DELTA®

2023

Ihr Spezialist für Hebetechnik

DELTA® Hoisting Equipment ist der niederländische Hersteller von DELTA® Hebezeugen. DELTA® hat sich seit 1960, ausgehend von einer kleinen Familienwerkstatt, zu einem Spezialisten und einer bekannten Marke im Bereich Hub- und Hebetechnik entwickelt. In unserem hoch-modernen Lager in Zaandam, Niederlande, mit 5000 Paletten-Stellplätzen, lagern wir ein großes Sortiment an zertifizierten Hebezeugen, Anschlagmitteln, Lastaufnahmemitteln und Ladungssicherung.
Diese werden durch ausgewählte Fachhändler im europäischen Markt und darüber hinaus, an die unterschiedlichsten Branchen, von Baugewerbe, Schifffahrt, Industrie und Handwerk, bis Logistik, Verteidigung und Offshore-Industrie geliefert.

Sicherheit hat höchste Priorität in der Welt des Hebens in der es schnell zu Unfällen kommen kann. Wir sind überzeugt, dass Sicherheit nur durch lückenlose Qualität und Professionalität erzielt werden kann. Unsere Fachkompetenz und lange Erfahrung im Bereich Hebetechnik haben uns zu einem der führenden Hersteller auf dem Markt gemacht.

DELTA® versichert Ihnen wettbewerbsfähige Preise ohne Qualitätseinbußen. Durch unsere effizienten und gut-überwachten Prozesse, gewährleisten wir die Kontinuität in unserer Produktqualität gemäß den europäischen Gesetzen und Normen. Durch ständige Überwachung unserer Lagerbestände können wir unser Vertriebsnetz schnell und kosteneffizient beliefern. Somit bieten wir eine der schnellsten Lieferzeiten auf dem Markt und zusammen mit unserem Fachhandel bieten wir exzellenten Kundendienst. Dadurch sind wir zu einem der wichtigsten Lieferanten in der Branche geworden.

Votre spécialiste de l'équipement de levage

DELTA® Hoisting Equipment est un fabricant néerlandais de produits de levage et de manutention. L'histoire de DELTA® remonte à 1960. D'un petit atelier familial, DELTA® est devenue une marque spécialisée et reconnue dans le domaine des équipements de levage et de manutention. Dans notre entrepôt ultramoderne à Zaandam, aux Pays-Bas, nous sommes en mesure de stocker jusqu'à 5000 palettes avec une vaste gamme d'équipements de levage, de gréement, de manutention et de fixation DELTA® certifiés. Ceux-ci sont distribués par des distributeurs spécialisés et sélectionnés dans le monde entier, qui approvisionnent plusieurs industries de la construction, du transport maritime, du transport, de la défense, du théâtre, de l'on-/offshore et bien d'autres.

Sécurité, qualité et professionnalisme sont les trois maîtres mots de notre approche. La sécurité est l'une des inquiétudes mondiales où les accidents peuvent être facilement rencontrés. Les travaux de levage et de manutention comportent toujours des risques. Selon nous, la sécurité ne peut être garantie que par la qualité et le professionnalisme. Notre expertise ainsi que notre longue expérience nous ont permis de devenir l'un des acteurs les plus professionnels dans ce domaine.

Avec DELTA®, vous avez l'assurance d'obtenir le meilleur rapport qualité/prix, sans que la qualité ne soit compromise. Grâce à notre processus efficace et bien contrôlé, nous garantissons la continuité de la qualité de nos produits conformément aux lois et normes européennes.

De plus, DELTA® est reconnue pour offrir des solutions rapides avec une qualité solide à un prix compétitif. Cela a fait de nous l'un des fournisseurs les plus importants et les plus stables du marché. En maintenant et en surveillant constamment nos niveaux de stocks, DELTA® met à la disposition de son vaste réseau de distribution mondial un stock important à tout moment. Cela garantit l'un des délais de livraison les plus rapides parmi nos pairs et, en collaboration avec nos distributeurs, nous pouvons fournir un support après-vente professionnel.

DELTA® HOISTING EQUIPMENT

Uiterdijk 6-7
1505 GW Zaandam
Niederlande / Pays-Bas

vertrieb@deltahoist.com
ventes@deltahoist.com

+31 2062 66666
www.deltahoist.com

Ihr Fachhändler / Votre distributeur

Ausgabe 2023 / Édition 2023

Les présentes conditions générales s'appliquent à toutes les offres, tous les devis et tous les contrats en vertu desquels nous offrons des services et/ou livre des marchandises. Les produits présentés peuvent être différents. Sous réserve d'erreurs et de modifications. Tous droits réservés. Toute reproduction interdite sans l'autorisation de DELTA® Hoisting Equipment.
Unsere Allgemeinen Liefer- und Zahlungsbedingungen gelten für jedes Angebot und jeden Verkauf von Produkten und Dienstleistungen. Diese haben Vorrang über allen anderen Bedingungen. Alle widersprüchlichen Bedingungen werden hiermit ausdrücklich abgelehnt. Die dargestellten Produkte können abweichen. Schreib- und Druckfehler vorbehalten. Alle Rechte vorbehalten. Kein Teil dieser Publikation darf ohne vorherige schriftliche Zustimmung von DELTA® Hoisting Equipment verwendet werden.

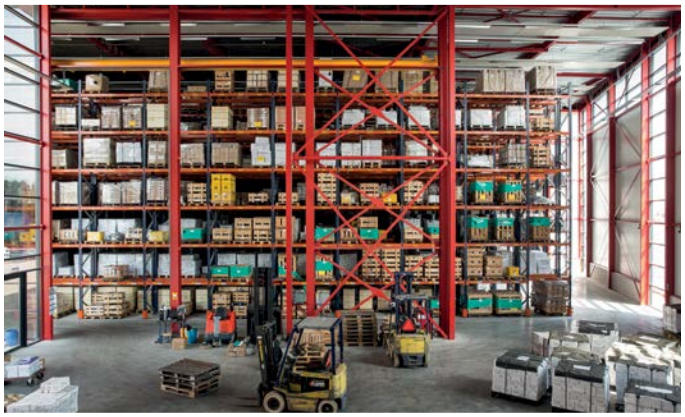

Subject to changes without notice. Illustrations for reference only. Always obey the operating instructions.
2023 © DELTA® Hoisting Equipment E3101231416

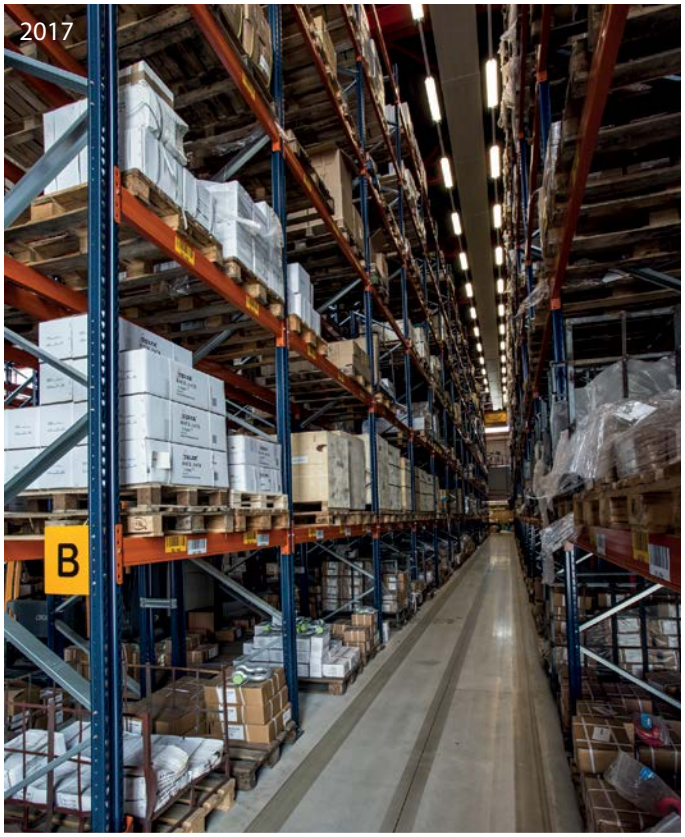

Virtuelle Werksführung /
Faites une visite virtuelle

360°

YouTube

Subject to changes without notice. Illustrations for reference only. Always obey the operating instructions.
2023 © DELTA® Hoisting Equipment E3101231416

Inhaltsverzeichnis / Table des matières

ab Seite
de la page 3

ab Seite
de la page 17

ab Seite
de la page 29

ab Seite
de la page 35

ab Seite
de la page 51

ab Seite
de la page 61

ab Seite
de la page 67

ab Seite
de la page 77

ab Seite
de la page 95

ab Seite
de la page 75

ab Seite
de la page 83

ab Seite
de la page 96

Subject to changes without notice. Illustrations for reference only. Always obey the operating instructions.
2023 © DELTA® Hoisting Equipment E2407231648

ab Seite
de la page 100

ab Seite
de la page 108

ab Seite
de la page 111

ab Seite
de la page 105

ab Seite
de la page 119

ab Seite
de la page 135

ab Seite
de la page 143

ab Seite
de la page 145

ab Seite
de la page 149

ab Seite
de la page 155

ab Seite
de la page 153

ab Seite
de la page 154

Subject to changes without notice. Illustrations for reference only. Always obey the operating instructions.
2023 © DELTA® Hoisting Equipment E2407231648

DELTA®

Elektrische Kettenzüge / Palans électriques à chaîne

Inhaltsverzeichnis / Table des matières

Premium Elektrischer Kettenzug DEH
Premium Palan électrique à chaîne DEH
- 3 -

Funkfernbedienung DEH
Télécommande DEH
- 9 -

Elektrischer Kettenzug DTS
Palan électrique à chaîne DTS
- 10 -

Funkfernbedienung DTS
Télécommande DTS
- 15 -

Elektrischer Kettenzug DMS
Palan électrique à chaîne DMS
- 17 -

Elektrischer Kettenzug US
Palan électrique à chaîne US
- 19 -

Funkfernbedienung US
Télécommande US
- 21 -

Batterie Kettenzug
Palan à chaîne à batterie
- 27 -

Druckluft Kettenzug
Palan pneumatique à chaîne
- 29 -

Subject to changes without notice. Illustrations for reference only. Always obey the operating instructions.
2023 © DELTA® Hoisting Equipment E0109231606

Premium Elektrischer Kettenzug DEH / Premium Palan électrique à chaîne DEH

DH.0.DEH

YouTube

Eigenschaften

- Robuste Bauweise.
- Ausgelegt für eine Vielzahl von industriellen Anwendungen.
- Schwenkbarer Lasthaken mit Hakensicherung.
- Leichte Demontage zu Wartungszwecken.
- Steuereinheit mit SIEMENS / EATON Relais inkl. Hauptschütz.
- Permanent geschmiertes Getriebe, sorgt für reibungslosen und geräuscharmen Betrieb.
- Geliefert mit Steuerschalter, Stromkabel und Kettenbehälter.
- Erfüllt die Maschinenrichtlinie 2006/42/EG. Geliefert mit Prüfzeugnis, CE Konformitätserklärung und Betriebsanleitung.

Caractéristiques

- Construction robuste.
- Convient à une large gamme d'applications industrielles.
- Crochet de charge pivotant avec linguet de sécurité.
- Démontage facile pour la maintenance.
- Unité de commande avec relais SIEMENS / EATON.
- La lubrification permanente de la transmission assure un fonctionnement sans faille et silencieux.
- Livré avec boîtier de commande, câble d'alimentation et boîte à chaîne.
- Conforme à la Directive Machines 2006/42/CE. Livré avec certificat de contrôle, déclaration CE de conformité et mode d'emploi.

Technische Daten / Spécifications

Artikelnummer	Tragfähigkeit	Hubgeschwindigkeit	Lastkette	Kettenstränge	Leistung	Eigengewicht	Zusatzgewicht
Code de l'article	Capacité	Vitesse de levée	Chaîne de levage	Nombre de brins	Puissance	Poids net	Poids supplémentaire
	ton	m/min	Øxmm		kW	kg	kg/m
DH.0.DEH.001253	0.125	8/2	4 x 12	1	0.4/0.1	22	0.4
DH.0.DEH.002503	0.25	8/2	4 x 12	1	0.4/0.1	22	0.4
DH.0.DEH.00503	0.5	8/2	5 x 15	1	0.72/0.18	33	0.7
DH.0.DEH.01003	1	8/2	7 x 21	1	1.6/0.4	56	1.1
DH.0.DEH.02003	2	4/1	7 x 21	2	1.6/0.4	58	2.2
DH.0.DEH.03003	3	6/1.5	11.2 x 34	1	3.6/0.9	100	2.7
DH.0.DEH.05003	5	3/0.75	11.2 x 34	2	3.6/0.9	121	5.4

Technische Daten / Spécifications

Betriebsspannung / Tension de fonctionnement	400-440V / 50Hz / 3Ph	(mit elektrischen Fahrwerk nur 400V / avec chariot électrique seulement 400V)
Hubgeschwindigkeit / Vitesse de levée	Haupt- und Feinhub / Double vitesse	
Lastkette / Chaîne de levage	Lastkette nach EN 818-7-DAT/DT / Chaîne de levage selon EN 818-7-DAT/DT	
Steuerkabel / Câble de commande	Standard ≈6 Meter / Standard ≈6 mètre	
Stromkabel / Câble d'alimentation	≈4.5 Meter ohne Stecker / ≈4.5 mètre sans prise	
Schutzart Gehäuse / Protection du boîtier	IP 55	
Schutzart Steuerschalter / Protection de la commande	IP 65	
Triebwerksgruppe / Classification	0.125 - 2 ton, 5 ton	M5/2m (ISO/FEM)
	3 ton	M4/1Am (ISO/FEM)
Einschaltdauer / Starts pro Stunde / Cycle de service / Démarrages par heure	0.125 - 2 ton, 5 ton	40% / 240
	3 ton	30% / 180
Isolationsklasse / Classe d'isolation	F	
Einsatztemperatur / Température de fonctionnement	-10°C - +40°C	
DGUV/BGV Lasttyp / Type de charge	Güter, darf nicht zum Heben von Personen verwendet werden / Marchandises, ne peuvent pas être utilisées pour soulever des personnes	

Subject to changes without notice. Illustrations for reference only. Always obey the operating instructions.
2023 © DELTA® Hoisting Equipment E0409231029

YouTube

Watch the product video!

** click on the link **

Nederlands	*https://youtu.be/zyZp5x0Ogd8*
English	*https://youtu.be/PmDD7nsrIGw*
Deutsch	*https://youtu.be/hD-nbCQm3P8*
Français	*https://youtu.be/JlnvP16ODNw*
Español	*https://youtu.be/00VBnFyTmB0*
Italiano	*https://youtu.be/Yp41sYjcEyw*
Dansk	*https://youtu.be/f1ZN2H3hfcc*
Suomalainen	*https://youtu.be/pGAGfRgnhuk*

Subject to changes without notice. Illustrations for reference only. Always obey the operating instructions.
2023 © DELTA® Hoisting Equipment E3101231650

Premium Elektrischer Kettenzug DEH / Premium Palan électrique à chaîne DEH

Sicherheit / Protection	
Steuerschalter / Commande	24V Schützsteuerng mit Not-Aus / Interrupteur de commande pendentif 24V avec bouton d'arrêt d'urgence
Überlastschutz / Protection de surcharge	Extern einstellbare Rutschkupplung / Embrayage à friction réglable de l'extérieur
Bremse / Frein	Elektromagnetische Federdruckbremse, hält die Last auch bei Stromausfall sicher / Frein à ressort électromagnétique, maintient la charge en cas de panne de courant
Endabschalter / Fin de course	Elektro-mechanischer oberer und unterer Endabschalter / Interrupteur fin de course electro-mécanique supérieur et inférieur
Überhitzungsschutz / Protection thermique	Geschützt durch Wärmesensor / Protégé par capteur thermique
Phasenfolgeschutz / Protection de l'ordre des phases	Ausgestattet mit einem Phasenfolgeschutz, um den Kettenzug vor möglichen Schäden durch Phasenänderungen zu schützen. / Équipé d'un protecteur de séquence de phase pour protéger le palan contre les dommages potentiels dus au changement de séquence.

Optionales Zubehör / Accessoires en option

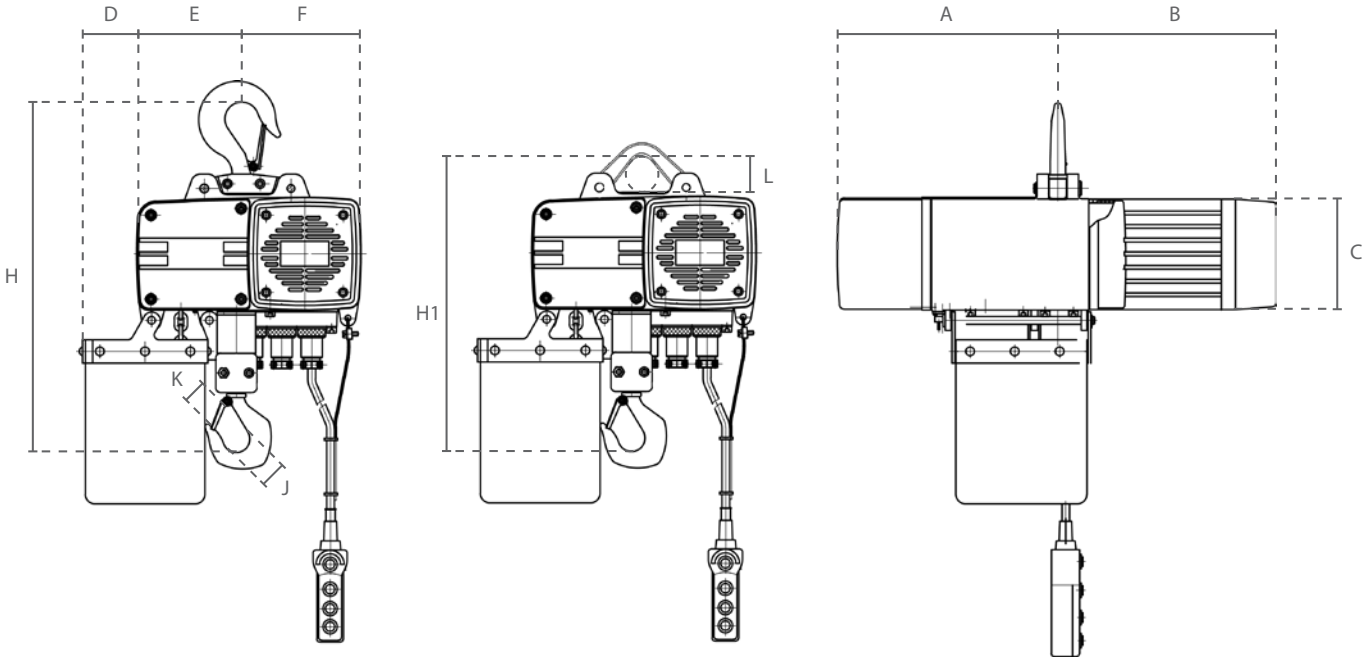

Abmessungen / Dimensions											
Artikelnummer / Code de l'article	A	B	C	D	E	F	H	H1	J	K	L
DH.0.DEH.001253	211	228	115	57	114	123	420	373	40	23	53
DH.0.DEH.002503	211	228	115	57	114	123	420	373	40	23	53
DH.0.DEH.00503	231	204	165	62	118	162	465	420	40	27	58
DH.0.DEH.01003	264	245	175	67	128	187	575	520	45	31	61
DH.0.DEH.02003	264	245	175	89	150	165	690	595	53	38	61
DH.0.DEH.03003	300	322	202	118	183	207	703	623	53	38	74
DH.0.DEH.05003	300	322	202	118	198	192	905	771	65	52	74

Subject to changes without notice. Illustrations for reference only. Always obey the operating instructions.
2023 © DELTA® Hoisting Equipment E0409231029

Premium Elektrischer Kettenzug DEH / Premium Palan électrique à chaîne DEH

DH.0.DED

DH.0.DEY

Eigenschaften

- Elektrischer Kettenzug montiert an (elektrischem) Fahrwerk mit geringer Bauhöhe.
- Stützräder ermöglichen ein sicheres Fahren entlang des Trägers.
- Sicherheitsbügel dienen als Absturzsicherung, Radbruch- und Aufprallschutz. Zusätzlich ausgestattet mit Kippschutz.
- Dauerhaft geschmierte, kugelgelagerte Räder ermöglichen ein sanftes und gleichmäßiges Verfahren.
- Ausgelegt für die meisten handelsüblichen I- und H-Trägerprofile.

Caractéristiques

- Palan électrique à chaîne monté sur chariot (électrique) de faible hauteur. Des roues d'appui permettent un déplacement en toute sécurité le long de la poutre. Les barres de sécurité servent de protection contre les chutes, les bris de roue et les chocs. Equipé en plus d'une protection anti-basculement.
- Les roulettes à roulement à billes, lubrifiées en permanence, permettent un mouvement doux et régulier.
- Convient à la plupart des poutres en I et en H disponibles.

Technische Daten / Spécifications

Artikelnummer	Tragfähigkeit	Fahrgeschwindigkeit	Leistung Fahrwerk	Trägerbreite	Eigengewicht	Min. Bauhöhe (H)
Code de l'article	Capacité	Vitesse de déplacement	Puissance du chariot	Largeur de poutre	Poids net	Hauteur min. (H)
	ton	m/min	kW	mm	kg	mm
DH.0.DED.001253	0.125	20/6.7	0.2/0.07	74-300	55	438
DH.0.DED.002503	0.25	20/6.7	0.2/0.07	74-300	55	438
DH.0.DED.00503	0.5	20/6.7	0.2/0.07	74-300	66	480
DH.0.DED.01003	1	20/6.7	0.2/0.07	74-300	89	578
DH.0.DED.02003	2	20/6.7	0.4/0.13	74-300	98	670
DH.0.DED.03003	3	20/6.7	0.4/0.13	100-310	153	710
DH.0.DED.05003	5	20/6.7	0.4/0.13	100-310	183	870

Technische Daten / Spécifications

Artikelnummer	Tragfähigkeit	Trägerbreite	Eigengewicht	Min. Bauhöhe (H)
Code de l'article	Capacité	Largeur de poutre	Poids net	Hauteur min. (H)
	ton	mm	kg	mm
DH.0.DEY.001253	0.125	74-300	29	438
DH.0.DEY.00253	0.25	74-300	29	438
DH.0.DEY.00503	0.5	74-300	40	480
DH.0.DEY.01003	1	74-300	63	578
DH.0.DEY.02003	2	74-300	70	670
DH.0.DEY.03003	3	100-310	137	710
DH.0.DEY.05003	5	100-310	180	870

Subject to changes without notice. Illustrations for reference only. Always obey the operating instructions.
2023 © DELTA® Hoisting Equipment E0409231029

Premium Elektrischer Kettenzug DEH / Premium Palan électrique à chaîne DEH

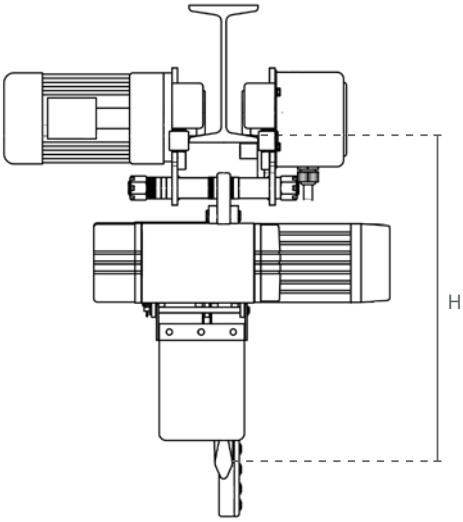

DH.0.DED

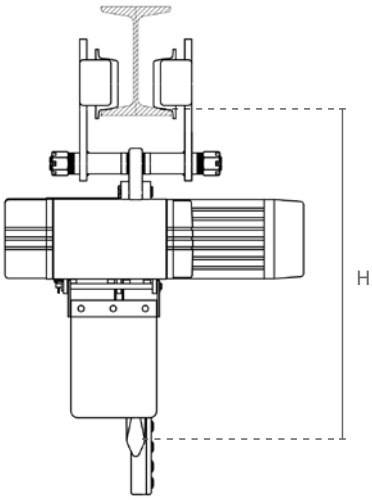

DH.0.DEY

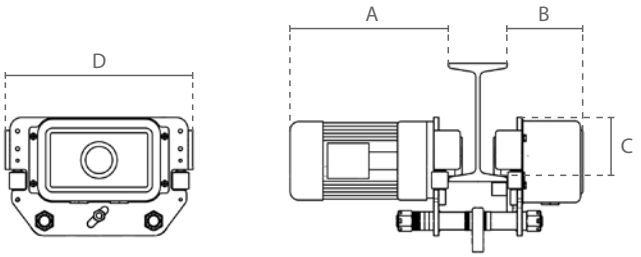

DH.0.DET

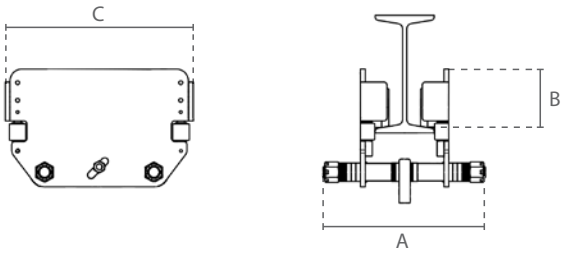

DH.0.026

Technische Daten / Spécifications					Abmessungen / Dimensions			
Artikelnummer	Tragfähigkeit	Min. Radius	Raddurchmesser	Eigengewicht				
Code de l'article	Capacité	Rayon min.	Diamètre de la roue	Poids net	A	B	C	D
	ton	m	mm	kg				
DF.0.DET.01252	0.125	2.5	68	33	336	131	97	320
DF.0.DET.0252	0.25	2.5	68	33	336	131	97	320
DF.0.DET.0502	0.5	2.5	68	33	336	131	97	320
DF.0.DET.1002	1	2.5	68	33	336	131	97	340
DF.0.DET.2002	2	2.5	75	40	338	132	113	340
DF.0.DET.3002	3	5	96	53	316	139	132	386
DF.0.DET.5002	5	5	110	62	318	141	130	426

Technische Daten / Spécifications					Abmessungen / Dimensions		
Artikelnummer	Tragfähigkeit	Min. Radius	Raddurchmesser	Eigengewicht			
Code de l'article	Capacité	Rayon min.	Diamètre de la roue	Poids net	A	B	C
	ton	m	mm	kg			
DF.0.02600125	0.125	2.5	68	7	424	75	270
DF.0.02600250	0.25	2.5	68	7	424	75	270
DF.0.02600500	0.5	2.5	68	7	424	75	270
DF.0.02601000	1	2.5	68	7	424	75	270
DF.0.02602000	2	2.5	75	12	424	75	270
DF.0.02603000	3	1.6	110	37	466	128	363
DF.0.02605000	5	1.8	122	59	466	140	436

Subject to changes without notice. Illustrations for reference only. Always obey the operating instructions.
2023 © DELTA® Hoisting Equipment E0409231029

Premium Elektrischer Kettenzug DEH / Premium Palan électrique à chaîne DEH

Relais sind lose montiert und einfach auswechselbar /
Relais facile à changer monter sur plaque en acier

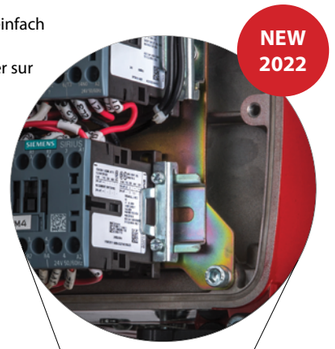

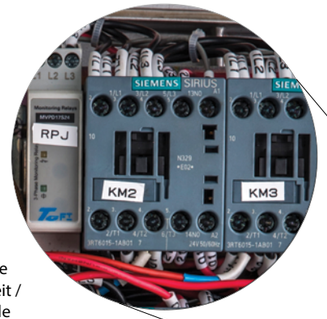

Hochwerte Steuereinheit /
Relais fiable

EATON
125 kg
250 kg

SIEMENS
500 kg
1000 kg
2000 kg

2. Generation /
2e génération
-2022-

Plug&play Steckverbindungen /
Connections Plug and Play facile

Beidseitiger Mikro-Endabschalter /
Micro-interrupteur de fin de course
supérieur et inférieur

Hochwertiger, langlebiger Kettenendpuffer /
Qualité haut de gamme, chaîne tampon de fin durable

Subject to changes without notice. Illustrations for reference only. Always obey the operating instructions.
2023 © DELTA® Hoisting Equipment E3001231638

Elektrische Kettenzüge / Palans électriques à chaîne

Premium Elektrischer Kettenzug DEH / Premium Palan électrique à chaîne DEH

Einfach zugängliche und einstellbare
Rutschkupplung /
Embrayage à friction facilement accessible
et réglable

RUD® Lastkette /
RUD® Chaîne de levage

Kettenführung leicht zugänglich für
Wartungszwecke /
Guide de chaîne facilement accessible
pour l'entretien

Verbesserter ergonomischer Steuerschalter /
Contrôle ergonomique mis à jour

Verbessertes Getriebe /
Boîte de vitesses mise à jour

Verbesserter Kettenbehälter /
Godet à chaîne mis à jour

Subject to changes without notice. Illustrations for reference only. Always obey the operating instructions.
2023 © DELTA® Hoisting Equipment E3001231638

Funkfernbedienung / Télécommande

DH.RC.0202

geeignet für / convient à

DH.RC.C.2.0202

Eigenschaften

- Nur geeignet für den DELTA® Kettenzug Modell DEH.
- Leicht nachrüstbar und im Wechsel mit dem Steuerkabel verwendbar.
- Leichter, aber robuster Sender mit Not-Aus.
- Maße Sender (LxBxH): 205 x 60 x 53
- Maße Empfänger (LxBxH): 205 x 86 x 130
- Erfüllt die Maschinenrichtlinie 2006/42/EG.

Caractéristiques

- Compatible uniquement avec le palan à chaîne DELTA® modèle DEH.
- Peut-être réajusté et utilisé alternativement avec la commande de contrôle.
- Transmetteur léger mais robuste avec interrupteur d'arrêt d'urgence.
- Dimensions de l'émetteur (LxLxH): 205 x 60 x 53
- Dimensions du récepteur (LxLxH): 205 x 86 x 130
- Conforme à la Directive Machines 2006/42/CE.

Plug&play Steckverbindungen / Connections Plug and Play facile

Technische Daten / Spécifications		
	Sender	Empfänger
	Émetteur	Récepteur
Schutzart Steuerschalter / Protection de la commande	IP 65	
Arbeitsabstand im offenen Raum / Portée espace libre	100 m	
Einsatztemperatur / Température de fonctionnement	-10°C - +40°C	
Eigengewicht / Poids net	0.3 kg	0.4 kg
Stromversorgung / Alimentation	3V (2x AA)	18V - 65V

Technische Daten / Spécifications			
Artikelnummer	Anzahl Kettenzüge	Funktionen	Geschwindigkeiten
Code de l'article	Nombre de palans	Fonctions	Vitesses
DH.RC.0202	1	2	2
DH.RC.0402	1	4	2
DH.RC.C.2.0202	2	2	2
DH.RC.C.2.0402	2	4	2
DH.RC.C.4.0202	4	2	2
DH.RC.C.4.0402	4	4	2

Funktionen	Geschwindigkeiten
Fonctions	Vitesses
2 = zwei Tasten / deux boutons ↕	1 = eine Geschwindigkeit / une vitesse
4 = vier Tasten / quatre boutons ↕ ↔	2 = zwei Geschwindigkeiten / double vitesse

Subject to changes without notice. Illustrations for reference only. Always obey the operating instructions.
2023 © DELTA® Hoisting Equipment E0109231636

Elektrischer Kettenzug SG.DTS / Palan électrique à chaîne SG.DTS

Eigenschaften

- Robuste Bauweise mit Aluminium Gehäuse.
- Ausgelegt für eine Vielzahl von industriellen Anwendungen.
- Schwenkbarer Lasthaken mit Hakensicherung.
- Leichte Demontage zu Wartungszwecken.
- Steuereinheit mit SIEMENS Relais inkl. Hauptschütz.
- Permanent geschmiertes Getriebe, sorgt für reibungslosen und geräuscharmen Betrieb.
- Geliefert mit Steuerschalter, Stromkabel und Kettenbehälter.
- Erfüllt die Maschinenrichtlinie 2006/42/EG. Geliefert mit Prüfzeugnis, CE Konformitätserklärung und Betriebsanleitung.

Caractéristiques

- Boîtier robuste en aluminium.
- Convient à une large gamme d'applications industrielles.
- Crochet de charge pivotant avec linguet de sécurité.
- Démontage facile pour la maintenance.
- Unité de commande avec relais SIEMENS.
- La lubrification permanente de la transmission assure un fonctionnement sans faille et silencieux.
- Livré avec boîtier de commande, câble d'alimentation et boîte à chaîne.
- Conforme à la Directive Machines 2006/42/CE. Livré avec certificat de contrôle, déclaration CE de conformité et mode d'emploi.

optional
optionnel

SG.0.DTS

Technische Daten / Spécifications							
Artikelnummer	Tragfähigkeit	Hubgeschwindigkeit	Lastkette	Kettenstränge	Leistung	Eigengewicht	Zusatzgewicht
Code de l'article	Capacité	Vitesse de levée	Chaîne de levage	Nombre de brins	Puissance	Poids net	Poids supplémentaire
	ton	m/min	Øxmm		kW	kg	kg/m
SG.0.DTS.00251	0.25	7	5 x 15	1	0.45	42	0.7
SG.0.DTS.00252	0.25	7/2.3	5 x 15	1	0.45/0.15	50	0.7
SG.0.DTS.00501	0.5	7.6	6.3 x 19	1	0.9	43	0.9
SG.0.DTS.00502	0.5	7.6/2.5	6.3 x 19	1	0.9/0.3	51	0.9
SG.0.DTS.01001	1	5	8 x 24	1	1.1	45	1.5
SG.0.DTS.01002	1	5/1.7	8 x 24	1	1.1/0.37	57	1.5
SG.0.DTS.02201	2	2.5	8 x 24	2	1.1	51	3
SG.0.DTS.02202	2	2.5/0.85	8 x 24	2	1.1/0.37	64	3
SG.0.DTS.02101	2	5.3	10 x 30.2	1	3	94	2.2
SG.0.DTS.02102	2	5.3/1.8	10 x 30.2	1	3/1	116	2.2
SG.0.DTS.03001	3	6	11.2 x 34	1	3	94	2.7
SG.0.DTS.03002	3	6/2	11.2 x 34	1	3/1	116	2.7
SG.0.DTS.05001	5	3	11.2 x 34	2	3	108	5.4
SG.0.DTS.05002	5	3/1	11.2 x 34	2	3/1	130	5.4
SG.0.DTS.07501	7.5	2	11.2 x 34	3	3	159	8.1
SG.0.DTS.07502	7.5	2/0.6	11.2 x 34	3	3/1	184	8.1
SG.0.DTS.10001	10	3	11.2 x 34	4	2x3	219	10.8
SG.0.DTS.10002	10	3/1	11.2 x 34	4	2x3/1	263	10.8
SG.0.DTS.15001	15	2	11.2 x 34	6	2x3	262	16.2
SG.0.DTS.15002	15	2/0.6	11.2 x 34	6	2x3/1	335	16.2

Technische Daten / Spécifications	
Betriebsspannung / Tension de fonctionnement	400-440V / 50Hz / 3Ph (mit elektrischen Fahrwerk nur 400V / avec chariot électrique seulement 400V)
Hubgeschwindigkeit / Vitesse de levée	Haupt- und Feinhub / Double vitesse
Lastkette / Chaîne de levage	Lastkette nach EN 818-7-DAT/DT / Chaîne de levage selon EN 818-7-DAT/DT
Steuerkabel / Câble de commande	Standard ≈6 Meter / Standard ≈6 mètre
Stromkabel / Câble d'alimentation	≈1 Meter ohne Stecker / ≈1 mètre sans prise
Schutzart Gehäuse / Protection du boîtier	IP 55
Schutzart Steuerschalter / Protection de la commande	IP 65
Triebwerksgruppe / Classification	M5/2m (ISO/FEM)
Einschaltdauer / Starts pro Stunde / Cycle de service / Démarrages par heure	40% / 240
Isolationsklasse / Classe d'isolation	F
Einsatztemperatur / Température de fonctionnement	-10°C - +40°C
DGUV/BGV Lasttyp / Type de charge	Güter, darf nicht zum Heben von Personen verwendet werden / Marchandises, ne peuvent pas être utilisées pour soulever des personnes

Subject to changes without notice. Illustrations for reference only. Always obey the operating instructions.
2023 © DELTA® Hoisting Equipment E0109231532

Elektrischer Kettenzug SG.DTS / Palan électrique à chaîne SG.DTS

Sicherheit / Protection	
Steuerschalter / Commande	24V Schützsteuerng mit Not-Aus / Interrupteur de commande pendentif 24V avec bouton d'arrêt d'urgence
Überlastschutz / Protection de surcharge	Extern einstellbare Rutschkupplung / Embrayage à friction réglable de l'extérieur
Bremse / Frein	Elektromagnetische Federdruckbremse, hält die Last auch bei Stromausfall sicher / Frein à ressort électromagnétique, maintient la charge en cas de panne de courant
Endabschalter / Fin de course	Elektro-mechanischer oberer und unterer Endabschalter / Interrupteur fin de course electro-mécanique supérieur et inférieur
Überhitzungsschutz / Protection thermique	Geschützt durch Wärmesensor / Protégé par capteur thermique
Phasenfolgeschutz / Protection de l'ordre des phases	Ausgestattet mit einem Phasenfolgeschutz, um den Kettenzug vor möglichen Schäden durch Phasenänderungen zu schützen. / Équipé d'un protecteur de séquence de phase pour protéger le palan contre les dommages potentiels dus au changement de séquence.

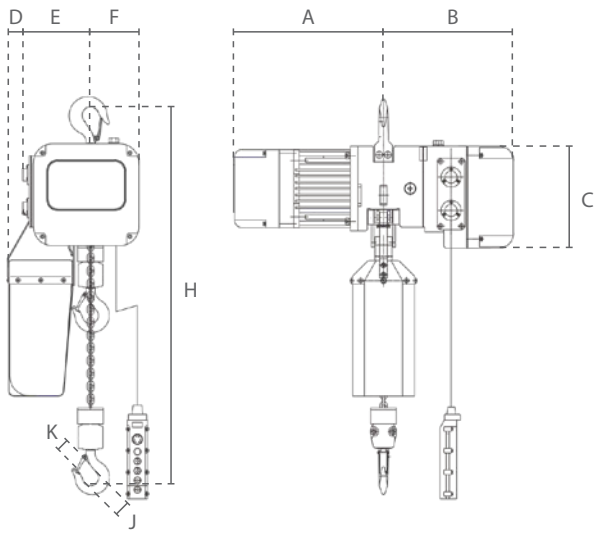

0.25 - 7.5 ton

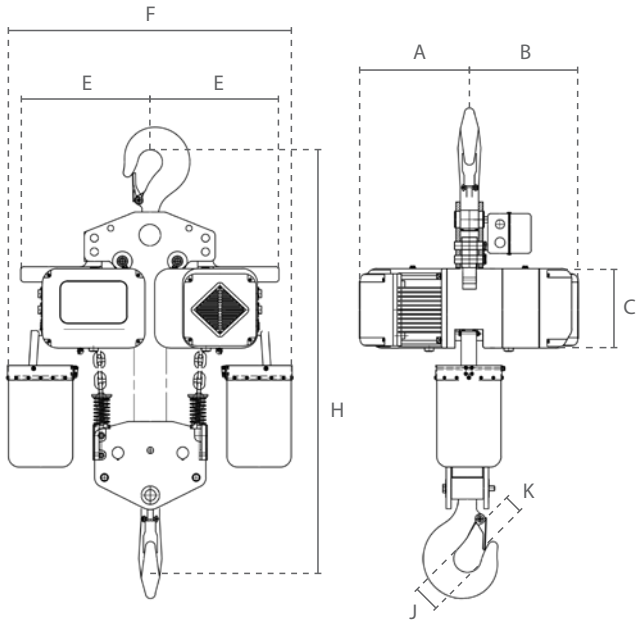

10 - 15 ton

SG.0.DXX.XXXX1 = 1 Geschwindigkeit / Simple vitesse
SG.0.DXX.XXXX2 = 2 Geschwindigkeiten / Double vitesse

Abmessungen / Dimensions									
Artikelnummer / Code de l'article	A	B	C	D	E	F	H	J	K
SG.0.DTS.00251	282	307	214	80	142	102	460	40	25
SG.0.DTS.00252	307	307	214	80	142	102	460	40	25
SG.0.DTS.00501	302	307	214	80	142	102	470	40	25
SG.0.DTS.00502	334	307	214	80	142	102	470	40	25
SG.0.DTS.01001	302	307	214	80	142	102	520	45	31
SG.0.DTS.01002	354	307	214	80	142	102	520	45	31
SG.0.DTS.02201	302	307	214	80	185	59	760	53	38
SG.0.DTS.02202	354	307	214	80	185	59	760	53	38
SG.0.DTS.02101	358	336	260	80	185	165	695	53	38
SG.0.DTS.02102	481	336	260	80	185	165	695	53	38
SG.0.DTS.03001	358	336	260	80	185	165	695	53	38
SG.0.DTS.03002	481	336	260	80	185	165	695	53	38
SG.0.DTS.05001	358	336	260	80	240	110	910	75	52
SG.0.DTS.05002	481	336	260	80	240	110	910	75	52
SG.0.DTS.07501	358	336	260	80	240	110	910	75	55
SG.0.DTS.07502	481	336	260	80	240	110	910	75	55
SG.0.DTS.10001	358	336	260	-	370	950	1300	80	60
SG.0.DTS.10002	481	336	260	-	370	950	1300	80	60
SG.0.DTS.15001	358	336	260	-	370	950	1250	112	102
SG.0.DTS.15002	481	336	260	-	370	950	1250	112	102

Subject to changes without notice. Illustrations for reference only. Always obey the operating instructions.
2023 © DELTA® Hoisting Equipment E0109231532

Elektrischer Kettenzug SG.DTS / Palan électrique à chaîne SG.DTS

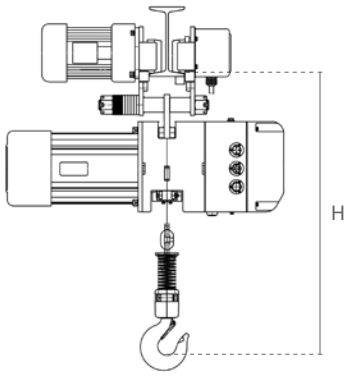

optional
optionnel

SG.0.DTD

Eigenschaften

- Elektrischer Kettenzug montiert an (elektrischem) Fahrwerk mit geringer Bauhöhe.
- Stützräder ermöglichen ein sicheres Fahren entlang des Trägers.
- Sicherheitsbügel dienen als Absturzsicherung, Radbruch- und Aufprallschutz. Zusätzlich ausgestattet mit Kippschutz.
- Dauerhaft geschmierte, kugelgelagerte Räder ermöglichen ein sanftes und gleichmäßiges Verfahren.
- Ausgelegt für die meisten handelsüblichen I- und H-Trägerprofile.

Caractéristiques

- Palan électrique à chaîne monté sur chariot (électrique) de faible hauteur. Des roues d'appui permettent un déplacement en toute sécurité le long de la poutre. Les barres de sécurité servent de protection contre les chutes, les bris de roue et les chocs. Equipé en plus d'une protection anti-basculement.
- Les roulettes à roulement à billes, lubrifiées en permanence, permettent un mouvement doux et régulier.
- Convient à la plupart des poutres en I et en H disponibles.

Technische Daten / Spécifications

Artikelnummer	Tragfähigkeit	Fahrgeschwindigkeit	Leistung Fahrwerk	Trägerbreite	Eigengewicht	Min. Bauhöhe (H)
Code de l'article	Capacité	Vitesse de déplacement	Puissance du chariot	Largeur de poutre	Poids net	Hauteur min. (H)
	ton	m/min	kW	mm	kg	mm
SG.0.DTD.00251	0.25	13.5	0.2	74-300	66	480
SG.0.DTD.00252	0.25	20/6.7	0.2/0.07	74-300	81	480
SG.0.DTD.00501	0.5	13.5	0.2	74-300	69	480
SG.0.DTD.00502	0.5	20/6.7	0.2/0.07	74-300	84	480
SG.0.DTD.01001	1	13.5	0.2	74-300	71	510
SG.0.DTD.01002	1	20/6.7	0.2/0.07	74-300	90	510
SG.0.DTD.02201	2	13.5	0.4	74-300	87	695
SG.0.DTD.02202	2	20/6.7	0.4/0.13	74-300	104	695
SG.0.DTD.02101	2	13.5	0.4	74-300	146	665
SG.0.DTD.02102	2	20/6.7	0.4/0.13	74-300	172	665
SG.0.DTD.03001	3	13.5	0.4	88-300	146	665
SG.0.DTD.03002	3	18/6	0.4/0.13	88-300	172	665
SG.0.DTD.05001	5	13.5	0.75	88-300	176	885
SG.0.DTD.05002	5	18/6	0.75/0.25	88-300	206	885
SG.0.DTD.07501	7.5	11	0.75	150-220	231	1035
SG.0.DTD.07502	7.5	11/3.5	0.75	150-220	256	1035
SG.0.DTD.10001	10	11	0.75	150-220	341	1100
SG.0.DTD.10002	10	11/3.5	0.75	150-220	385	1100
SG.0.DTD.15001	15	11	2x0.75	150-220	400	1250
SG.0.DTD.15002	15	11/3.5	2x0.75	150-220	473	1250

Subject to changes without notice. Illustrations for reference only. Always obey the operating instructions.
2023 © DELTA® Hoisting Equipment E0109231532

Elektrischer Kettenzug SG.DTS / Palan électrique à chaîne SG.DTS

Technische Daten / Spécifications				
Artikelnummer	Tragfähigkeit	Trägerbreite	Eigengewicht	Min. Bauhöhe (H)
Code de l'article	Capacité	Largeur de poutre	Poids net	Hauteur min. (H)
	ton	mm	kg	mm
SG.0.DTY.00251	0.25	74-300	64	480
SG.0.DTY.00252	0.25	74-300	72	480
SG.0.DTY.00501	0.5	74-300	65	480
SG.0.DTY.00502	0.5	74-300	73	480
SG.0.DTY.01001	1	74-300	67	510
SG.0.DTY.01002	1	74-300	79	510
SG.0.DTY.02201	2	74-300	73	695
SG.0.DTY.02202	2	74-300	86	695
SG.0.DTY.02101	2	88-300	136	665
SG.0.DTY.02102	2	88-300	158	665
SG.0.DTY.03001	3	88-300	136	665
SG.0.DTY.03002	3	88-300	158	665
SG.0.DTY.05001	5	88-300	152	885
SG.0.DTY.05002	5	88-300	174	885

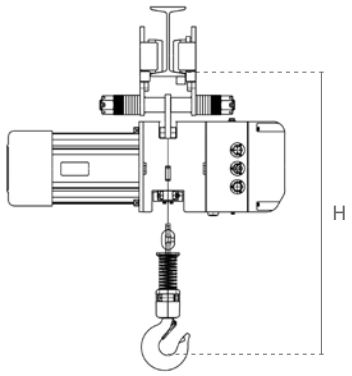

SG.0.DTY

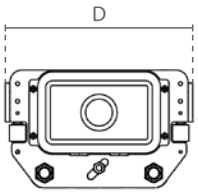

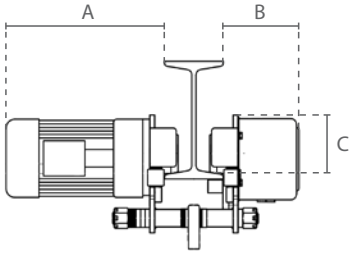

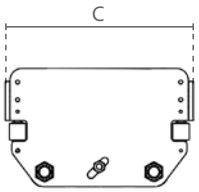

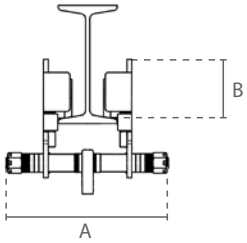

SG.0.DXX.XXXX1 = 1 Geschwindigkeit / Simple vitesse
SG.0.DXX.XXXX2 = 2 Geschwindigkeiten / Double vitesse

SG.0.DHM

SG.0.026

Technische Daten / Spécifications					Abmessungen / Dimensions			
Artikelnummer	Tragfähigkeit	Min. Radius	Raddurchmesser	Eigengewicht				
Code de l'article	Capacité	Rayon min.	Diamètre de la roue	Poids net	A	B	C	D
	ton	m	mm	kg				
SG.0.DHM.00251	0.25	2.5	68	24	296	130	97	340
SG.0.DHM.00252	0.25	2.5	68	31	336	130	97	340
SG.0.DHM.00501	0.5	2.5	68	26	296	130	97	340
SG.0.DHM.00502	0.5	2.5	68	33	336	130	97	340
SG.0.DHM.01001	1	2.5	68	26	296	130	97	340
SG.0.DHM.01002	1	2.5	68	33	336	130	97	340
SG.0.DHM.02201	2	2.5	75	36	323	132	113	340
SG.0.DHM.02202	2	2.5	75	40	338	132	113	340
SG.0.DHM.02101	2	5	96	52	325	135	133	370
SG.0.DHM.02102	2	5	96	56	340	135	133	370
SG.0.DHM.03001	3	5	96	52	325	135	133	370
SG.0.DHM.03002	3	5	96	56	340	135	133	370
SG.0.DHM.05001	5	5	110	68	360	135	140	410
SG.0.DHM.05002	5	5	110	76	410	135	140	410
SG.0.DHM.07501	7.5	2	140	72	260	170	150	400
SG.0.DHM.10001	10	3	175	122	260	170	175	500
SG.0.DHM.15001	15	5	140	138	260	170	150	900

Technische Daten / Spécifications					Abmessungen / Dimensions		
Artikelnummer	Tragfähigkeit	Min. Radius	Raddurchmesser	Eigengewicht			
Code de l'article	Capacité	Rayon min.	Diamètre de la roue	Poids net	A	B	C
	ton	m	mm	kg			
SG.0.02600250	0.25	2.5	68	22	424	75	270
SG.0.02600500	0.5	2.5	68	22	424	75	270
SG.0.02601000	1	2.5	68	22	424	75	270
SG.0.02602200	2	2.5	75	22	424	75	270
SG.0.02602100	2	5	96	42	466	110	330
SG.0.02603000	3	5	96	42	466	110	330
SG.0.02605000	5	5	110	44	466	110	334

Subject to changes without notice. Illustrations for reference only. Always obey the operating instructions.
2023 © DELTA® Hoisting Equipment E0109231532

Elektrischer Kettenzug SG.DTS / Palan électrique à chaîne SG.DTS

SIEMENS Steuereinheit /
Relais SIEMENS

Beidseitiger Mikro-Endabschalter /
Micro-interrupteur de fin de course
supérieur et inférieur

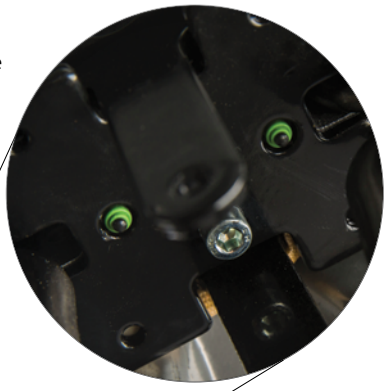

RUD® Lastkette /
RUD® Chaîne de levage

Plug&play Steckverbindungen /
Connections Plug and Play facile

Hochwertiger, langlebiger Kettenendpuffer /
Qualité haut de gamme, chaîne tampon de fin
durable

Subject to changes without notice. Illustrations for reference only. Always obey the operating instructions.
2023 © DELTA® Hoisting Equipment E0109231532

DELTACONTROL®

Funkfernbedienung / Télécommande

SG.RC.0202

geeignet für / convient à

SG.RC.C.2.0202

Eigenschaften

- Nur geeignet für die DELTA® Kettenzüge Modell DTS und DMS.
- Leicht nachrüstbar und im Wechsel mit dem Steuerkabel verwendbar.
- Leichter, aber robuster Sender mit Not-Aus.
- Maße Sender (LxBxH): 205 x 60 x 53
- Maße Empfänger (LxBxH): 205 x 86 x 130
- Erfüllt die Maschinenrichtlinie 2006/42/EG.

Caractéristiques

- Compatible uniquement avec le palan à chaîne DELTA® modèle DTS et DMS.
- Peut-être réajusté et utilisé alternativement avec la commande de contrôle.
- Transmetteur léger mais robuste avec interrupteur d'arrêt d'urgence.
- Dimensions de l'émetteur (LxLxH): 205 x 60 x 53
- Dimensions du récepteur (LxLxH): 205 x 86 x 130
- Conforme à la Directive Machines 2006/42/CE.

Plug&play Steckverbindungen / Connections Plug and Play facile

Technische Daten / Spécifications		
	Sender	Empfänger
	Émetteur	Récepteur
Schutzart Steuerschalter / Protection de la commande	IP 65	
Arbeitsabstand im offenen Raum / Portée espace libre	100 m	
Einsatztemperatur / Température de fonctionnement	-10°C - +40°C	
Eigengewicht / Poids net	0.3 kg	0.4 kg
Stromversorgung / Alimentation	3V (2x AA)	18V - 65V

400V

Technische Daten / Spécifications			
Artikelnummer	Anzahl Kettenzüge	Funktionen	Geschwindigkeiten
Code de l'article	Nombre de palans	Fonctions	Vitesses
SG.RC.0201	1	2	1
SG.RC.0202	1	2	2
SG.RC.0401	1	4	1
SG.RC.0402	1	4	2
SG.RC.C.2.0201	2	2	1
SG.RC.C.2.0202	2	2	2
SG.RC.C.2.0401	2	4	1
SG.RC.C.2.0402	2	4	2
SG.RC.C.4.0201	4	2	1
SG.RC.C.4.0202	4	2	2
SG.RC.C.4.0401	4	4	1
SG.RC.C.4.0402	4	4	2

230V

Technische Daten / Spécifications			
Artikelnummer	Anzahl Kettenzüge	Funktionen	Geschwindigkeiten
Code de l'article	Nombre de palans	Fonctions	Vitesses
SG.RC.DMS.0201	1	2	1
SG.RC.DMS.C.2.0201	2	2	1
SG.RC.DMS.C.2.0401	2	4	1
SG.RC.DMS.C.4.0201	4	2	1
SG.RC.DMS.C.4.0401	4	4	1

Funktionen		Geschwindigkeiten
Fonctions		Vitesses
2 = zwei Tasten / deux boutons	↕	1 = eine Geschwindigkeit / une vitesse
4 = vier Tasten / quatre boutons	↕ ↔	2 = zwei Geschwindigkeiten / double vitesse

Subject to changes without notice. Illustrations for reference only. Always obey the operating instructions.
2023 © DELTA® Hoisting Equipment E0109231613

		Premium Modell / Modèle DH.0.DEH	Modell / Modèle SG.0.DTS
Verfügbare Modelle / Modèles disponibles		0.125 - 5 ton / 400V	0.25 - 15 ton / 400V
Hubgeschwindigkeit / Vitesse de levée	0.250 ton	8/2 m/min	7/2.3 m/min
	0.500 ton	8/2 m/min	7.6/2.5 m/min
	1.000 ton	8/2 m/min	5/1.7 m/min
	2.000 ton	4/1 m/min	2.5/0.85 m/min
	3.000 ton	6/1.5 m/min	6/2 m/min
	5.000 ton	3/0.75 m/min	3/1 m/min
Eigengewicht / Poids net	0.250 ton	22 kg	50 kg
	0.500 ton	33 kg	51 kg
	1.000 ton	53 kg	57 kg
	2.000 ton	58 kg	64 kg
	3.000 ton	100 kg	116 kg
	5.000 ton	121 kg	130 kg

Gehäusegröße im Vergleich /
Comparaison de la taille des logements

0.25 ton

0.5 ton

1 - 2 ton

3 - 5 ton

Schutzart Gehäuse / Protection du boîtier		IP 55	
Triebwerksgruppe / Classification Einschaltdauer / Cycle de service		M5/2m 40%	
	3 ton	M4/1Am 30%	M5/2m 40%
Steuerspannung / Tension de commande		24 V	
Überlastschutz / Protection de surcharge		Rutschkupplung / Embrayage à friction	
Endabschalter / Fin de course		beidseitiger Microschalter / Interrupteur fin de course supérieur et inférieur	
Überhitzungsschutz / Protection thermique		Wärmesensor / Capteur thermique	
Lastkette / Chaîne de levage		RUD	
Steuereinheit / Unité de commande		SIEMENS / EATON	

Subject to changes without notice. Illustrations for reference only. Always obey the operating instructions.
2023 © DELTA® Hoisting Equipment E0109231636

Elektrischer Kettenzug SG.DMS / Palan électrique à chaîne SG.DMS

Eigenschaften

- » Robuste Bauweise mit Aluminium Gehäuse.
- » Ausgelegt für eine Vielzahl von industriellen Anwendungen.
- » Schwenkbarer Lasthaken mit Hakensicherung.
- » Leichte Demontage zu Wartungszwecken.
- » Steuereinheit mit SIEMENS Relais inkl. Hauptschütz.
- » Permanent geschmiertes Getriebe, sorgt für reibungslosen und geräuscharmen Betrieb.
- » Geliefert mit Steuerschalter, Stromkabel und Kettenbehälter.
- » Erfüllt die Maschinenrichtlinie 2006/42/EG. Geliefert mit Prüfzeugnis, CE Konformitätserklärung und Betriebsanleitung.

Caractéristiques

- » Boîtier robuste en aluminium.
- » Convient à une large gamme d'applications industrielles.
- » Crochet de charge pivotant avec linguet de sécurité.
- » Démontage facile pour la maintenance.
- » Unité de commande avec relais SIEMENS.
- » La lubrification permanente de la transmission assure un fonctionnement sans faille et silencieux.
- » Livré avec boîtier de commande, câble d'alimentation et boîte à chaîne.
- » Conforme à la Directive Machines 2006/42/CE. Livré avec certificat de contrôle, déclaration CE de conformité et mode d'emploi.

SG.0.DMS

SG.0.DMS.XXXXX = 230V
SG.0.DMS110.XXXXX = 110V

Technische Daten / Spécifications							
Artikelnummer	Tragfähigkeit	Hubgeschwindigkeit	Lastkette	Kettenstränge	Leistung	Eigengewicht	Zusatzgewicht
Code de l'article	Capacité	Vitesse de levée	Chaîne de levage	Nombre de brins	Puissance	Poids net	Poids supplémentaire
	ton	m/min	Øxmm		kW	kg	kg/m
SG.0.DMS.00501	0.5	7.6	6.3 x 19	1	1.2	55	0.9
SG.0.DMS.01001	1	5	8 x 24	1	1.2	61	1.5
SG.0.DMS.02201	2	2.5	8 x 24	2	1.2	68	3

Technische Daten / Spécifications	
Betriebsspannung / Tension de fonctionnement	230V / 50Hz / 1Ph / 110V / 50Hz / 1Ph
Hubgeschwindigkeit / Vitesse de levée	Haupthub / Simple vitesse
Lastkette / Chaîne de levage	Lastkette nach EN 818-7-DAT/DT / Chaîne de levage selon EN 818-7-DAT/DT
Steuerkabel / Câble de commande	Standard ≈6 Meter / Standard ≈6 mètre
Stromkabel / Câble d'alimentation	≈1 Meter mit Schuko-Stecker / ≈1 mètre avec prise
Schutzart Gehäuse / Protection du boîtier	IP 55
Schutzart Steuerschalter / Protection de la commande	IP 65
Triebwerksgruppe / Classification	M5/2m (ISO/FEM)
Einschaltdauer / Starts pro Stunde / Cycle de service / Démarrages par heure	40% / 240
Isolationsklasse / Classe d'isolation	F
Einsatztemperatur / Température de fonctionnement	-10°C - +40°C
DGUV/BGV Lasttyp / Type de charge	Güter, darf nicht zum Heben von Personen verwendet werden / Marchandises, ne peuvent pas être utilisées pour soulever des personnes

Sicherheit / Protection	
Steuerschalter / Commande	24V Schützsteuerng mit Not-Aus / Interrupteur de commande pendentif 24V avec bouton d'arrêt d'urgence
Überlastschutz / Protection de surcharge	Extern einstellbare Rutschkupplung / Embrayage à friction réglable de l'extérieur
Bremse / Frein	Elektromagnetische Federdruckbremse, hält die Last auch bei Stromausfall sicher / Frein à ressort électromagnétique, maintient la charge en cas de panne de courant
Endabschalter / Fin de course	Elektro-mechanischer oberer und unterer Endabschalter / Interrupteur fin de course electro-mécanique supérieur et inférieur
Überhitzungsschutz / Protection thermique	Geschützt durch Wärmesensor / Protégé par capteur thermique

Abmessungen / Dimensions									
Artikelnummer / Code de l'article	A	B	C	D	E	F	H	J	K
SG.0.DMS.00501	390	350	214	80	142	102	470	40	25
SG.0.DMS.01001	390	350	214	80	142	102	520	45	31
SG.0.DMS.02201	390	350	214	80	142	102	760	53	38

Subject to changes without notice. Illustrations for reference only. Always obey the operating instructions.
2023 © DELTA® Hoisting Equipment E0109231555

Elektrischer Kettenzug SG.DMS / Palan électrique à chaîne SG.DMS

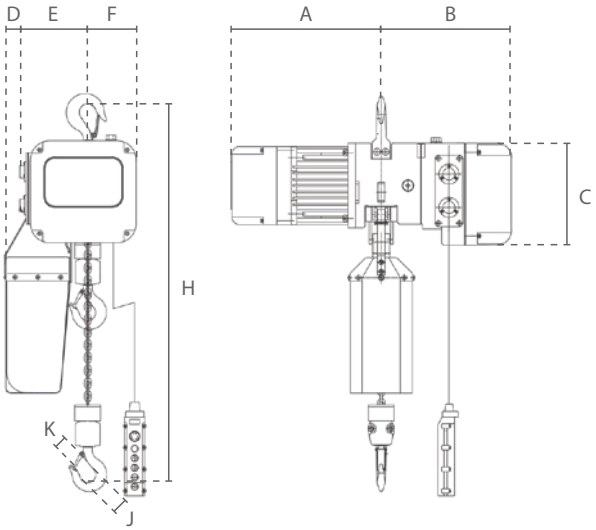

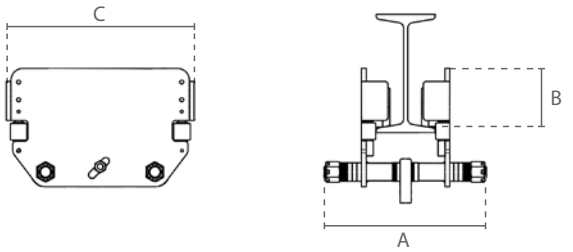

SG.0.026

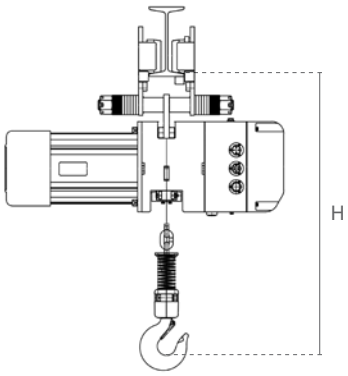

SG.0.DMY

Eigenschaften

- Elektrischer Kettenzug montiert an Handfahrwerk mit geringer Bauhöhe.
- Stützräder ermöglichen ein sicheres Fahren entlang des Trägers.
- Sicherheitsbügel dienen als Absturzsicherung, Radbruch- und Aufprallschutz. Zusätzlich ausgestattet mit Kippschutz.
- Dauerhaft geschmierte, kugelgelagerte Räder ermöglichen ein sanftes und gleichmäßiges Verfahren.
- Ausgelegt für die meisten handelsüblichen I- und H-Trägerprofile.

Caractéristiques

- Palan électrique à chaîne monté sur chariot de faible hauteur. Des roues d'appui permettent un déplacement en toute sécurité le long de la poutre. Les barres de sécurité servent de protection contre les chutes, les bris de roue et les chocs. Equipé en plus d'une protection anti-basculement.
- Les roulettes à roulement à billes, lubrifiées en permanence, permettent un mouvement doux et régulier.
- Convient à la plupart des poutres en I et en H disponibles.

Technische Daten / Spécifications				
Artikelnummer	Tragfähigkeit	Trägerbreite	Eigengewicht	Min. Bauhöhe (H)
Code de l'article	Capacité	Largeur de poutre	Poids net	Hauteur min. (H)
	ton	mm	kg	mm
SG.0.DMY.00501	0.5	74-300	77	480
SG.0.DMY.01001	1	74-300	83	510
SG.0.DMY.02201	2	74-300	90	695

Technische Daten / Spécifications					Abmessungen / Dimensions		
Artikelnummer	Tragfähigkeit	Min. Radius	Raddurchmesser	Eigengewicht			
Code de l'article	Capacité	Rayon min.	Diamètre de la roue	Poids net	A	B	C
	ton	m	mm	kg			
SG.0.02600500	0.5	2.5	68	22	424	75	270
SG.0.02601000	1	2.5	68	22	424	75	270
SG.0.02602200	2	2.5	75	22	424	75	270

Subject to changes without notice. Illustrations for reference only. Always obey the operating instructions.
2023 © DELTA® Hoisting Equipment E0109231555

Elektrischer Kettenzug US / Palan électrique à chaîne US

plug & play Funksteuerung / télécommande plug & play

CZ.0.US

Eigenschaften

- Ausgelegt für eine Vielzahl von gewerblichen Anwendungen.
- Einfache Handhabung und hohe Transportfähigkeit durch geringes Gewicht.
- Schwenkbarer Lasthaken mit Hakensicherung.
- Betriebsfertig geliefert mit Steuerschalter, Stromkabel und Kettenbehälter.
- Erfüllt die Maschinenrichtlinie 2006/42/EG. Geliefert mit Prüfzeugnis, CE Konformitätserklärung und Betriebsanleitung.

Caractéristiques

- Convient à une large gamme d'applications commerciales.
- Utilisation facile avec grande facilité de transport grâce au poids léger
- Crochet de charge pivotant avec linguet de sécurité.
- Livré prêt à l'emploi avec boîte de commande, câble d'alimentation et boîte à chaîne.
- Conforme à la Directive Machines 2006/42/CE. Livré avec certificat de contrôle, déclaration CE de conformité et mode d'emploi.

Technische Daten / Spécifications							
Artikelnummer	Tragfähigkeit	Hubgeschwindigkeit	Lastkette	Kettenstränge	Leistung	Eigengewicht	Zusatzgewicht
Code de l'article	Capacité	Vitesse de levée	Chaîne de levage	Nombre de brins	Puissance	Poids net	Poids supplémentaire
	ton	m/min	Øxmm		kW	kg	kg/m
CZ.0.US.901	0.5	5	6.3 x 19	1	1.3	16	0.9
CZ.0.US.902	1	2.5	6.3 x 19	2	1.3	17	1.8
CZ.0.US.903	1	4	7.1 x 20.2	1	2	26	1.1
CZ.0.US.904	2	2	7.1 x 20.2	2	2	31	2.2

Technische Daten / Spécifications	
Betriebsspannung / Tension de fonctionnement	230V / 50-60Hz / 1Ph (110V auf Anfrage/sur demande)
Hubgeschwindigkeit / Vitesse de levée	Haupthub / Simple vitesse
Lastkette / Chaîne de levage	Lastkette nach EN 818-7-DAT/DT / Chaîne de levage selon EN 818-7-DAT/DT
Steuerkabel / Câble de commande	Standard ≈6 Meter / Standard ≈6 mètre
Stromkabel / Câble d'alimentation	≈5 Meter mit Schuko-Stecker / ≈5 mètre avec prise
Schutzart Gehäuse / Protection du boîtier	IP 54
Schutzart Steuerschalter / Protection de la commande	IP 65
Triebwerksgruppe / Classification	M4/1Am (ISO/FEM)
Einschaltdauer / Starts pro Stunde / Cycle de service / Démarrages par heure	30% / 180
Isolationsklasse / Classe d'isolation	F
Einsatztemperatur / Température de fonctionnement	-10°C - +40°C
DGUV/BGV Lasttyp / Type de charge	Güter, darf nicht zum Heben von Personen verwendet werden / Marchandises, ne peuvent pas être utilisées pour soulever des personnes

Sicherheit / Protection	
Steuerschalter / Commande	Direktsteuerung mit Not-Aus / Interrupteur de commande pendentif 230V avec bouton d'arrêt d'urgence
Überlastschutz / Protection de surcharge	Extern einstellbare Rutschkupplung / Embrayage à friction réglable de l'extérieur
Bremse / Frein	Mechanische Bremse / Frein mécanique
Endabschalter / Fin de course	US.901 + 902: Kein Endabschalter, geschützt durch Rutschkupplung / Pas d'interrupteur fin de course, protégé par l'embrayage à friction US.903 + 904: Elektromagnetischer oberer Endabschalter, untere Hakenposition geschützt durch Rutschkupplung / Fin de course électromagnétique supérieure, limite inférieure protégée par embrayage à friction
Überhitzungsschutz / Protection thermique	Kein Überhitzungsschutz / Pas de protection

Subject to changes without notice. Illustrations for reference only. Always obey the operating instructions.
2023 © DELTA® Hoisting Equipment E3101231121

Elektrischer Kettenzug US / Palan électrique à chaîne US

Optionales Zubehör / Accessoires en option

nur für / uniquement pour US.901 & US.902

CP.0.CEC.0010

10m Verlängerungskabel / 10m Câble d'extension
Zum Verlängern des Steuerkabels. (max. 2x pro Zug)
Pour rallonger le câble de commande. (max. 2x par palan)

CZ.JACKET

Schutzhülle / Housse de protection
Zum zusätzlichen Schutz vor Wind und Wetter.
Pour une protection supplémentaire contre le vent et les intempéries.

CZ.BOX.US

Aufbewahrungsbox / Boîte de rangement
Zur bequemen Aufbewahrung und Transport.
Pour un stockage et un transport pratiques.

Eigengewicht / Poids net	Abmessungen / Dimensions
kg	mm
24	670 x 580 x 480

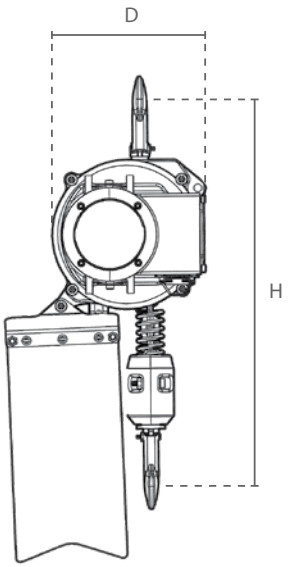

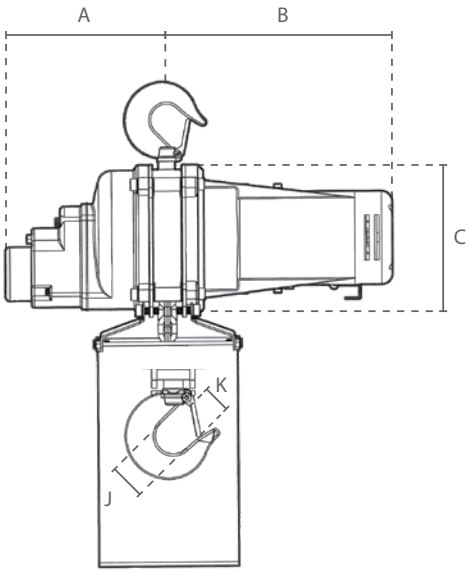

CZ.0.US.901 & 902

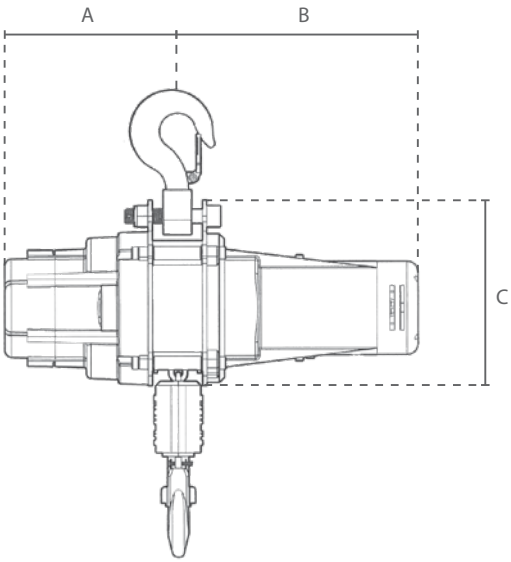

CZ.0.US.903 & 904

Artikelnummer / Code de l'article	Abmessungen / Dimensions						
	A	B	C	D	H	J	K
CZ.0.US.901	175	245	165	160	480	38	21
CZ.0.US.902	175	245	165	160	500	38	21
CZ.0.US.903	191	265	206	212	500	39	29
CZ.0.US.904	191	265	206	214	594	46	37

Subject to changes without notice. Illustrations for reference only. Always obey the operating instructions.
2023 © DELTA® Hoisting Equipment E3101231121

Funkfernbedienung / Télécommande

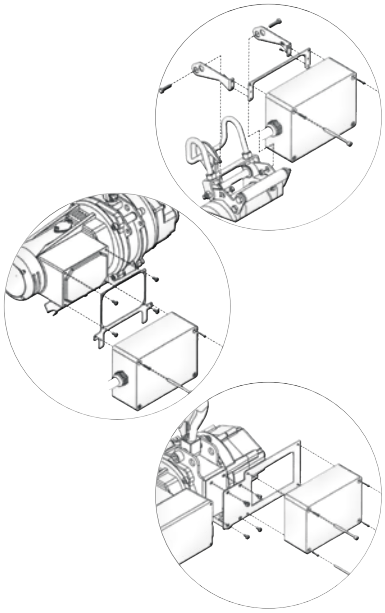

Einfach am Gerät zu montieren /
Facile à monter sur l'appareil

Eigenschaften

- » Nur geeignet für den DELTA® Kettenzug Modell US und die DELTA® Seilwinden Modell DKL und DPS.
- » Leicht nachrüstbar und im Wechsel mit dem Steuerkabel verwendbar.
- » Leichter, aber robuster Sender mit Not-Aus.
- » Maße Sender (LxBxH): 190 x 70 x 50
- » Maße Empfänger (LxBxH): 175 x 125 x 75
- » Erfüllt die Maschinenrichtlinie 2006/42/EG.

Caractéristiques

- » Compatible uniquement au palan à chaîne DELTA® modèle US et aux treuils DELTA® modèles DKL et DPS.
- » Peut-être réajusté et utilisé alternativement avec la commande de contrôle.
- » Transmetteur léger mais robuste avec interrupteur d'arrêt d'urgence.
- » Dimensions de l'émetteur (LxLxH): 190 x 70 x 50
- » Dimensions du récepteur (LxLxH): 175 x 125 x 75
- » Conforme à la Directive Machines 2006/42/CE.

Plug&play Steckverbindungen /
Connections Plug and Play facile

Technische Daten / Spécifications		
	Sender	Empfänger
	Émetteur	Récepteur
Schutzart Steuerschalter / Protection de la commande	IP 65	
Arbeitsabstand im offenen Raum / Portée espace libre	100 m	
Einsatztemperatur / Température de fonctionnement	-10°C - +40°C	
Eigengewicht / Poids net	0.4 kg	1.9 kg
Stromversorgung / Alimentation	6V (4x AA)	-

Technische Daten / Spécifications	
Artikelnummer	Modell
Code de l'article	Modèle
CZ.RC.US.901.902	CZ.0.US.901 CZ.0.US.902
CZ.RC.US.903.904	CZ.0.US.903 CZ.0.US.904
CZ.RC.DKL	CP.0.DKL.160 CP.0.DKL.230 CP.0.DKL.300 CP.0.DKL.500
CZ.RC.DPS	CP.0.DPS.200 CP.0.DPS.250 CP.0.DPS.300 CP.0.DPS.500
CZ.RC.DPT	CP.0.DPT.30075 CP.0.DPT.30151

Subject to changes without notice. Illustrations for reference only. Always obey the operating instructions.
2023 © DELTA® Hoisting Equipment E2407231636

			Modell / Modèle SG.0.DMS	Modell / Modèle CZ.0.US
Verfügbare Modelle / Modèles disponibles			0.5 - 2 ton / 110V/230V	0.5 - 2 ton / 110V/230V
Hubgeschwindigkeit / Vitesse de levée	0.500 ton		7.6 m/min	5 m/min
	1.000 ton	2 Strang / 2 brins	-	2,5 m/min
		1 Strang / 1 brin	5 m/min	4 m/min
	2.000 ton		2.5 m/min	2 m/min
Eigengewicht / Poids net	0.500 ton		55 kg	16 kg
	1.000 ton	2 Strang / 2 brins	-	17 kg
		1 Strang / 1 brin	61 kg	26 kg
	2.000 ton		68 kg	31 kg

Gehäusegröße im Vergleich /
Comparaison de la taille des logements

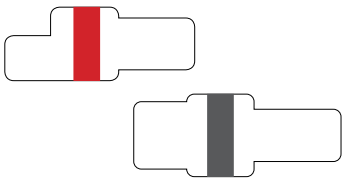

Motor / Moteur	Bürstenloser Motor / Moteur sans balais	Bürstenmotor / Moteur avec balais
Schutzart Gehäuse / Protection du boîtier	IP 55	IP 54
Triebwerksgruppe / Classification Einschaltdauer / Cycle de service	M5/2m (ISO/FEM) 40%	M4/1Am (ISO/FEM) 30%
Steuerspannung / Tension de commande	24 V	Direktsteuerung / Contrôle direct
Überlastschutz / Protection de surcharge	Rutschkupplung / Embrayage à friction	
Endabschalter / Fin de course	beidseitiger Endabschalter / Interrupteur fin de course supérieur et inférieur	oberer Endabschalter / Fin de course supérieure (US.903 + 904)
Überhitzungsschutz / Protection thermique	Wärmesensor / Capteur thermique	-
Lastkette / Chaîne de levage	RUD	
Steuereinheit / Unité de commande	SIEMENS Relais	-

Subject to changes without notice. Illustrations for reference only. Always obey the operating instructions.
2023 © DELTA® Hoisting Equipment E3101231118

Batterie Kettenzug / Palan à chaîne à batterie

Eigenschaften

- » Schnelle Einsatzfähigkeit.
- » Einfache Handhabung und hohe Transportfähigkeit durch geringes Gewicht und Tragekoffer.
- » Ideal für Einsatzgebiete ohne Stromversorgung.
- » Batterieleistung: 25min bei Nennlast.
- » Geliefert mit Ersatzakku und Schnellladegerät.
- » Schwenkbarer Lasthaken mit Hakensicherung.
- » Betriebsfertig geliefert mit Steuerschalter und Kettenbehälter.
- » Erfüllt die Maschinenrichtlinie 2006/42/EG. Geliefert mit Prüfzeugnis, CE Konformitätserklärung und Betriebsanleitung.

Caractéristiques

- » Disponibilité opérationnelle rapide.
- » Utilisation facile avec grande facilité de transport grâce au poids léger et à la mallette de transport.
- » Idéal pour les applications sans alimentation électrique.
- » Puissance de la batterie: 25min à charge nominale.
- » Livré avec batterie de rechange et chargeur.
- » Crochet de charge pivotant avec linguet de sécurité.
- » Livré prêt à l'emploi avec boîte de commande et boîte à chaîne.
- » Conforme à la Directive Machines 2006/42/CE. Livré avec certificat de contrôle, déclaration CE de conformité et mode d'emploi.

CZ.0.DBH

Technische Daten / Spécifications							
Artikelnummer	Tragfähigkeit	Hubhöhe	Hubgeschwindigkeit	Lastkette	Kettenstränge	Leistung	Eigengewicht
Code de l'article	Capacité	Hauteur de levage	Vitesse de levée	Chaîne de levage	Nombre de brins	Puissance	Poids net
	ton	m	m/min	Øxmm		kW	kg
CZ.0.DBH.250.10	0.25	10	4.5	4 x 12	1	-	12
CZ.0.DBH.500.05	0.5	5	2.2	4 x 12	2	-	13.5

Technische Daten / Spécifications	
Betriebsspannung / Tension de fonctionnement	18V (5.0Ah 90Wh) wiederaufladbarer Li-Ion Akku / 18V (5.0Ah 90Wh) batterie li-ion rechargeable
Hubgeschwindigkeit / Vitesse de levée	Variable Geschwindigkeit (beim Senken) / Vitesse variable (en descente)
Lastkette / Chaîne de levage	Verzinkte Lastkette nach EN 818-7 / Chaîne de levage galvanisée selon EN 818-7
Steuerkabel / Câble de commande	Standard ≈3 Meter / Standard ≈3 mètre
Stromkabel / Câble d'alimentation	-
Schutzart Gehäuse / Protection du boîtier	IP 54
Schutzart Steuerschalter / Protection de la commande	IP 50
Triebwerksgruppe / Classification	M4/1Am (ISO/FEM)
Einschaltdauer / Starts pro Stunde / Cycle de service / Démarrages par heure	30% / 180
Isolationsklasse / Classe d'isolation	F
Einsatztemperatur / Température de fonctionnement	-10°C - +40°C
DGUV/BGV Lasttyp / Type de charge	Güter, darf nicht zum Heben von Personen verwendet werden / Marchandises, ne peuvent pas être utilisées pour soulever des personnes

Sicherheit / Protection	
Steuerschalter / Commande	Steuerschalter mit Not-Aus / Interrupteur de commande pendentif avec bouton d'arrêt d'urgence
Überlastschutz / Protection de surcharge	Rutschkupplung und digitaler Schutz / Embrayage à friction et protection numérique
Bremse / Frein	Mechanische Bremse / Frein mécanique
Endabschalter / Fin de course	Elektromagnetischer oberer Endabschalter, untere Hakenposition geschützt durch Rutschkupplung / Fin de course électromagnétique supérieure, limite inférieure protégée par embrayage à friction
Überhitzungsschutz / Protection thermique	Kein Überhitzungsschutz / Pas de protection

Subject to changes without notice. Illustrations for reference only. Always obey the operating instructions.
2023 © DELTA® Hoisting Equipment E2407231418

Batterie Kettenzug / Palan à chaîne à batterie

Tragekoffer / Mallette de transport		
Tragfähigkeit	Gesamtgewicht *	Abmessungen
Capacité	Poids total *	Dimensions
ton	kg	mm
0.25	20.3	640 x 420 x 280
0.5	23.2	

* inklusive allem Zubehör und Standard-Hubhöhe /
y compris tous les accessoires et hauteur de levage standard

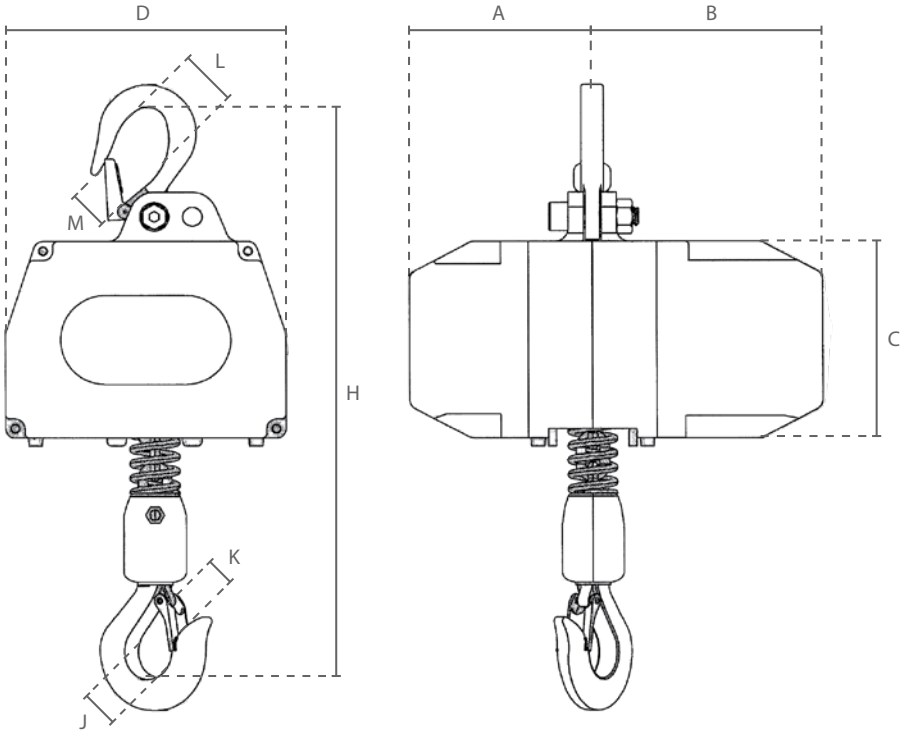

Abmessungen / Dimensions									
Artikelnummer / Code de l'article	A	B	C	D	H	J	K	L	M
CZ.0.DBH.250	114	144	122	173	355	29	19	27	20
CZ.0.DBH.500	114	144	122	173	375	29	19	27	20

Subject to changes without notice. Illustrations for reference only. Always obey the operating instructions.
2023 © DELTA® Hoisting Equipment E2407231418

Druckluft Kettenzug / Palan pneumatique à chaîne

Eigenschaften

- » Geschlossenes und geräuscharmes Planetengetriebe ermöglichen hohe Betriebszyklen.
- » Steuerung für variable Geschwindigkeit.
- » Stoß- und korrosionsbeständiges Gehäuse.
- » Effizienter Motor liefert hohe Leistung.
- » Ausgelegt für potenziell gefährliche und explosive Umgebungen. ATEX Zertifikat auf Anfrage.
- » Geliefert ohne Lufttrockner, Filter, Druckregulator und Schmierung.
- » Geliefert mit Steuerung und Kettenbehälter.
- » Erfüllt die Maschinenrichtlinie 2006/42/EG. Geliefert mit Prüfzeugnis, CE Konformitätserklärung und Betriebsanleitung.

Caractéristiques

- » L'engrenage planétaire fermé et silencieux permet des cycles de fonctionnement élevés.
- » Commande de vitesse variable.
- » Boîtier résistant aux chocs et à la corrosion.
- » Moteur efficace pour une performances élevées.
- » Convient aux environnements potentiellement dangereux et explosifs. Certificat ATEX sur demande.
- » Livré sans sécheur d'air, filtre, régulateur de pression et lubrification.
- » Livré avec boîtier de commande et boîte à chaîne.
- » Conforme à la Directive Machines 2006/42/CE. Livré avec certificat de contrôle, déclaration CE de conformité et mode d'emploi.

CD.0.PH

Technische Daten / Spécifications							
Artikelnummer	Tragfähigkeit	Hubgeschwindigkeit	Lastkette	Kettenstränge	Leistung	Eigengewicht	Zusatzgewicht
Code de l'article	Capacité	Vitesse de levée	Chaîne de levage	Nombre de brins	Puissance	Poids net	Poids supplémentaire
	ton	m/min (6 bar)	Øxmm		kW (6 bar)	kg	kg/m
CD.0.PH.0025	0.25	18	6.3 x 19	1	1.5	32	0.9
CD.0.PH.0050	0.5	11	6.3 x 19	1	1.5	36	0.9
CD.0.PH.0100	1	7.6	7.1 x 20.2	1	2.0	51	1.1
CD.0.PH.0200	2	3.8	7.1 x 20.2	2	2.0	60	2.2
CD.0.PH.0320	3.2	4.8	13 x 36	1	3.5	108	3.7
CD.0.PH.0630	6.3	2.4	13 x 36	2	3.5	138	7.4
CD.0.PH.1000	10	1.6	16 x 45	2	3.5	186	10.4
CD.0.PH.1600	16	1.0	16 x 45	3	3.5	327	15.6
CD.0.PH.2000	20	0.8	16 x 45	4	3.5	383	20.8

Technische Daten / Spécifications	
Lastkette / Chaîne de levage	Lastkette nach EN 818-7-DAT/DT / Chaîne de levage selon EN 818-7-DAT/DT
Steuerung / Commande	Standard mit Zugkettensteuerung. Auf Anfrage mit Handventil-Steuerung. / Standard avec commande par cordon à bascule. Sur demande avec commande manuelle de la vanne.
Schutzart Gehäuse / Protection du boîtier	IP 54
Triebwerksgruppe / Classification	M5/2m (ISO/FEM)
Einschaltdauer / Cycle de service	40%
Betriebstemperatur / Température de fonctionnement	-40°C - +80°C
ATEX Bereich / ATEX zone	ATEX Zone 2 CE EX II 3G IIB T3 / 3D T200°C
DGUV/BGV Lasttyp / Type de charge	Güter, darf nicht zum Heben von Personen verwendet werden / Marchandises, ne peuvent pas être utilisées pour soulever des personnes

Sicherheit / Protection	
Überlastsschutz / Protection de surcharge	Überlastschutz, unterbricht die Hauptluftzufuhr und aktiviert die Bremse durch Überwachung des Luftdrucks / La protection contre les surcharges coupe l'alimentation d'air principal et enclenche le frein en surveillant la pression d'air.
Bremse / Frein	Sicherheitsbremse, hält die Last auch beim Abschalten der Luft / Frein de sécurité maintient la charge lorsque l'air est coupé
Endabschalter / Fin de course	Oberer und unterer Endabschalter, unterbricht die Hauptluftzufuhr / Interrupteur fin de course supérieur et inférieur coupe l'alimentation d'air principale

Subject to changes without notice. Illustrations for reference only. Always obey the operating instructions.
2023 © DELTA® Hoisting Equipment E3101231128

Druckluft Kettenzug / Palan pneumatique à chaîne

Technische Daten / Spécifications						
Tragfähigkeit	Luftdruck	Luftverbrauch	Geräuschpegel beim Heben	Geräuschpegel beim Senken	Luftanschluss	Luftzufuhr
Capacité	Pression d'air	Consommation d'air	Niveau sonore pendant le levage	Niveau sonore pendant l'abaissement	Entrée d'air	Alimentation d'air principale
ton	bar	m^3/min (6 bar)	dB	dB	mm	mm
0.25	4-6	2	85	82	12.7	19.1
0.5	4-6	2	85	82	12.7	19.1
1	4-6	2	85	82	12.7	19.1
2	4-6	2	85	82	12.7	19.1
3.2	4-6	4	90	87	19.1	50.8
6.3	4-6	4	90	87	19.1	50.8
10	4-6	4	90	87	25.4	50.8
16	4-6	4	90	87	25.4	50.8
20	4-6	4	90	87	25.4	50.8

Optionales Zubehör / Accessoires en option

CD.0.PR

CD.0.PT

RUD Lastkette chaîne de levage

Eigenschaften

- Pneumatischer Kettenzug montiert an pneumatischem Fahrwerk mit geringer Bauhöhe.
- Sicherheitsbügel dienen als Absturzsicherung, Radbruch- und Aufprallschutz. Zusätzlich ausgestattet mit Kippschutz.
- Dauerhaft geschmierte, kugelgelagerte Räder ermöglichen ein sanftes und gleichmäßiges Verfahren.
- Ausgelegt für die meisten handelsüblichen I- und H-Trägerprofile.

Caractéristiques

- Palan pneumatique à chaîne monté sur châssis pneumatique de faible hauteur.
- Les barres de sécurité servent de protection contre les chutes, les bris de roue et les chocs. Equipé en plus d'une protection anti-basculement.
- Les roulettes à roulement à billes, lubrifiées en permanence, permettent un mouvement doux et régulier.
- Convient à la plupart des poutres en I et en H disponibles.

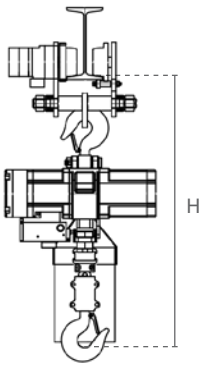

Technische Daten / Spécifications								
Artikelnummer	Tragfähigkeit	Fahrgeschwindigkeit	Leistung	Trägerbreite	Min. radius	Raddurchmesser	Eigengewicht	Min. Bauhöhe (H)
Code de l'article	Capacité	Vitesse de déplacement	Puissance	Largeur de poutre	Rayon min.	Diamètre de la roue	Poids net	Hauteur min. (H)
	ton	m/min	kW (6 bar)	mm	m	mm	kg	mm
CD.0.PT.005	0.5		0.2					
CD.0.PT.010	1	20	0.2	75-125	1.3	78	32	621
CD.0.PT.020	2	20	0.2	100-150	1.5	90	40	751
CD.0.PT.032	3.2	10	0.2	125-175	1.8	100	55	902
CD.0.PT.063	6.3	4	0.2	125-175	3	140	70	1125

Technische Daten / Spécifications			
Tragfähigkeit	Luftdruck	Luftverbrauch	Luftanschluss
Capacité	Pression d'air	Consommation d'air	Entrée d'air
ton	bar	m^3/min (6 bar)	mm
0.5	6	0.6	19.1
1	6	0.6	19.1
2	6	0.6	19.1
3.2	6	0.6	19.1
6.3	6	0.6	19.1

Subject to changes without notice. Illustrations for reference only. Always obey the operating instructions.
2023 © DELTA® Hoisting Equipment E3101231128

Druckluft Kettenzug / Palan pneumatique à chaîne

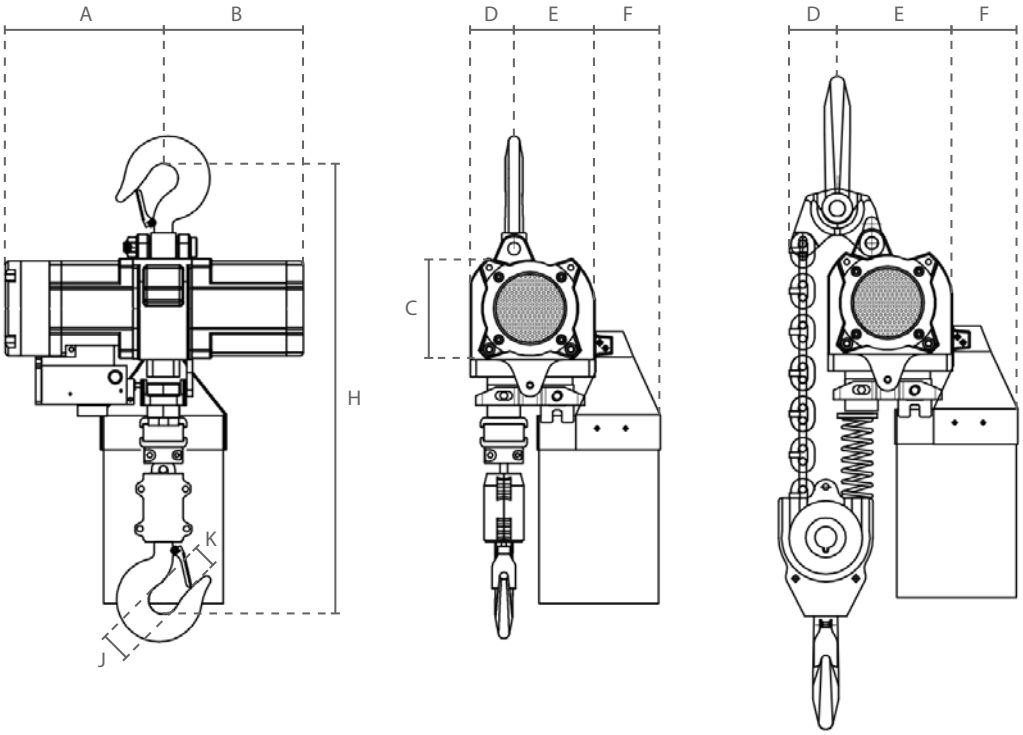

Abmessungen / Dimensions									
Artikelnummer / Code de l'article	A	B	C	D	E	F	H	J	K
CD.0.PH.0025	197	174	110	70	70	104	535	40	32
CD.0.PH.0050	228	174	110	70	70	104	535	40	32
CD.0.PH.0100	255	205	132	65	95	91	540	40	32
CD.0.PH.0200	255	205	132	73	87	159	760	46	40
CD.0.PH.0320	313	246	166	77	142	115	814	52	47
CD.0.PH.0630	313	246	166	77	142	115	1022	62	52
CD.0.PH.1000	308	308	238	170	156	-	1100	75	69
CD.0.PH.1600	374	372	238	166	160	-	1350	120	109
CD.0.PH.2000	374	372	238	166	160	-	1400	120	109

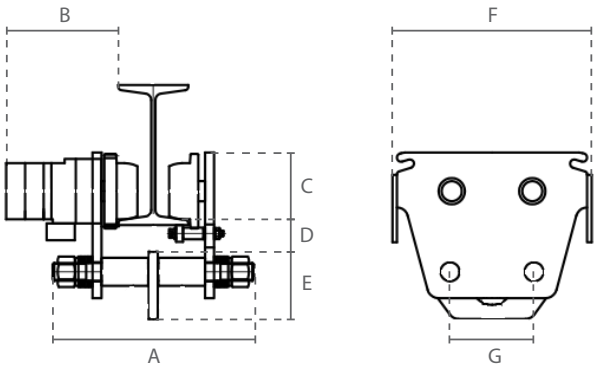

Abmessungen / Dimensions							
Artikelnummer / Code de l'article	A	B	C	D	E	F	G
CD.0.PT.005							
CD.0.PT.010	264	208	83	56	102	294	125
CD.0.PT.020	300	210	95	48	115	322	130
CD.0.PT.032	360	217	105	48	120	356	150
CD.0.PT.063	365	219	145	77	264	386	280

Subject to changes without notice. Illustrations for reference only. Always obey the operating instructions.
2023 © DELTA® Hoisting Equipment E3101231128

DELTA®

Stirnradkettenzüge / Palans à chaîne manuels

Premium Stirnradkettenzug
Palan à chaîne manuel Premium
- 35 -

Stirnradkettenzug
Palan à chaîne manuel
- 40 -

Funkenarmer Stirnradkettenzug
Palan manuel à chaîne anti-étincelles
- 43 -

Aluminium Stirnradkettenzug
Palan à chaîne manuel en aluminium
- 45 -

Edelstahl Stirnradkettenzug
Palan à chaîne manuel en acier inoxydable
- 46 -

Subject to changes without notice. Illustrations for reference only. Always obey the operating instructions.
2023 © DELTA® Hoisting Equipment E0109231606

Premium Stirnradkettenzug / Palan à chaîne manuel Premium

Eigenschaften

- Wartungsfreundliches Design. Bremse und Getriebe sind einfach zugänglich.
- Präzisionsgefertigte Wellen, Kettennuss und Zahnräder ermöglichen reibungslosen Betrieb.
- Hochfestes Doppelgehäuse bietet Schutz vor Staub und Wasser.
- Robustes Gehäuse, hält äußeren Stößen stand, ohne die Ausrichtung der Lager zu beschädigen.
- Messpunkte am Trag- und Lasthaken.

Premium Eigenschaften:

- Verbesserte, korrosionsbeständige, geschlossene Zylinderrollenlager.
- Optimiertes Gehäuse bietet geringeres Gewicht und einfachere Handhabung.

- Erfüllt die Maschinenrichtlinie 2006/42/EG. Geliefert mit Prüfzeugnis, CE Konformitätserklärung und Betriebsanleitung.

Caractéristiques

- Système d'entretien facile. Le frein et la boîte de vitesses sont facilement accessibles.
- Des arbres, des pignons et des roues dentées fabriqués avec précision assurent un fonctionnement sans faille.
- Un double boîtier à haute résistance offre une protection contre la poussière et l'eau.
- Boîtier robuste, résistant aux chocs extérieurs sans endommager l'alignement des paliers.
- Crochet avec indicateurs de déformation.

Caractéristiques Premium:

- Roulements à rouleaux cylindriques fermés améliorés, résistants à la corrosion.
- Le boîtier amélioré offre un poids plus léger et une utilisation plus facile.

- Conforme à la Directive Machines 2006/42/CE. Livré avec certificat de contrôle, déclaration CE de conformité et mode d'emploi.

YouTube

Technische Daten / Spécifications								
Artikelnummer	Tragfähigkeit	Lastkette	Kettenstränge	Testbelastung	Kraftaufwand bei Volllast	Haspelweg für 1m Hub	Eigengewicht	Zusatzgewicht
Code de l'article	Capacité	Chaîne de levage	Nombre de brins	Charge de test	Effort pour chargement max	Chaîne manuelle pour 1m de levage	Poids net	Poids supplémentaire
	ton	Øxmm		kN	N	m	kg *	kg/m **
DR.0.04100500	0.5	5 x 15	1	6.1	186	34	3.8	1.4
DR.0.04101000	1	6 x 18	1	12.3	270	42	6.2	1.7
DR.0.04101500	1.5	8 x 24	1	18.4	345	56	9.2	2.4
DR.0.04102000	2	8 x 24	1	24.5	460	73	9.8	2.4
DR.0.04103000	3	8 x 24	2	36.8	355	112	10.5	3.9
DR.0.04105000	5	10 x 30	2	61.1	462	164	21.7	5.5
DR.0.04110000	10	10 x 30	4	122.5	488	327	53.1	10.1
DR.0.04120000	20	10 x 30	8	235.2	488x2	327x2	110.5	19.4
DR.0.04130000	30	10 x 30	12	367.5	488x2	333x2	220	28.5

* ohne Last- und Handkette / sans chaîne de charge et chaîne manuelle ** pro Meter Hubhöhe für Last- und Handkette / par mètre de hauteur de levage pour la chaîne de charge et la chaîne manuelle

Technische Daten / Spécifications	
Haken / Crochets	Geschmiedete Stahlhaken mit Hakensicherung / Crochets en acier forgé avec linguet moulé
Lastkette / Chaîne de levage	Verzinkte Lastkette nach EN 818-7-T / Chaîne de levage galvanisée selon EN 818-7-T
Handkette / Chaîne de main	Verzinkte Handkette / Chaîne à main galvanisée
Einsatztemperatur / Température de fonctionnement	-10°C - +60°C
ATEX Bereich / ATEX zone	nicht geeignet / ne convient pas
DGUV/BGV Lasttyp / Type de charge	Güter, darf nicht zum Heben von Personen verwendet werden / Marchandises, ne peuvent pas être utilisées pour soulever des personnes

Sicherheit / Protection	
Überlastschutz / Protection de surcharge	Verfügbar mit Rutschkupplung ausgelegt als Überlastschutz / Disponible avec protection contre les surcharges par l'embrayage à friction
Bremse / Frein	Premium Eigenschaft: Selbstständige Sicherheits-Lastdruckbremse mit doppelten Sperrklinken. Extrem langlebige Bremsscheibe mit aufgesinterten Bremsbelägen. / Caractéristiques Premium: Frein à pression de sécurité autonome avec double cliquet. Disque de frein extrêmement durable avec garnitures de frein frittées.

Subject to changes without notice. Illustrations for reference only. Always obey the operating instructions.
2023 © DELTA® Hoisting Equipment E0109231227

YouTube

Watch the product video!

** click on the link **

Nederlands	*https://youtu.be/L1aD9-FVdZ4*
English	*https://youtu.be/CuG0VznaBGo*
Deutsch	*https://youtu.be/kCSRcd_973E*
Français	*https://youtu.be/cI_oVtW6dPo*
Español	*https://youtu.be/Bqk9vqn17lU*
Italiano	*https://youtu.be/DLJ1dt804oM*
Dansk	*https://youtu.be/0tykpsXSLrQ*

Subject to changes without notice. Illustrations for reference only. Always obey the operating instructions.
2023 © DELTA® Hoisting Equipment E3101231650

Premium Stirnradkettenzug / Palan à chaîne manuel Premium

Verfügbar mit Überlastschutz / Disponible avec protection contre les surcharges

Artikelnummer Code de l'article	Tragfähigkeit Capacité ton
DR.0.04400500.OP	0.5
DR.0.04401000.OP	1
DR.0.04401500.OP	1.5
DR.0.04402000.OP	2
DR.0.04403000.OP	3
DR.0.04405000.OP	5
DR.0.04410000.OP	10
DR.0.04420000.OP	20
DR.0.04430000.OP	30
DR.0.04450000.OP	50

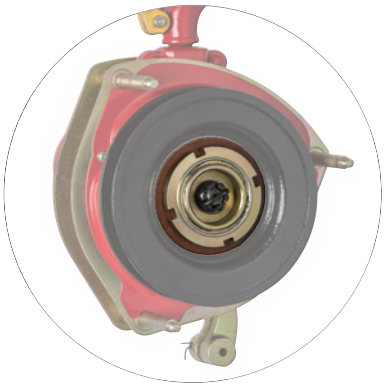

3 ton Stirnradkettenzug mit **1-strängiger** Lastkette / 3 ton palan à chaîne manuel avec **1-brin seul**

Standardmodell / Modèle standard

DR.0.04103100 | DR.0.04103000

Eigenschaften

Vorteil:

» Fast 1.5x schneller beim Heben und Senken.

Caractéristiques

Avantage:

» Presque 1.5x plus rapide en levée et en descente.

Technische Daten / Spécifications								
Artikelnummer Code de l'article	Tragfähigkeit Capacité ton	Lastkette Chaîne de levage Øxmm	Kettenstränge Nombre de brins	Testbelastung Charge de test kN	Kraftaufwand bei Volllast Effort pour chargement max N	Haspelweg für 1m Hub Chaîne manuelle pour 1m de levage m	Eigengewicht Poids net kg *	Zusatzgewicht Poids supplémentaire kg/m **
DR.0.04103100	3	10 x 30	1	36.8	372	77	21.3	3.2
DR.0.04103000	3	8 x 24	2	36.8	355	112	10.5	3.9

* ohne Last- und Handkette / sans chaîne de charge et chaîne manuelle ** pro Meter Hubhöhe für Last- und Handkette / par mètre de hauteur de levage pour la chaîne de charge et la chaîne manuelle

Subject to changes without notice. Illustrations for reference only. Always obey the operating instructions.
2023 © DELTA® Hoisting Equipment E0109231227

Premium Stirnradkettenzug / Palan à chaîne manuel Premium

Montiert an Haspelfahrwerk mit geringer Bauhöhe / Monté sur chariot de faible hauteur

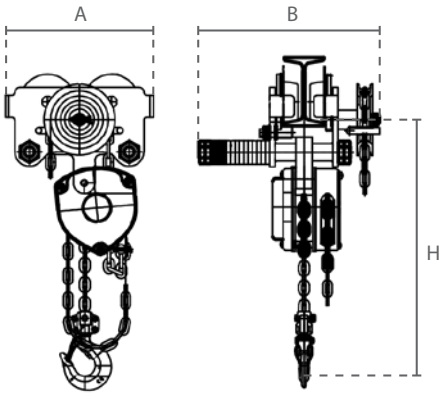

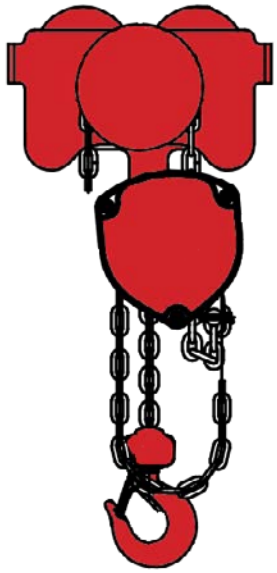

Technische Daten / Spécifications					
Artikelnummer	Tragfähigkeit	Eigengewicht	Trägerbreite	Min. Radius	Raddurchmesser (R)
Code de l'article	Capacité	Poids net	Largeur de poutre	Rayon min.	Diamètre de la roue (R)
	ton	kg	mm	m	mm
DR.0.09100500	0.5	13.9	64-140	0.9	58
DR.0.09101000	1	21.8	68-140	1	75
DR.0.09102000	2	30.7	76-165	1.2	90
DR.0.09103000	3	45.5	76-300	1.5	110
DR.0.09105000	5	38.6	94-300	2	122
DR.0.09110000	10	141.7	136-300	3	151
DR.0.09120000	20	347.3	144-300	4.5	200
DR.0.09130000	30	378.8	144-300	4.5	200

Sicherheit / Protection	
Überlastschutz / Protection de surcharge	Standard mit Rutschkupplung ausgelegt als Überlastschutz / De série avec protection contre les surcharges par l'embrayage à friction
Bremse / Frein	Premium Eigenschaft: Selbstständige Sicherheits-Lastdruckbremse mit doppelten Sperrklinken. Extrem langlebige Bremsscheibe mit aufgesinterten Bremsbelägen. / Caractéristiques Premium: Frein à pression de sécurité autonome avec double cliquet. Disque de frein extrêmement durable avec garnitures de frein frittées.

Abmessungen / Dimensions			
Tragfähigkeit / Capacité ton	A	B	H
0.5	238	296	286
1	273	295	341
2	303	357	404
3	363	501	382
5	436	514	555
10	455	470	820
20	642	525	950
30	642	525	1280

Subject to changes without notice. Illustrations for reference only. Always obey the operating instructions.
2023 © DELTA® Hoisting Equipment E0109231227

Premium Stirnradkettenzug / Palan à chaîne manuel Premium

Kettensack / Sac à chaîne

Artikelnummer Code de l'article	Tragfähigkeit Capacité ton	Kettenlänge Longueur de chaîne m
DB.1.06400250.CB.20	0.25	20
DB.1.06400500.CB.12	0.5	12
	1	
DB.1.06402000.CB.12	1.5	12
	2	
	3	

0.5 ton 1 ton 1.5 ton 2 ton 3 ton 5 ton 10 ton 20 ton

Subject to changes without notice. Illustrations for reference only. Always obey the operating instructions.
2023 © DELTA® Hoisting Equipment E0109231227

DELTA RED® VS DELTA YELLOW®

Geschlossene "heavy-duty" Zylinderrollenlager. / Roulements à rouleaux cylindriques à usage intensif fermés.

Extrem langlebige Bremsscheibe mit aufgesinterten Bremsbelägen. / Disque de frein extrêmement durable avec garnitures de frein frittées.

Premium

Hochwertige gegossene Hakensicherungen. / Serrures de sécurité en fonte de haute qualité.

Kompaktes Design. / Conception compacte.

Verfügbar mit Überlastschutz. / Disponible avec protection contre les surcharges.

Subject to changes without notice. Illustrations for reference only. Always obey the operating instructions.
2023 © DELTA® Hoisting Equipment E2407231501

Stirnradkettenzug / Palan à chaîne manuel

Eigenschaften

- » Wartungsfreundliches Design. Bremse und Getriebe sind einfach zugänglich.
- » Getriebe geführt von hochwertigen Lagern.
- » Präzisionsgefertigte Wellen, Kettennuss und Zahnräder ermöglichen reibungslosen Betrieb.
- » Hochfestes Doppelgehäuse bietet Schutz vor Staub und Wasser.
- » Robustes Gehäuse, hält äußeren Stößen stand, ohne die Ausrichtung der Lager zu beschädigen.
- » Messpunkte am Trag- und Lasthaken.
- » Erfüllt die Maschinenrichtlinie 2006/42/EG. Geliefert mit Prüfzeugnis, CE Konformitätserklärung und Betriebsanleitung.

Caractéristiques

- » Système d'entretien facile. Le frein et la boîte de vitesses sont facilement accessibles.
- » Transmission guidée par des paliers de haute qualité.
- » Des arbres, des pignons et des roues dentées fabriqués avec précision assurent un fonctionnement sans faille.
- » Un double boîtier à haute résistance offre une protection contre la poussière et l'eau.
- » Boîtier robuste, résistant aux chocs extérieurs sans endommager l'alignement des paliers.
- » Crochet avec indicateurs de déformation.
- » Conforme à la Directive Machines 2006/42/CE. Livré avec certificat de contrôle, déclaration CE de conformité et mode d'emploi.

DELTA BLACK®

- » Verfügbar in schwarz mit schwarzer Lastkette nach EN 818-7-T. Andere Tragfähigkeiten auf Anfrage.
- » Disponible en noir avec chaîne de levage noire selon EN 818-7-T. Autres capacités sur demande.

DB.0.064 DY.0.044

Technische Daten / Spécifications								
Artikelnummer	Tragfähigkeit	Lastkette	Kettenstränge	Testbelastung	Kraftaufwand bei Volllast	Haspelweg für 1m Hub	Eigengewicht	Zusatzgewicht
Code de l'article	Capacité	Chaîne de levage	Nombre de brins	Charge de test	Effort pour chargement max	Chaîne manuelle pour 1m de levage	Poids net	Poids supplémentaire
	ton	Øxmm		kN	N	m	kg *	kg/m **
DY.0.04400500	0.5	6 x 18	1	6.1	200	34	4.7	1.7
DY.0.04401000	1	6 x 18	1	12.3	320	42	6.8	1.7
DY.0.04401500	1.5	8 x 24	1	18.4	360	56	9.7	2.4
DY.0.04402000	2	8 x 24	1	24.5	365	73	11.3	2.4
DY.0.04403000	3	8 x 24	2	36.8	385	112	13.4	3.9
DY.0.04405000	5	10 x 30	2	61.1	435	164	23.1	5.5
DY.0.04410000	10	10 x 30	4	122.5	435	327	49.1	10.1
DY.0.04420000	20	10 x 30	8	235.2	435x2	327x2	105.8	19.4
DY.0.04450000	50	10 x 30	22	612.5	435x2	900x2	912	51.6
DB.0.06400250	0.25	4 x 12	1	3.7	190	30	4.1	0.8
DB.0.06400500	0.5	6 x 18	1	6.1	200	34	4.7	1.7
DB.0.06401000	1	6 x 18	1	12.3	320	42	6.8	1.7

* ohne Last- und Handkette / sans chaîne de charge et chaîne manuelle ** pro Meter Hubhöhe für Last- und Handkette / par mètre de hauteur de levage pour la chaîne de charge et la chaîne manuelle

Technische Daten / Spécifications	
Haken / Crochets	Geschmiedete Stahlhaken mit Hakensicherung / Crochets en acier forgé avec linguet moulé
Lastkette / Chaîne de levage	Verzinkte Lastkette nach EN 818-7-T / Chaîne de levage galvanisée selon EN 818-7-T
Handkette / Chaîne de main	Verzinkte Handkette / Chaîne à main galvanisée
Einsatztemperatur / Température de fonctionnement	-10°C - +60°C
ATEX Bereich / ATEX zone	nicht geeignet / ne convient pas
DGUV/BGV Lasttyp / Type de charge	Güter, darf nicht zum Heben von Personen verwendet werden / Marchandises, ne peuvent pas être utilisées pour soulever des personnes

Sicherheit / Protection	
Überlastschutz / Protection de surcharge	Kein Überlastschutz / Pas de protection contre les surcharges
Bremse / Frein	Selbstständige Sicherheits-Lastdruckbremse mit doppelten Bremsscheiben und Sperrklinken / Frein de sécurité automatique avec deux disques de friction et cliquets

Subject to changes without notice. Illustrations for reference only. Always obey the operating instructions.
2023 © DELTA® Hoisting Equipment E0108230930

CE

Stirnradkettenzug / Palan à chaîne manuel

Verfügbar bis
Disponible jusqu'à
50 ton

Subject to changes without notice. Illustrations for reference only. Always obey the operating instructions.
2023 © DELTA® Hoisting Equipment E3101231342

Funkenarmer Stirnradkettenzug / Palan manuel à chaîne anti-étincelles

Eigenschaften

- Ausgelegt für potenziell gefährliche und explosive Umgebungen. ATEX Zertifikat auf Anfrage.
- Verbesserte Korrosionsbeständigkeit durch verchromtes Gehäuse.
- Wartungsfreundliches Design. Bremse und Getriebe sind einfach zugänglich.
- Gelagertes Getriebe.
- Doppelgehäuse bietet Schutz vor Staub und Wasser.
- Erfüllt die Maschinenrichtlinie 2006/42/EG. Geliefert mit Prüfzeugnis, CE Konformitätserklärung und Betriebsanleitung.

Caractéristiques

- Convient aux environnements potentiellement dangereux et explosifs. Certificat ATEX sur demande.
- Meilleure résistance à la corrosion grâce au boîtier chromé.
- Système d'entretien facile. Le frein et la boîte de vitesses sont facilement accessibles.
- Transmission montée sur palier.
- Le double boîtier offre une protection contre la poussière et l'eau.
- Conforme à la Directive Machines 2006/42/CE. Livré avec certificat de contrôle, déclaration CE de conformité et mode d'emploi.

Technische Daten / Spécifications								
Artikelnummer	Tragfähigkeit	Lastkette	Kettenstränge	Testbelastung	Kraftaufwand bei Volllast	Haspelweg für 1m Hub	Eigengewicht	Zusatzgewicht
Code de l'article	Capacité	Chaîne de levage	Nombre de brins	Charge de test	Effort pour chargement max	Chaîne manuelle pour 1m de levage	Poids net	Poids supplémentaire
	ton	Øxmm		kN	N	m	kg *	kg/m **
ATEX Zone 1								
DC.0.06500500	0.5	6 x 18	1	6.3	200	34	4.1	1.7
DC.0.06501000	1	6 x 18	1	12.5	304	42	6.2	1.7
DC.0.06502000	2	8 x 24	1	25.0	410	73	10.4	2.4
DC.0.06503000	3	8 x 24	2	37.5	343	112	13.6	3.9
DC.0.06505000	5	10 x 30	2	63.0	414	164	21.9	5.5
DC.0.06510000	10	10 x 30	4	125.0	423	327	48.5	10.1
DC.0.06520000	20	10 x 30	8	250.0	435x2	327x2	104.4	19.4
ATEX Zone 2								
DC.0.06600500	0.5	6 x 18	1	6.3	200	34	4.1	1.7
DC.0.06601000	1	6 x 18	1	12.5	304	42	6.2	1.7
DC.0.06602000	2	8 x 24	1	25.0	410	73	10.4	2.4
DC.0.06603000	3	8 x 24	2	37.5	343	112	13.6	3.9
DC.0.06605000	5	10 x 30	2	63.0	414	164	21.9	5.5
DC.0.06610000	10	10 x 30	4	125.0	423	327	48.5	10.1
DC.0.06620000	20	10 x 30	8	250.0	435x2	327x2	104.4	19.4

* ohne Last- und Handkette / sans chaîne de charge et chaîne manuelle ** pro Meter Hubhöhe für Last- und Handkette / par mètre de hauteur de levage pour la chaîne de charge et la chaîne manuelle

Technische Daten / Spécifications	
Haken / Crochets	Verkupferte, geschmiedete Stahlhaken mit Hakensicherung / Crochets en acier forgé cuivré avec linguet moulé
Lastkette / Chaîne de levage	Verzinkte Lastkette nach EN 818-7-T / Chaîne de levage galvanisée selon EN 818-7-T
Handkette / Chaîne de main	Rostfreie Edelstahl Handkette / Chaîne à main en acier inoxydable
Einsatztemperatur / Température de fonctionnement	-10°C - +60°C
ATEX Bereich / ATEX zone	ATEX Zone 1 CE EX II 2G h IIC T4 / 2D h IIIC T135°C oder/ou ATEX Zone 2 CE EX II 3G h IIC T4 / 3D h IIIC T135°C
DGUV/BGV Lasttyp / Type de charge	Güter, darf nicht zum Heben von Personen verwendet werden / Marchandises, ne peuvent pas être utilisées pour soulever des personnes

Sicherheit / Protection	
Überlastschutz / Protection de surcharge	Standard mit Rutschkupplung ausgelegt als Überlastschutz / De série avec protection contre les surcharges par l'embrayage à friction
Bremse / Frein	Selbstständige Sicherheits-Lastdruckbremse mit doppelten Bremsscheiben und Sperrklinken / Frein de sécurité automatique avec deux disques de friction et cliquets

Subject to changes without notice. Illustrations for reference only. Always obey the operating instructions.
2023 © DELTA® Hoisting Equipment E2407231631

Funkenarmer Stirnradkettenzug / Palan manuel à chaîne anti-étincelles

Eigenschaften

- Ausgelegt für potenziell gefährliche und explosive Umgebungen. ATEX Zertifikat auf Anfrage.
- Verbesserte Korrosionsbeständigkeit durch verchromtes Gehäuse.
- Wartungsfreundliches Design. Bremse und Getriebe sind einfach zugänglich.
- Gelagertes Getriebe.
- Doppelgehäuse bietet Schutz vor Staub und Wasser.
- Erfüllt die Maschinenrichtlinie 2006/42/EG. Geliefert mit Prüfzeugnis, CE Konformitätserklärung und Betriebsanleitung.

Caractéristiques

- Convient aux environnements potentiellement dangereux et explosifs. Certificat ATEX sur demande.
- Meilleure résistance à la corrosion grâce au boîtier chromé.
- Système d'entretien facile. Le frein et la boîte de vitesses sont facilement accessibles.
- Transmission montée sur palier.
- Le double boîtier offre une protection contre la poussière et l'eau.
- Conforme à la Directive Machines 2006/42/CE. Livré avec certificat de contrôle, déclaration CE de conformité et mode d'emploi.

Technische Daten / Spécifications								
Artikelnummer	Tragfähigkeit	Lastkette	Kettenstränge	Testbelastung	Kraftaufwand bei Volllast	Haspelweg für 1m Hub	Eigengewicht	Zusatzgewicht
Code de l'article	Capacité	Chaîne de levage	Nombre de brins	Charge de test	Effort pour chargement max	Chaîne manuelle pour 1m de levage	Poids net	Poids supplémentaire
	ton	Øxmm		kN	N	m	kg *	kg/m **
DC.0.06300500	0.5	6 x 18	1	6.3	200	34	4.1	1.7
DC.0.06300900	0.9	6 x 18	1	12.5	304	42	6.2	1.7
DC.0.06301250	1.25	8 x 24	1	25.0	410	73	10.4	2.4
DC.0.06302500	2.5	8 x 24	2	37.5	343	112	13.6	3.9
DC.0.06304000	4	10 x 30	2	63.0	414	164	21.9	5.5
DC.0.06308000	8	10 x 30	4	125.0	423	327	48.5	10.1
DC.0.06316000	16	10 x 30	8	250.0	435x2	327x2	104.4	19.4

* ohne Last- und Handkette / sans chaîne de charge et chaîne manuelle ** pro Meter Hubhöhe für Last- und Handkette / par mètre de hauteur de levage pour la chaîne de charge et la chaîne manuelle

Technische Daten / Spécifications	
Haken / Crochets	Verkupferte, geschmiedete Stahlhaken mit Hakensicherung / Crochets en acier forgé cuivré avec linguet moulé
Lastkette / Chaîne de levage	Rostfreie Edelstahl Lastkette nach EN 818-7 / Chaîne de charge en acier inoxydable selon EN 818-7
Handkette / Chaîne de main	Rostfreie Edelstahl Handkette / Chaîne à main en acier inoxydable
Einsatztemperatur / Température de fonctionnement	-10°C - +60°C
ATEX Bereich / ATEX zone	ATEX Zone 1 CE EX II 2G h IIC T4 / 2D h IIIC T135°C
DGUV/BGV Lasttyp / Type de charge	Güter, darf nicht zum Heben von Personen verwendet werden / Marchandises, ne peuvent pas être utilisées pour soulever des personnes

Sicherheit / Protection	
Überlastschutz / Protection de surcharge	Standard mit Rutschkupplung ausgelegt als Überlastschutz / De série avec protection contre les surcharges par l'embrayage à friction
Bremse / Frein	Selbstständige Sicherheits-Lastdruckbremse mit doppelten Bremsscheiben und Sperrklinken / Frein de sécurité automatique avec deux disques de friction et cliquets

Subject to changes without notice. Illustrations for reference only. Always obey the operating instructions.
2023 © DELTA® Hoisting Equipment E2407231632

Aluminium Stirnradkettenzug / Palan à chaîne manuel en aluminium

Eigenschaften

- » Ultraleichtes, aber robustes Aluminiumgehäuse.
- » Wartungsfreundliches Design. Bremse und Getriebe sind einfach zugänglich.
- » Getriebe geführt von hochwertigen Lagern.
- » Präzisionsgefertigte Wellen, Kettennuss und Zahnräder ermöglichen reibungslosen Betrieb.
- » Messpunkte am Trag- und Lasthaken.
- » Erfüllt die Maschinenrichtlinie 2006/42/EG. Geliefert mit Prüfzeugnis, CE Konformitätserklärung und Betriebsanleitung.

Caractéristiques

- » Boîtier en aluminium ultra léger de à haute résistance.
- » Système d'entretien facile. Le frein et la boîte de vitesses sont facilement accessibles.
- » Transmission guidée par des paliers de haute qualité.
- » Des arbres, des pignons et des roues dentées fabriqués avec précision assurent un fonctionnement sans faille.
- » Crochet avec indicateurs de déformation.
- » Conforme à la Directive Machines 2006/42/CE. Livré avec certificat de contrôle, déclaration CE de conformité et mode d'emploi.

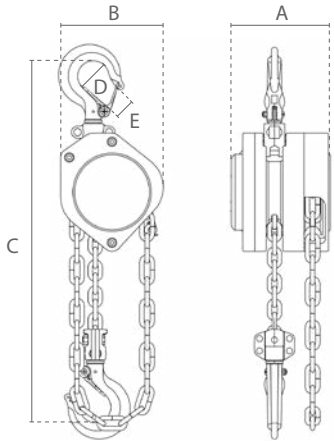

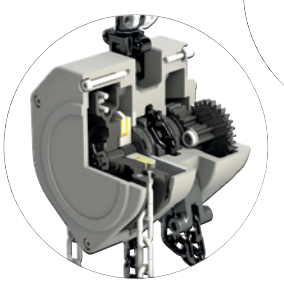

Technische Daten / Spécifications								
Artikelnummer	Tragfähigkeit	Lastkette	Kettenstränge	Testbelastung	Kraftaufwand bei Volllast	Haspelweg für 1m Hub	Eigengewicht	Zusatzgewicht
Code de l'article	Capacité	Chaîne de levage	Nombre de brins	Charge de test	Effort pour chargement max	Chaîne manuelle pour 1m de levage	Poids net	Poids supplémentaire
	ton	Øxmm		kN	N	m	kg *	kg/m **
DC.0.08800250	0.25	4 x 12	1	3.1	202	36	1.9	0.7
DC.0.08800500	0.5	5 x 15	1	6.1	213	26	3.1	0.9

* ohne Last- und Handkette / sans chaîne de charge et chaîne manuelle ** pro Meter Hubhöhe für Last- und Handkette / par mètre de hauteur de levage pour la chaîne de charge et la chaîne manuelle

Technische Daten / Spécifications	
Haken / Crochets	Geschmiedete Stahlhaken mit Hakensicherung / Crochets en acier forgé avec linguet
Lastkette / Chaîne de levage	Verzinkte Lastkette nach EN 818-7-T / Chaîne de levage galvanisée selon EN 818-7-T
Handkette / Chaîne de main	Verzinkte Handkette / Chaîne à main galvanisée
Einsatztemperatur / Température de fonctionnement	-10°C - +60°C
ATEX Bereich / ATEX zone	nicht geeignet / ne convient pas
DGUV/BGV Lasttyp / Type de charge	Güter, darf nicht zum Heben von Personen verwendet werden / Marchandises, ne peuvent pas être utilisées pour soulever des personnes

Sicherheit / Protection	
Überlastschutz / Protection de surcharge	Kein Überlastschutz / Pas de protection contre les surcharges
Bremse / Frein	Selbstständige Sicherheits-Lastdruckbremse mit doppelten Bremsscheiben und Sperrklinken / Frein de sécurité automatique avec deux disques de friction et cliquets

Abmessungen / Dimensions					
Tragfähigkeit / Capacité	A	B	C	D	E
ton					
0.25	100	100	260	34	24
0.5	114	118	320	34	24

Subject to changes without notice. Illustrations for reference only. Always obey the operating instructions.
2023 © DELTA® Hoisting Equipment E2407231634

Edelstahl Stirnradkettenzug / Palan à chaîne manuel en acier inoxydable

Eigenschaften

- Maximaler Schutz gegen korrosive Umgebungen und hohe Luftfeuchtigkeit.
- Geeignet für Reinräume und Anwendungen in der Lebensmittelindustrie.
- Alle äußeren Gehäuseteile und Lasthaken aus hochkorrosionsbeständigem 304(V2A) Edelstahl.
- Last- und Handkette aus hochkorrosionsbeständigem 304(V2A) Edelstahl.
- Wartungsfreundliches Design. Bremse und Getriebe sind einfach zugänglich.
- Getriebe geführt von hochwertigen Lagern.
- Präzisionsgefertigte Wellen, Kettennuss und Zahnräder ermöglichen reibungslosen Betrieb.
- Messpunkte am Trag- und Lasthaken.
- Erfüllt die Maschinenrichtlinie 2006/42/EG. Geliefert mit Prüfzeugnis, CE Konformitätserklärung und Betriebsanleitung.

Caractéristiques

- Protection maximale contre les environnements corrosifs et à forte humidité.
- Convient aux chambres propres et aux applications de l'industrie alimentaire.
- Toutes les pièces extérieures du corps et les crochets de charge sont en acier inoxydable 304(V2A) hautement résistant à la corrosion.
- Chaîne de levage et de manœuvre en acier inoxydable 304(V2A) hautement résistant à la corrosion.
- Système d'entretien facile. Le frein et la boîte de vitesses sont facilement accessibles.
- Transmission guidée par des paliers de haute qualité.
- Des arbres, des pignons et des roues dentées fabriqués avec précision assurent un fonctionnement sans faille.
- Crochet avec indicateurs de déformation.
- Conforme à la Directive Machines 2006/42/CE. Livré avec certificat de contrôle, déclaration CE de conformité et mode d'emploi.

Technische Daten / Spécifications								
Artikelnummer	Tragfähigkeit	Lastkette	Kettenstränge	Testbelastung	Kraftaufwand bei Volllast	Haspelweg für 1m Hub	Eigengewicht	Zusatzgewicht
Code de l'article	Capacité	Chaîne de levage	Nombre de brins	Charge de test	Effort pour chargement max	Chaîne manuelle pour 1m de levage	Poids net	Poids supplémentaire
	ton	Øxmm		kN	N	m	kg *	kg/m **
DSS.0.06600500	0.5	6 x 18	1	6.25	150	28	6.9	1.7
DSS.0.06601000	1	7 x 21	1	12.5	304	48	7.1	1.9
DSS.0.06602000	2	7 x 21	2	25	335	96	10.2	3.0
DSS.0.06603000	3	9 x 27	2	37.5	343	146	18.3	4.4
DSS.0.06605000	5	9 x 27	3	62.5	270	220	38.1	6.2

* ohne Last- und Handkette / sans chaîne de charge et chaîne manuelle ** pro Meter Hubhöhe für Last- und Handkette / par mètre de hauteur de levage pour la chaîne de charge et la chaîne manuelle

Technische Daten / Spécifications	
Haken / Crochets	Geschmiedete Edelstahlhaken mit Hakensicherung / Crochets en acier inoxydable forgé avec linguet
Lastkette / Chaîne de levage	Rostfreie Edelstahl Lastkette / Chaîne de charge en acier inoxydable
Handkette / Chaîne de main	Rostfreie Edelstahl Handkette / Chaîne à main en acier inoxydable
Einsatztemperatur / Température de fonctionnement	-10°C - +60°C
ATEX Bereich / ATEX zone	nicht geeignet / ne convient pas
DGUV/BGV Lasttyp / Type de charge	Güter, darf nicht zum Heben von Personen verwendet werden / Marchandises, ne peuvent pas être utilisées pour soulever des personnes

Sicherheit / Protection	
Überlastschutz / Protection de surcharge	Kein Überlastschutz / Pas de protection contre les surcharges
Bremse / Frein	Selbstständige Sicherheits-Lastdruckbremse mit doppelten Bremsscheiben und Sperrklinken / Frein de sécurité automatique avec deux disques de friction et cliquets

Subject to changes without notice. Illustrations for reference only. Always obey the operating instructions.
2023 © DELTA® Hoisting Equipment E2407231634

Abmessungen / Dimensions

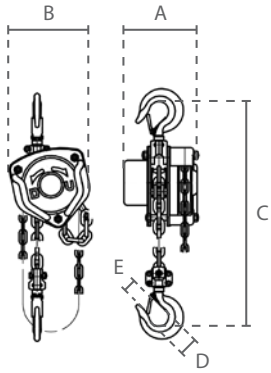

0.25 - 2 ton

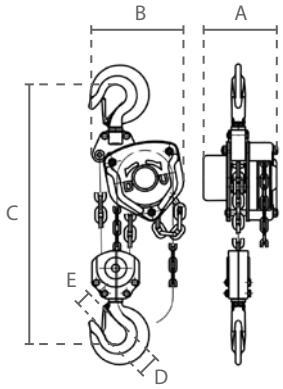

3 - 5 ton

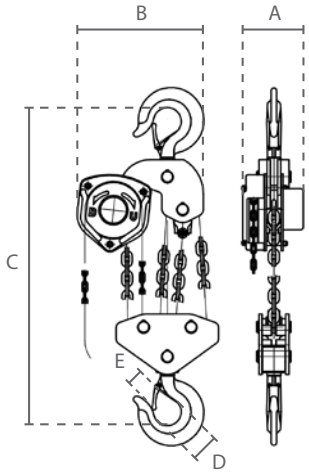

10 ton

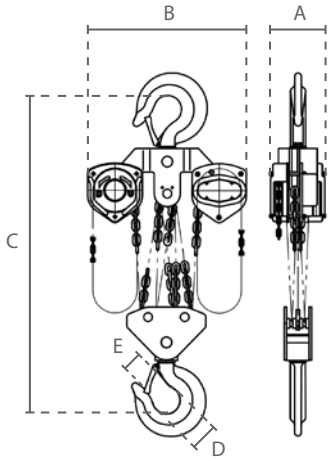

20 - 50 ton

DELTA RED®

Abmessungen / Dimensions					
Tragfähigkeit / Capacité ton	A	B	C	D	E
0.5	128	122	295	35	22
1	139	175	345	40	26
1.5	161	175	410	45	29
2	161	175	431	52	35
3	161	232	414	55	39
5	180	258	600	68	43
10	194	384	798	85	58
20	209	625	890	110	81
30	312	691	1380	110	81

DELTA YELLOW® DELTA BLACK®

Abmessungen / Dimensions					
Tragfähigkeit / Capacité ton	A	B	C	D	E
0.25	102	98	220	30	25
0.5	138	137	270	35	28
1	147	162	317	36	26
1.5	170	183	399	45	33
2	170	194	414	43	32
3	170	220	465	50	37
5	190	288	618	64	46
10	190	384	798	85	50
20	209	625	890	110	81
50	496	958	2578	170	125

DELTA SPARKLESS®

Abmessungen / Dimensions						
Tragfähigkeit / Capacité ton		A	B	C	D	E
0.5		113	125	255	36	30
1	0.9	126	147	306	40	34
2	1.25	141	183	368	50	41
3	2.5	141	183	486	58	48
5	4	163	215	616	64	52
10	8	163	405	750	85	64
20	16	191	595	1000	110	85

Subject to changes without notice. Illustrations for reference only. Always obey the operating instructions.
2023 © DELTA® Hoisting Equipment E1007231502

Abmessungen / Dimensions

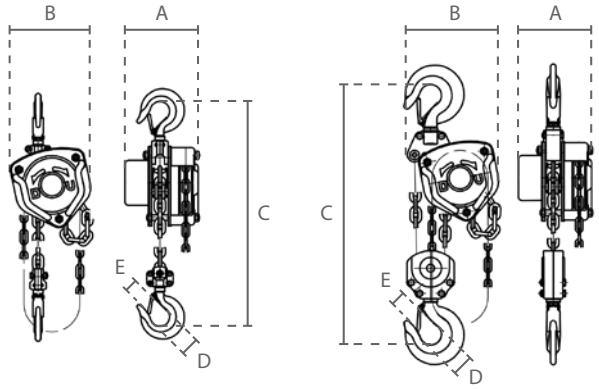

0.5 - 1 ton

2 - 5 ton

DELTA INOX®

Abmessungen / Dimensions					
Tragfähigkeit / Capacité ton	A	B	C	D	E
0.5	151	172	376	40	26
1	151	172	376	40	26
2	151	192	425	50	34
3	173	230	565	55	39
5	189	365	710	65	41

Subject to changes without notice. Illustrations for reference only. Always obey the operating instructions.
2023 © DELTA® Hoisting Equipment E1007231502

DELTA®

Hebelzüge / Palans à levier

Premium Hebelzug
Palan à levier Premium
- 51 -

Hebelzug
Palan à levier
- 54 -

Hebelzug
Palan à levier
- 55 -

Premium Hebelzug mit Zurrhaken
Palan à levier Premium avec crochet d'arrimage
- 56 -

Subject to changes without notice. Illustrations for reference only. Always obey the operating instructions.
2023 © DELTA® Hoisting Equipment E0109231606

Premium Hebelzug / Palan à levier Premium

Eigenschaften

- Wartungsfreundliches Design. Bremse und Getriebe sind einfach zugänglich.
- Getriebe geführt von hochwertigen Lagern.
- Präzisionsgefertigte Wellen, Kettennuss und Zahnräder ermöglichen reibungslosen Betrieb.
- Hochfestes Doppelgehäuse bietet Schutz vor Staub und Wasser.
- Robustes Gehäuse, hält äußeren Stößen stand, ohne die Ausrichtung der Lager zu beschädigen.
- Ergonomischer Hebel mit Gummigriff.
- Optimierte Lastkettenführung.
- Messpunkte am Trag- und Lasthaken.

Premium Eigenschaften:

- Verbesserte Kettenfreilaufschaltung (Handrad hervorziehen).
- Keine minimale Belastung zum Aktivieren des Ratschenmechanismus erforderlich.
- Verbesserte, korrosionsbeständige, geschlossene Zylinderrollenlager.
- Der kompakte Hebel reduziert das Gewicht und ermöglicht den Betrieb in engem Platz.
- Stahlguss-Handrad bietet verbesserte Leistung.

- Erfüllt die Maschinenrichtlinie 2006/42/EG. Geliefert mit Prüfzeugnis, CE Konformitätserklärung und Betriebsanleitung.

Caractéristiques

- Système d'entretien facile. Le frein et la boîte de vitesses sont facilement accessibles.
- Transmission guidée par des paliers de haute qualité.
- Des arbres, des pignons et des roues dentées fabriqués avec précision assurent un fonctionnement sans faille.
- Un double boîtier à haute résistance offre une protection contre la poussière et l'eau.
- Boîtier robuste, résistant aux chocs extérieurs sans endommager l'alignement des paliers.
- Levier ergonomique avec poignée en caoutchouc.
- Guidage optimisé de la chaîne de levage.
- Crochet avec indicateurs de déformation.

YouTube

Caractéristiques Premium:

- Roue libre à chaîne amélioré (retirez la manivelle).
- Aucune charge minimale requise pour activer le mécanisme à cliquet.
- Roulements à rouleaux cylindriques fermés améliorés, résistants à la corrosion.
- Le levier compact réduit le poids et permet l'utilisation dans des espaces confinés.
- Volant à main en acier moulé offrant des performances améliorées.

- Conforme à la Directive Machines 2006/42/CE. Livré avec certificat de contrôle, déclaration CE de conformité et mode d'emploi.

Technische Daten / Spécifications								
Artikelnummer	Tragfähigkeit	Lastkette	Kettenstränge	Testbelastung	Kraftaufwand bei Volllast	Hebeldrehungen für 1m Hub	Eigengewicht	Zusatzgewicht
Code de l'article	Capacité	Chaîne de levage	Nombre de brins	Charge de test	Effort pour chargement max	Levier tourne pour 1m de levage	Poids net	Poids supplémentaire
	ton	Øxmm		kN	N		kg *	kg/m **
DR.0.0550800	0.8	6 x 18	1	9.8	180	54	5.6	0.9
DR.0.0551600	1.6	8 x 24	1	19.6	355	63	8.5	1.5
DR.0.0553200	3.2	10 x 30	1	39.2	335	60	16.2	2.3
DR.0.0556300	6.3	10 x 30	2	77.2	350	119	21.9	4.6
DR.0.0559000	9	10 x 30	3	110.3	323	179	32.1	6.9

* ohne Lastkette / sans chaîne de charge ** pro Meter Hubhöhe / par mètre hauteur de levage

Technische Daten / Spécifications	
Haken / Crochets	Geschmiedete Stahlhaken mit Hakensicherung / Crochets en acier forgé avec linguet moulé
Lastkette / Chaîne de levage	Verzinkte Lastkette nach EN 818-7-T / Chaîne de levage galvanisée selon EN 818-7-T
Einsatztemperatur / Température de fonctionnement	-10°C - +60°C
ATEX Bereich / ATEX zone	nicht geeignet / ne convient pas
DGUV/BGV Lasttyp / Type de charge	Güter, darf nicht zum Heben von Personen verwendet werden / Marchandises, ne peuvent pas être utilisées pour soulever des personnes

Sicherheit / Protection	
Überlastschutz / Protection de surcharge	Verfügbar mit Rutschkupplung ausgelegt als Überlastschutz / Disponible avec protection contre les surcharges par l'embrayage à friction
Bremse / Frein	Premium Eigenschaft: Selbstständige Sicherheits-Lastdruckbremse mit doppelten Sperrklinken. Extrem langlebige Bremsscheibe mit aufgesinterten Bremsbelägen. / Caractéristiques Premium: Frein à pression de sécurité autonome avec double cliquet. Disque de frein extrêmement durable avec garnitures de frein frittées.

Subject to changes without notice. Illustrations for reference only. Always obey the operating instructions.
2023 © DELTA® Hoisting Equipment E3101231210

YouTube

Watch the product video!

** click on the link **

Nederlands	*https://youtu.be/6VuVW9InQpw*
English	*https://youtu.be/46EVm5eUOfQ*
Deutsch	*https://youtu.be/KwpbqW9kPWE*
Français	*https://youtu.be/2wmmW9PMRnM*
Español	*https://youtu.be/8vdiekSHyyg*
Italiano	*https://youtu.be/ixYL52TzG8k*
Dansk	*https://youtu.be/1qpl5J7VVd0*

Subject to changes without notice. Illustrations for reference only. Always obey the operating instructions.
2023 © DELTA® Hoisting Equipment E3101231650

DELTA RED®

CE

Premium Hebelzug / Palan à levier Premium

Verfügbar mit Überlastschutz / Disponible avec protection contre les surcharges

Artikelnummer Code de l'article	Tragfähigkeit Capacité ton
DR.0.0520800.OP	0.8
DR.0.0521600.OP	1.6
DR.0.0523200.OP	3.2
DR.0.0526300.OP	6.3
DR.0.0529000.OP	9

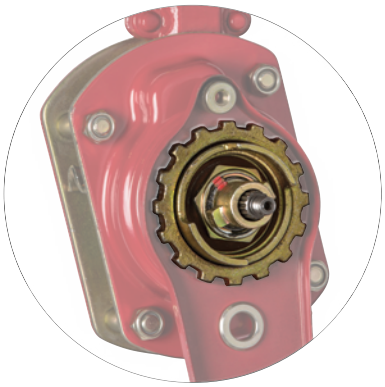

0.8 ton

1.6 ton

3.2 ton

6.3 ton

9 ton

Subject to changes without notice. Illustrations for reference only. Always obey the operating instructions.
2023 © DELTA® Hoisting Equipment E3101231210

CE

DELTA RED® VS DELTA YELLOW®

Geschlossene "heavy-duty" Zylinderrollenlager. / Roulements à rouleaux cylindriques à usage intensif fermés.

Extrem langlebige Bremsscheibe mit aufgesinterten Bremsbelägen. / Disque de frein extrêmement durable avec garnitures de frein frittées.

Standard Bremsscheibe. / Disque de frein standard.

Hochwertige gegossene Hakensicherungen. / Serrures de sécurité en fonte de haute qualité.

Premium

Verbesserte Kettenfreilaufschaltung (Handrad hervorziehen). / Roue libre à chaîne amélioré (retirez la manivelle).

Griffiges Handrad. / Volant amélioré.

Keine minimale Belastung zum Aktivieren des Ratschenmechanismus erforderlich. / Aucune charge minimale requise pour activer le mécanisme à cliquet.

Kompakter Hebel. / Levier compact.

Verfügbar mit Überlastschutz. / Disponible avec protection contre les surcharges.

Subject to changes without notice. Illustrations for reference only. Always obey the operating instructions.
2022 © DELTA® Hoisting Equipment E2812221029

Hebelzug / Palan à levier

Eigenschaften

- Wartungsfreundliches Design. Bremse und Getriebe sind einfach zugänglich.
- Getriebe geführt von hochwertigen Lagern.
- Präzisionsgefertigte Wellen, Kettennuss und Zahnräder ermöglichen reibungslosen Betrieb.
- Hochfestes Doppelgehäuse bietet Schutz vor Staub und Wasser.
- Robustes Gehäuse, hält äußeren Stößen stand, ohne die Ausrichtung der Lager zu beschädigen.
- Ergonomischer Hebel mit Gummigriff.
- Optimierte Lastkettenführung.
- Kettenfreilaufschaltung.
- Messpunkte am Trag- und Lasthaken.
- Erfüllt die Maschinenrichtlinie 2006/42/EG. Geliefert mit Prüfzeugnis, CE Konformitätserklärung und Betriebsanleitung.

Caractéristiques

- Système d'entretien facile. Le frein et la boîte de vitesses sont facilement accessibles.
- Transmission guidée par des paliers de haute qualité.
- Des arbres, des pignons et des roues dentées fabriqués avec précision assurent un fonctionnement sans faille.
- Un double boîtier à haute résistance offre une protection contre la poussière et l'eau.
- Boîtier robuste, résistant aux chocs extérieurs sans endommager l'alignement des paliers.
- Levier ergonomique avec poignée en caoutchouc.
- Guidage optimisé de la chaîne de levage.
- Roue libre en chaîne.
- Crochet avec indicateurs de déformation.
- Conforme à la Directive Machines 2006/42/CE. Livré avec certificat de contrôle, déclaration CE de conformité et mode d'emploi.

Technische Daten / Spécifications

Artikelnummer	Tragfähigkeit	Lastkette	Kettenstränge	Testbelastung	Kraftaufwand bei Volllast	Hebeldrehungen für 1m Hub	Eigengewicht	Zusatzgewicht
Code de l'article	Capacité	Chaîne de levage	Nombre de brins	Charge de test	Effort pour chargement max	Levier tourne pour 1m de levage	Poids net	Poids supplémentaire
	ton	Øxmm		kN	N		kg *	kg/m **
DY.0.0550750	0.75	6 x 18	1	9.2	140	51	5.1	0.9
DY.0.0551500	1.5	8 x 24	1	18.4	240	47	8.9	1.5
DY.0.0553000	3	10 x 30	1	36.8	320	60	15.4	2.3
DY.0.0556000	6	10 x 30	2	73.5	340	120	23.4	4.6
DY.0.0559000	9	10 x 30	3	110.3	360	179	31.3	6.9

* ohne Lastkette / sans chaîne de charge ** pro Meter Hubhöhe / par mètre hauteur de levage

Technische Daten / Spécifications	
Haken / Crochets	Geschmiedete Stahlhaken mit Hakensicherung / Crochets en acier forgé avec linguet moulé
Lastkette / Chaîne de levage	Verzinkte Lastkette nach EN 818-7-T / Chaîne de levage galvanisée selon EN 818-7-T
Einsatztemperatur / Température de fonctionnement	-10°C - +60°C
ATEX Bereich / ATEX zone	nicht geeignet / ne convient pas
DGUV/BGV Lasttyp / Type de charge	Güter, darf nicht zum Heben von Personen verwendet werden / Marchandises, ne peuvent pas être utilisées pour soulever des personnes

Sicherheit / Protection	
Überlastschutz / Protection de surcharge	Kein Überlastschutz / Pas de protection contre les surcharges
Bremse / Frein	Selbstständige Sicherheits-Lastdruckbremse mit doppelten Bremsscheiben und Sperrklinken. / Frein de sécurité automatique avec deux disques de friction et cliquets

Subject to changes without notice. Illustrations for reference only. Always obey the operating instructions.
2023 © DELTA® Hoisting Equipment E0109231032

DELTA ALUM®

Hebelzug / Palan à levier

250kg - 500kg

Eigenschaften

- » Extrem leichtes und kompaktes Aluminiumgehäuse.
- » 250kg und 500kg geliefert mit Gürteltasche.
- » Wartungsfreundliches Design. Bremse und Getriebe sind einfach zugänglich.
- » Doppelgehäuse bietet Schutz vor Staub und Wasser.
- » Ergonomischer Hebel mit Gummigriff.
- » Kettenfreilaufschaltung.
- » Messpunkte am Trag- und Lasthaken.
- » Erfüllt die Maschinenrichtlinie 2006/42/EG. Geliefert mit Prüfzeugnis, CE Konformitätserklärung und Betriebsanleitung.

Caractéristiques

- » Boîtier en aluminium très léger et compact.
- » 250kg et 500kg livré avec pochette ceinture.
- » Système d'entretien facile. Le frein et la boîte de vitesses sont facilement accessibles.
- » Le double boîtier offre une protection contre la poussière et l'eau.
- » Levier ergonomique avec poignée en caoutchouc.
- » Roue libre en chaîne.
- » Crochet avec indicateurs de déformation.
- » Conforme à la Directive Machines 2006/42/CE. Livré avec certificat de contrôle, déclaration CE de conformité et mode d'emploi.

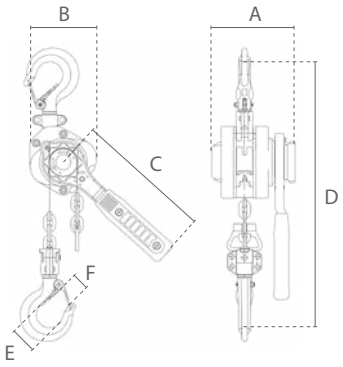

Technische Daten / Spécifications								
Artikelnummer	Tragfähigkeit	Lastkette	Kettenstränge	Testbelastung	Kraftaufwand bei Volllast	Hebeldrehungen für 1m Hub	Eigengewicht	Zusatzgewicht
Code de l'article	Capacité	Chaîne de levage	Nombre de brins	Charge de test	Effort pour chargement max	Levier tourne pour 1m de levage	Poids net	Poids supplémentaire
	ton	Øxmm		kN	N		kg *	kg/m **
DC.0.0780250	0.25	4 x 12	1	3.1	206	23	1.3	0.4
DC.0.0780500	0.5	5 x 15	1	6.1	255	36	2.1	0.6
DC.0.0780750	0.75	5.6 x 15.7	1	9.2	303	35	3.8	0.7
DC.0.0781500	1.5	7.1 x 19.9	1	18.4	362	46	5.2	1.2

* ohne Lastkette / sans chaîne de charge ** pro Meter Hubhöhe / par mètre hauteur de levage

Technische Daten / Spécifications	
Haken / Crochets	Geschmiedete Stahlhaken mit Hakensicherung / Crochets en acier forgé avec linguet moulé
Lastkette / Chaîne de levage	Verzinkte Lastkette nach EN 818-7-T / Chaîne de levage galvanisée selon EN 818-7-T
Einsatztemperatur / Température de fonctionnement	-10°C - +60°C
ATEX Bereich / ATEX zone	nicht geeignet / ne convient pas
DGUV/BGV Lasttyp / Type de charge	Güter, darf nicht zum Heben von Personen verwendet werden / Marchandises, ne peuvent pas être utilisées pour soulever des personnes

Sicherheit / Protection	
Überlastschutz / Protection de surcharge	Kein Überlastschutz / Pas de protection contre les surcharges
Bremse / Frein	Selbstständige Sicherheits-Lastdruckbremse mit doppelten Bremsscheiben und Sperrklinken. / Frein de sécurité automatique avec deux disques de friction et cliquets

Abmessungen / Dimensions						
Tragfähigkeit / Capacité ton	A	B	C	D	E	F
0.25	95	80	160	230	34	22
0.5	100	93	160	265	34	22
0.75	126	110	208	315	40	26
1.5	142	133	238	340	45	31

Subject to changes without notice. Illustrations for reference only. Always obey the operating instructions.
2023 © DELTA® Hoisting Equipment E3101231215

Premium Hebelzug mit Zurrhaken / Palan à levier Premium avec crochet d'arrimage

Eigenschaften

- Mit Zurrhaken.
- Wartungsfreundliches Design. Bremse und Getriebe sind einfach zugänglich.
- Getriebe geführt von hochwertigen Lagern.
- Präzisionsgefertigte Wellen, Kettennuss und Zahnräder ermöglichen reibungslosen Betrieb.
- Hochfestes Doppelgehäuse bietet Schutz vor Staub und Wasser.
- Robustes Gehäuse, hält äußeren Stößen stand, ohne die Ausrichtung der Lager zu beschädigen.
- Ergonomischer Hebel mit Gummigriff.
- Optimierte Lastkettenführung.

Premium Eigenschaften:

- Verbesserte Kettenfreilaufschaltung (Handrad hervorziehen).
- Keine minimale Belastung zum Aktivieren des Ratschenmechanismus erforderlich.
- Verbesserte, korrosionsbeständige, geschlossene Zylinderrollenlager.
- Der kompakte Hebel reduziert das Gewicht und ermöglicht den Betrieb in engem Platz.
- Stahlguss-Handrad bietet verbesserte Leistung.

- Erfüllt die Maschinenrichtlinie 2006/42/EG. Geliefert mit Prüfzeugnis, CE Konformitätserklärung und Betriebsanleitung.

Caractéristiques

- Avec crochet d'arrimage.
- Système d'entretien facile. Le frein et la boîte de vitesses sont facilement accessibles.
- Transmission guidée par des paliers de haute qualité.
- Des arbres, des pignons et des roues dentées fabriqués avec précision assurent un fonctionnement sans faille.
- Un double boîtier à haute résistance offre une protection contre la poussière et l'eau.
- Boîtier robuste, résistant aux chocs extérieurs sans endommager l'alignement des paliers.
- Levier ergonomique avec poignée en caoutchouc.
- Guidage optimisé de la chaîne de levage.

Caractéristiques Premium:

- Roue libre à chaîne amélioré (retirez la manivelle).
- Aucune charge minimale requise pour activer le mécanisme à cliquet.
- Roulements à rouleaux cylindriques fermés améliorés, résistants à la corrosion.
- Le levier compact réduit le poids et permet l'utilisation dans des espaces confinés.
- Volant à main en acier moulé offrant des performances améliorées.

- Conforme à la Directive Machines 2006/42/CE. Livré avec certificat de contrôle, déclaration CE de conformité et mode d'emploi.

Technische Daten / Spécifications						
Artikelnummer	Tragfähigkeit	Lastkette	Kettenstränge	Hebeldrehungen für 1m Zug	Eigengewicht	Zusatzgewicht
Code de l'article	Capacité	Chaîne de levage	Nombre de brins	Levier tourne pour 1m de l'arrimage	Poids net	Poids supplémentaire
	LC	Øxmm			kg *	kg/m **
DR.0.0741500	30kN	8 x 24	1	63	8.5	1.5
DR.0.0743000	60kN	10 x 30	1	60	16.2	2.3

* ohne Lastkette / sans chaîne de charge ** pro Meter Hubhöhe / par mètre hauteur de levage

Technische Daten / Spécifications	
Haken / Crochets	Geschmiedete Stahlhaken / Crochets en acier forgé
Lastkette / Chaîne de levage	Verzinkte Lastkette nach EN 818-7-T / Chaîne de levage galvanisée selon EN 818-7-T
Einsatztemperatur / Température de fonctionnement	-10°C - +60°C
ATEX Bereich / ATEX zone	nicht geeignet / ne convient pas
DGUV/BGV Lasttyp / Type de charge	Güter, darf nicht zum Heben von Personen verwendet werden / Marchandises, ne peuvent pas être utilisées pour soulever des personnes

Sicherheit / Protection	
Überlastschutz / Protection de surcharge	Kein Überlastschutz / Pas de protection contre les surcharges
Bremse / Frein	Premium Eigenschaft: Selbstständige Sicherheits-Lastdruckbremse mit doppelten Sperrklinken. Extrem langlebige Bremsscheibe mit aufgesinterten Bremsbelägen. / Caractéristiques Premium: Frein à pression de sécurité autonome avec double cliquet. Disque de frein extrêmement durable avec garnitures de frein frittées.

Subject to changes without notice. Illustrations for reference only. Always obey the operating instructions.
2023 © DELTA® Hoisting Equipment E3101231217

Abmessungen / Dimensions

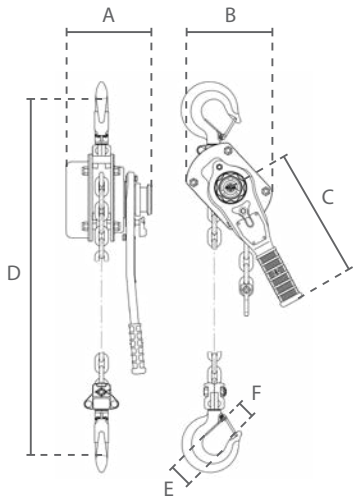

0.75 - 3 ton

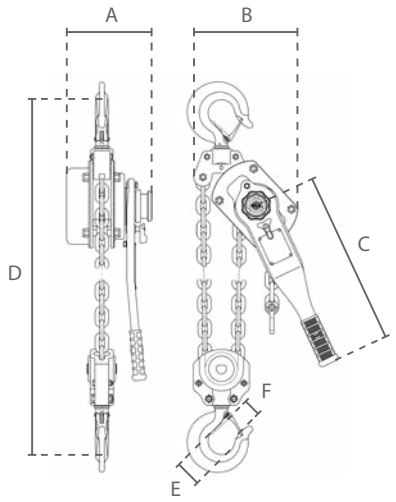

6 ton

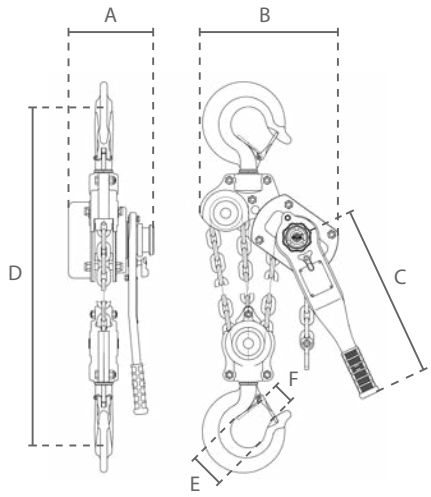

9 ton

DELTA RED®

Abmessungen / Dimensions						
Tragfähigkeit / Capacité ton	A	B	C	D	E	F
0.8	160	133	250	320	38	26
1.6 30kN	182	157	270	365	48	29
3.2 60kN	208	210	430	490	58	39
6.3	208	253	430	583	65	43
9	208	338	430	830	85	58

DELTA YELLOW®

Abmessungen / Dimensions						
Tragfähigkeit / Capacité ton	A	B	C	D	E	F
0.75	148	135	290	320	37	26
1.5	176	162	420	380	45	33
3	195	211	420	480	50	38
6	195	254	420	620	64	48
9	195	319	420	700	85	50

Subject to changes without notice. Illustrations for reference only. Always obey the operating instructions.
2023 © DELTA® Hoisting Equipment E1401231210

DELTA®

Seilwinden / Treuils

Elektrische Seilwinde DKL
Treuil électrique DKL
- 61 -

Elektrische Seilwinde DM/DT
Treuil électrique DM/DT
- 63 -

Batterie Seilwinde
Treuil à batterie
- 65 -

Elektrische Seilwinde DPS/DPT
Treuil électrique DPS/DPT
- 67 -

Elektrische Seilwinde MRV
Treuil électrique MRV
- 71 -

Elektrische Seilwinden 12/24V
Treuils électriques 12/24V
- 72 -

Drahtseilzüge
Tireurs à câbles
- 75 -

Handseilwinden
Treuils manuels
- 77 -

Subject to changes without notice. Illustrations for reference only. Always obey the operating instructions.
2023 © DELTA® Hoisting Equipment E0109231606

Elektrische Seilwinde DKL / Treuil électrique DKL

plug & play Funksteuerung /
télécommande plug & play

CP.0.DKL

Eigenschaften

- » Ausgelegt nur für Hubarbeiten.
- » Schnelle Einsatzfähigkeit.
- » Einfache und sichere Aufhängung durch Tragbügel.
- » Ausgelegt für eine Vielzahl von gewerblichen Anwendungen.
- » Permanent geschmiertes Getriebe, sorgt für reibungslosen und geräuscharmen Betrieb.
- » Betriebsfertig geliefert mit Steuerschalter, Stromkabel und Stahlkabel mit Lasthaken.
- » Erfüllt die Maschinenrichtlinie 2006/42/EG. Geliefert mit Prüfzeugnis, CE Konformitätserklärung und Betriebsanleitung.

Caractéristiques

- » Conçu uniquement pour les travaux de levage.
- » Disponibilité opérationnelle rapide.
- » Suspension simple et sûre grâce à l'étrier de support.
- » Convient à une large gamme d'applications commerciales.
- » La lubrification permanente de la transmission assure un fonctionnement sans faille et silencieux.
- » Livré prêt à l'emploi avec boîte de commande, câble d'alimentation et câble en acier avec crochet de charge.
- » Conforme à la Directive Machines 2006/42/CE. Livré avec certificat de contrôle, déclaration CE de conformité et mode d'emploi.

Technische Daten / Spécifications						
Artikelnummer	Tragfähigkeit	Hubhöhe	Max. Hubgeschwindigkeit	Stahlkabel	Leistung	Eigengewicht
Code de l'article	Capacité	Hauteur de levage	Max. vitesse de levée	Câble en acier	Puissance	Poids
	ton *	m	m/min	m x Ømm	kW	kg
CP.0.DKL.160	0.16	28	19	30 x 5	1.3	23
CP.0.DKL.230	0.23	28	19	30 x 5	1.3	23
CP.0.DKL.300	0.3	28	12	30 x 6	1.3	28
CP.0.DKL.500	0.5	18	11	20 x 7	2.0	29

* alle Seillagen / toutes les couches

Technische Daten / Spécifications	
Anwendung / Application	Hubwinde / Treuil de levage
Betriebsspannung / Tension de fonctionnement	230V / 50-60Hz / 1Ph
Hubgeschwindigkeit / Vitesse de levée	Haupthub / Simple vitesse
Drahtseil / Câble	Stahlseil 1770 N/mm² / Câble en acier 1770 N/mm²
Steuerkabel / Câble de commande	Standard ≈10 Meter / Standard ≈10 mètre
Stromkabel / Câble d'alimentation	≈5 Meter mit Schuko-Stecker / ≈5 mètre avec prise
Schutzart Gehäuse / Protection du boîtier	IP 54
Schutzart Steuerschalter / Protection de la commande	IP 65
Triebwerksgruppe / Classification	M4/1Am (ISO/FEM)
Einschaltdauer / Starts pro Stunde / Cycle de service / Démarrages par heure	30% / 180
Isolationsklasse / Classe d'isolation	F
Einsatztemperatur / Température de fonctionnement	-10°C - +40°C
DGUV/BGV Lasttyp / Type de charge	Güter, darf nicht zum Heben von Personen verwendet werden / Marchandises, ne peuvent pas être utilisées pour soulever des personnes

Sicherheit / Protection	
Steuerschalter / Commande	Direktsteuerung mit Not-Aus / Interrupteur de commande pendentif 230V avec bouton d'arrêt d'urgence
Überlastschutz / Protection de surcharge	Kein Überlastschutz / Pas de protection contre les surcharges
Bremse / Frein	Mechanische Bremse, erzielt sofortige Bremswirkung und hält die Last auch bei Stromausfall sicher / Frein mécanique, permet un effet de freinage immédiat et maintien la charge en toute sécurité, même en cas de panne de courant.
Endabschalter / Fin de course	Mechanischer oberer Endabschalter. Sensor stoppt den Motor bei falscher Windung des Seils (unterer Endabschalter). Wichtig - Sicherheitswicklungen beachten! / Interrupteur fin de course supérieur. Un capteur arrête le moteur si le câble est mal enroulé (interrupteur fin de course inférieur). Important - respectez les enroulements de sécurité!

Subject to changes without notice. Illustrations for reference only. Always obey the operating instructions.
2023 © DELTA® Hoisting Equipment E3101231219

Elektrische Seilwinde DKL / Treuil électrique DKL

Optionales Zubehör / Accessoires en option

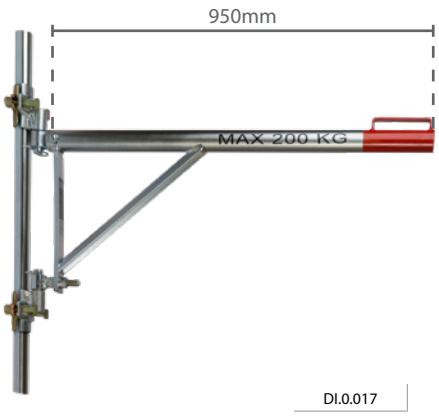

DI.0.017

Schwenkbarer Ausleger / Bras pendulaire avec accouplement
Zum einfachen Aufhängen an Gerüsten. (max. 200kg)
Pour un accrochage facile à l'échafaudage. (max. 200kg)

ST.0.011

Aufhängung / Triangle de suspension
Zum Aufhängen an Trägern oder Haken.
Pour accrocher à des poutres ou à des crochets.

CP.0.CEC

10m Verlängerungskabel / 10m Câble d'extension
Zum Verlängern des Steuerkabels. (max. 2x pro Winde)
Pour rallonger le câble de commande. (max. 2x par treuil)

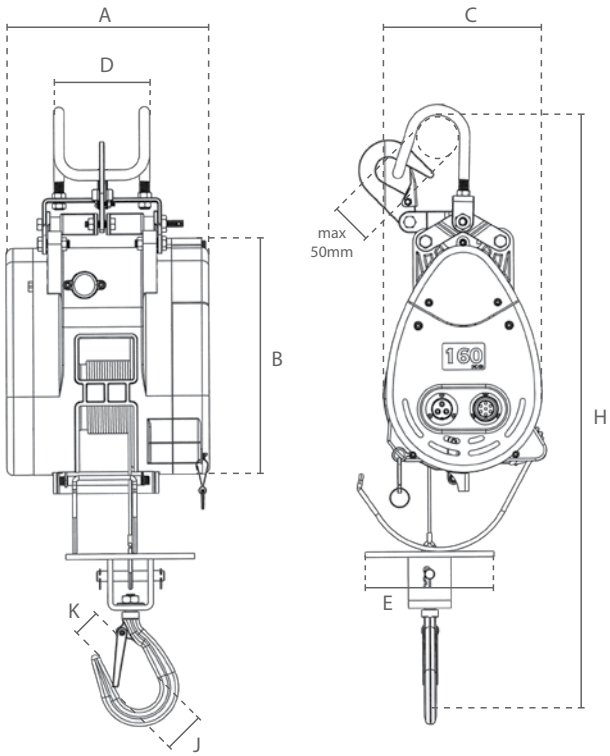

Abmessungen / Dimensions								
Artikelnummer / Code de l'article	A	B	C	D	E	H	J	K
CP.0.DKL.160	240	263	180	114	129	660	49	41
CP.0.DKL.230	240	263	180	114	129	660	49	41
CP.0.DKL.300	210	308	240	146	155	670	49	41
CP.0.DKL.500	210	308	240	146	155	670	49	41

Subject to changes without notice. Illustrations for reference only. Always obey the operating instructions.
2023 © DELTA® Hoisting Equipment E3101231219

Elektrische Seilwinde DM/DT / Treuil électrique DM/DT

DI.0.DM.200

Eigenschaften

- » Ausgelegt für Hub- und Zugarbeiten.
- » Ausgelegt für eine Vielzahl von industriellen Anwendungen.
- » Hohe Einschaltdauer und hoher Arbeitszyklus.
- » Permanent geschmiertes Getriebe, sorgt für reibungslosen und geräuscharmen Betrieb.
- » Betriebsfertig geliefert mit Steuerschalter, Stromkabel und Stahlkabel mit Lasthaken.
- » Erfüllt die Maschinenrichtlinie 2006/42/EG. Geliefert mit Prüfzeugnis, CE Konformitätserklärung und Betriebsanleitung.

Caractéristiques

- » Conçu pour les travaux de levage et de traction.
- » Convient à une large gamme d'applications industrielles.
- » Facteur de marche élevé ainsi qu'un cycle de marche élevé.
- » La lubrification permanente de la transmission assure un fonctionnement sans faille et silencieux.
- » Livré prêt à l'emploi avec boîte de commande, câble d'alimentation et câble en acier avec crochet de charge.
- » Conforme à la Directive Machines 2006/42/CE. Livré avec certificat de contrôle, déclaration CE de conformité et mode d'emploi.

Technische Daten / Spécifications							
Artikelnummer	Tragfähigkeit	Betriebsspannung	Hubhöhe	Max. Hubgeschwindigkeit	Stahlkabel	Leistung	Eigengewicht
Code de l'article	Capacité	Tension de fonctionnement	Hauteur de levage	Max. vitesse de levée	Câble en acier	Puissance	Poids
	ton		m	m/min	m x Ømm	kW	kg
DI.0.DM.100	0.1	230V	14	15	16 x 4	0.3	15
DI.0.DM.150	0.15		16	21	18 x 4	0.65	22
DI.0.DM.200	0.2		23	25	25 x 5	0.75	37
DI.0.DM.200.48			48	38	50 x 5	1.45	43
DI.0.DM.200.98			98	38	100 x 5	1.45	50
DI.0.DM.300	0.3		23	23	25 x 6	1.45	47
DI.0.DM.300.38			38	23	40 x 6	1.45	50
DI.0.DM.500	0.5		23	16	25 x 7	2.2	64
DI.0.DM.500.38			38	16	40 x 7	2.2	68

Technische Daten / Spécifications	
Anwendung / Application	Hubwinde / Treuil de levage
Betriebsspannung / Tension de fonctionnement	230V / 50Hz / 1Ph / 400V / 50Hz / 3Ph (440V/60Hz auf Anfrage/sur demande)
Hubgeschwindigkeit / Vitesse de levée	Haupthub / Simple vitesse
Drahtseil / Câble	Stahlseil 1960 N/mm² / Câble en acier 1960 N/mm²
Steuerkabel / Câble de commande	Standard ≈1 Meter / Standard ≈1 mètre
Stromkabel / Câble d'alimentation	≈1 Meter mit CEE-Stecker / ≈1 mètre avec prise
Schutzart Gehäuse / Protection du boîtier	IP 55 (100-200kg IP 44)
Schutzart Steuerschalter / Protection de la commande	IP 65
Triebwerksgruppe / Classification	M5/2m (ISO/FEM)
Einschaltdauer / Starts pro Stunde / Cycle de service / Démarrages par heure	50% / 240
Isolationsklasse / Classe d'isolation	F
Einsatztemperatur / Température de fonctionnement	-10°C - +40°C
DGUV/BGV Lasttyp / Type de charge	Güter, darf nicht zum Heben von Personen verwendet werden / Marchandises, ne peuvent pas être utilisées pour soulever des personnes

Sicherheit / Protection	
Steuerschalter / Commande	Direktsteuerung mit Not-Aus / Interrupteur de commande pendentif 230/400V avec bouton d'arrêt d'urgence
Überlastschutz / Protection de surcharge	Kein Überlastschutz / Pas de protection contre les surcharges
Bremse / Frein	Mechanische Bremse, erzielt sofortige Bremswirkung und hält die Last auch bei Stromausfall sicher / Frein mécanique, permet un effet de freinage immédiat et maintien la charge en toute sécurité, même en cas de panne de courant.
Endabschalter / Fin de course	Mechanischer oberer Endabschalter / Interrupteur fin de course mécaniques supérieur

Subject to changes without notice. Illustrations for reference only. Always obey the operating instructions.
2023 © DELTA® Hoisting Equipment E3101231226

Elektrische Seilwinde DM/DT / Treuil électrique DM/DT

Optional / Optionnel

DI.0.DM.100

DI.0.DM.300

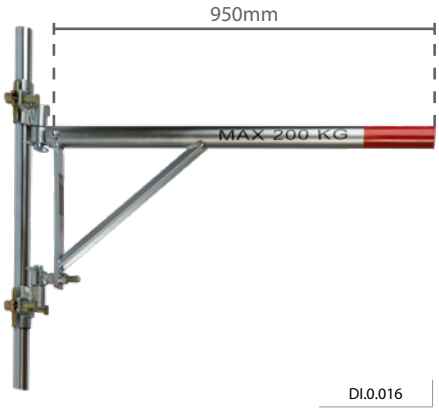

DI.0.016

Schwenkbarer Ausleger / Bras pendulaire avec accouplement
Zum einfachen Aufhängen an Gerüsten. (max. 200kg)
Pour un accrochage facile à l'échafaudage. (max. 200kg)

DI.0.DM.500

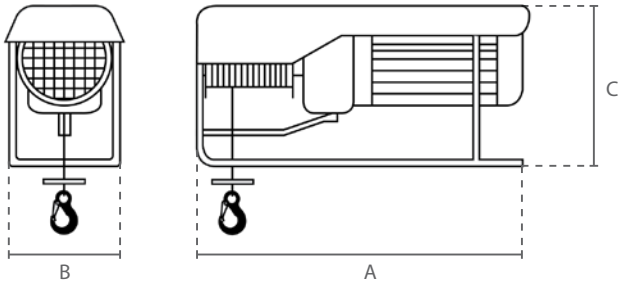

Technische Daten / Spécifications							
Artikelnummer	Tragfähigkeit	Betriebsspannung	Hubhöhe	Max. Hubgeschwindigkeit	Stahlkabel	Leistung	Eigengewicht
Code de l'article	Capacité	Tension de fonctionnement	Hauteur de levage	Max. vitesse de levée	Câble en acier	Puissance	Poids
	ton		m	m/min	m x Ømm	kW	kg
DI.0.DT.300	0.3	400V	23	23	25 x 6	1.85	47
DI.0.DT.300.38			38	23	40 x 6	1.85	50
DI.0.DT.500	0.5		23	22	25 x 7	2.2	64
DI.0.DT.500.38			38	22	40 x 7	2.2	68
DI.0.DT.950	0.95		23	12	25x2 x 7	2.2	75
DI.0.DT.950.38			38	12	40x2 x 7	2.2	84

Abmessungen / Dimensions					
Artikelnummer / Code de l'article	A	B	C	J	K
DI.0.DM.100	375	170	240	26	22
DI.0.DM.150	415	210	310	26	22
DI.0.DM.200 / .48	510	300	385	26	22
DI.0.DM.200.98	720	300	385	26	22
DI.0.DM.300	580	305	410	26	22
DI.0.DM.500	600	300	470	26	22
DI.0.DT.300	580	305	410	26	22
DI.0.DT.500	600	300	470	26	22
DI.0.DT.950	600	300	470	36	25

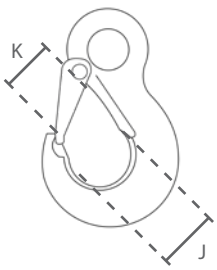

Subject to changes without notice. Illustrations for reference only. Always obey the operating instructions.
2023 © DELTA® Hoisting Equipment E3101231226

Batterie Seilwinde / Treuil à batterie

Eigenschaften

- Ausgelegt für Zugarbeiten.
- Schnelle Einsatzfähigkeit.
- Einfache Handhabung und hohe Transportfähigkeit durch geringes Gewicht und Tragekoffer.
- Ideal für Einsatzgebiete ohne Stromversorgung.
- Batterieleistung: 20min bei Nennlast.
- Geliefert mit Ersatzakku und Schnellladegerät.
- Betriebsfertig geliefert mit Steuerschalter, Stahlkabel mit Lasthaken, Umlenkrolle und Werkzeug.
- Erfüllt die Maschinenrichtlinie 2006/42/EG. Geliefert mit Prüfzeugnis, CE Konformitätserklärung und Betriebsanleitung.

Caractéristiques

- Conçu pour les travaux de traction.
- Disponibilité opérationnelle rapide.
- Utilisation facile avec grande facilité de transport grâce au poids léger et à la mallette de transport.
- Idéal pour les applications sans alimentation électrique.
- Puissance de la batterie: 20min à charge nominale.
- Livré avec batterie de rechange et chargeur.
- Livré prêt à l'emploi avec boîte de commande, câble en acier avec crochet de charge, poulie et outil.
- Conforme à la Directive Machines 2006/42/CE. Livré avec certificat de contrôle, déclaration CE de conformité et mode d'emploi.

Technische Daten / Spécifications							
Artikelnummer	Tragfähigkeit	Zugkraft	Zugbereich	Max. Zuggeschwindigkeit	Stahlkabel	Leistung	Eigengewicht
Code de l'article	Capacité	Capacité de traction	Tirant la gamme	Max. tirant la vitesse	Câble en acier	Puissance	Poids
	ton	ton	m	m/min	m x Ømm	kW	kg
CZ.0.DBW.350	0.14	0.35	13	4	15 x 5	0.28	8.2

Technische Daten / Spécifications	
Anwendung / Application	Zugwinde / Treuil de traction
Betriebsspannung / Tension de fonctionnement	18V wiederaufladbarer Li-Ion Akku / 18V batterie li-ion rechargeable
Zuggeschwindigkeit / Tirant la vitesse	Haupthub / Simple vitesse
Drahtseil / Câble	Stahlseil / Câble en acier
Steuerkabel / Câble de commande	Standard ≈3 Meter / Standard ≈3 mètre
Stromkabel / Câble d'alimentation	-
Schutzart Gehäuse / Protection du boîtier	IP 54
Schutzart Steuerschalter / Protection de la commande	IP 50
Triebwerksgruppe / Classification	M4/1Am (ISO/FEM)
Einschaltdauer / Starts pro Stunde / Cycle de service / Démarrages par heure	25% / 180
Isolationsklasse / Classe d'isolation	F
Einsatztemperatur / Température de fonctionnement	-10°C - +40°C
DGUV/BGV Lasttyp / Type de charge	Güter, darf nicht zum Heben von Personen verwendet werden / Marchandises, ne peuvent pas être utilisées pour soulever des personnes

Sicherheit / Protection	
Steuerschalter / Commande	Steuerschalter mit Not-Aus / Interrupteur de commande pendentif avec bouton d'arrêt d'urgence
Überlastschutz / Protection de surcharge	Digitaler Überlastschutz / Protection digital
Bremse / Frein	Mechanische Bremse, erzielt sofortige Bremswirkung und hält die Last auch bei Stromausfall sicher / Frein mécanique, permet un effet de freinage immédiat et maintien la charge en toute sécurité, même en cas de panne de courant.
Endabschalter / Fin de course	Kein Endabschalter / Pas de fin de course

Subject to changes without notice. Illustrations for reference only. Always obey the operating instructions.
2023 © DELTA® Hoisting Equipment E3101231226

Batterie Seilwinde / Treuil à batterie

Tragekoffer / Mallette de transport		
Tragfähigkeit	Gesamtgewicht *	Abmessungen
Capacité	Poids total *	Dimensions
ton	kg	mm
0.35	16.8	690 x 440 x 170
* inklusive sämtlichem Zubehör / y compris tous les accessoires		

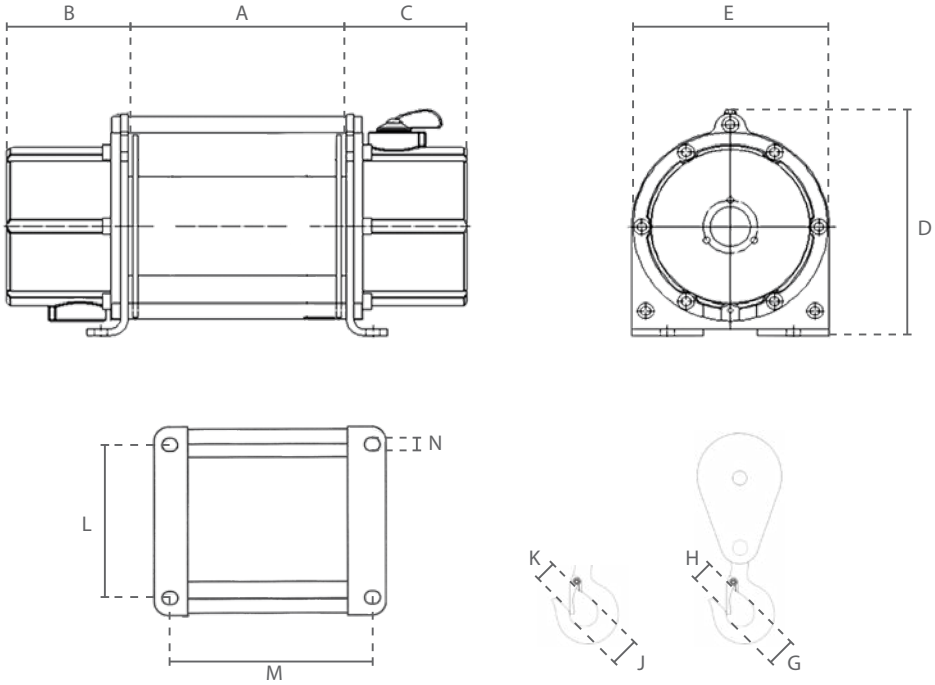

Abmessungen / Dimensions												
Artikelnummer / Code de l'article	A	B	C	D	E	G	H	J	K	L	M	N
CZ.0.DBW.350	89	135	118	143	122	26	21	33	26	75	150	8

Subject to changes without notice. Illustrations for reference only. Always obey the operating instructions.
2023 © DELTA® Hoisting Equipment E3101231226

Elektrische Seilwinde DPS/DPT / Treuil électrique DPS/DPT

Eigenschaften

- Ausgelegt für Zugarbeiten.
- Ausgelegt für eine Vielzahl von industriellen Anwendungen.
- Permanent geschmiertes Getriebe, sorgt für reibungslosen und geräuscharmen Betrieb.
- Betriebsfertig geliefert mit Steuerschalter, Stromkabel und Stahlkabel mit Lasthaken.
- Erfüllt die Maschinenrichtlinie 2006/42/EG. Geliefert mit Prüfzeugnis, CE Konformitätserklärung und Betriebsanleitung.

Caractéristiques

- Conçu pour les travaux de traction.
- Convient à une large gamme d'applications industrielles.
- La lubrification permanente de la transmission assure un fonctionnement sans faille et silencieux.
- Livré prêt à l'emploi avec boîte de commande, câble d'alimentation et câble en acier avec crochet de charge.
- Conforme à la Directive Machines 2006/42/CE. Livré avec certificat de contrôle, déclaration CE de conformité et mode d'emploi.

Technische Daten / Spécifications							
Artikelnummer	Zugkraft	Betriebsspannung	Zugbereich	Max. Zuggeschwindigkeit	Stahlkabel	Leistung	Eigengewicht
Code de l'article	Capacité	Tension de fonctionnement	Tirant la gamme	Max. tirant la vitesse	Câble en acier	Puissance	Poids
	ton		m	m/min	m x Ømm	kW	kg
CP.0.DPS.200	0.2	230V	28	14.1	30 x 6	0.37	32
CP.0.DPS.250	0.25		28	14.1	30 x 6	0.6	36
CP.0.DPS.300	0.3		28	14.1	30 x 7	0.75	38
CP.0.DPS.500	0.5		43	18.9	45 x 8	1.5	76

Technische Daten / Spécifications		
Anwendung / Application	Zugwinde / Treuil de traction	
Betriebsspannung / Tension de fonctionnement	230V / 50Hz / 1Ph / 400V / 50-60Hz / 3Ph	
Zuggeschwindigkeit / Tirant la vitesse	Haupthub / Simple vitesse	
Drahtseil / Câble	Stahlseil / Câble en acier	
Steuerkabel / Câble de commande	0.2 - 1 ton	2 Meter / 2 mètre
	2 - 5 ton	10 Meter / 10 mètre
Stromkabel / Câble d'alimentation	1.5 Meter mit Stecker / 1.5 mètre avec prise	
Schutzart Gehäuse / Protection du boîtier	0.2 - 1 ton	IP 44
	2 - 5 ton	IP 54
Schutzart Steuerschalter / Protection de la commande	IP 65	
Triebwerksgruppe / Classification	M5/2m (ISO/FEM)	
Einschaltdauer / Starts pro Stunde / Cycle de service / Démarrages par heure	40% / 240	
Isolationsklasse / Classe d'isolation	F	
Einsatztemperatur / Température de fonctionnement	-10°C - +40°C	
DGUV/BGV Lasttyp / Type de charge	Güter, darf nicht zum Heben von Personen verwendet werden / Marchandises, ne peuvent pas être utilisées pour soulever des personnes	

Subject to changes without notice. Illustrations for reference only. Always obey the operating instructions.
2023 © DELTA® Hoisting Equipment E0109231035

Elektrische Seilwinde DPS/DPT / Treuil électrique DPS/DPT

Sicherheit / Protection	
Steuerschalter / Commande	Direktsteuerung mit Not-Aus / Interrupteur de commande pendentif 230/400V avec bouton d'arrêt d'urgence
Überlastschutz / Protection de surcharge	Kein Überlastschutz, ab 1ton optional / Pas de protection contre les surcharges, à partir de 1ton en option
Bremse / Frein	Mechanische Bremse, erzielt sofortige Bremswirkung und hält die Last auch bei Stromausfall sicher / Frein mécanique, permet un effet de freinage immédiat et maintien la charge en toute sécurité, même en cas de panne de courant.
Endabschalter / Fin de course	Kein Endabschalter / Pas de fin de course

CP.0.DPT

NEW

plug & play Funksteuerung /
télécommande plug & play
(nur für / uniquement pour ≤ 0.5 ton)

Eigenschaften

- Ausgelegt für Zugarbeiten.
- Ausgelegt für eine Vielzahl von industriellen Anwendungen.
- Permanent geschmiertes Getriebe, sorgt für reibungslosen und geräuscharmen Betrieb.
- Betriebsfertig geliefert mit Steuerschalter, Stromkabel und Stahlkabel mit Lasthaken.
- Erfüllt die Maschinenrichtlinie 2006/42/EG. Geliefert mit Prüfzeugnis, CE Konformitätserklärung und Betriebsanleitung.

Caractéristiques

- Conçu pour les travaux de traction.
- Convient à une large gamme d'applications industrielles.
- La lubrification permanente de la transmission assure un fonctionnement sans faille et silencieux.
- Livré prêt à l'emploi avec boîte de commande, câble d'alimentation et câble en acier avec crochet de charge.
- Conforme à la Directive Machines 2006/42/CE. Livré avec certificat de contrôle, déclaration CE de conformité et mode d'emploi.

Technische Daten / Spécifications

Artikelnummer Code de l'article	Zugkraft Capacité	Betriebsspannung Tension de fonctionnement	Zugbereich Tirant la gamme	Max. Zuggeschwindigkeit Max. tirant la vitesse	Stahlkabel Câble en acier	Leistung Puissance	Eigengewicht Poids
	ton		m	m/min	m x Ømm	kW	kg
CP.0.DPT.30075	0.3	400V	28	14.1	30 x 7	0.75	38
CP.0.DPT.30151	0.5		43	18.9	45 x 8	1.5	76
CP.0.DPT.30375	1		43	12.9	45 x 10	2.25	152
CP.0.DPT.30750	2		68	17.4	70 x 12	3.75	364
CP.0.DPT.31500	3		68	19.7	70 x 16	5.62	391
CP.0.DPT.34000	5		68	12	70 x 20	7.5	472

Subject to changes without notice. Illustrations for reference only. Always obey the operating instructions.
2023 © DELTA® Hoisting Equipment E0109231035

Elektrische Seilwinde DPS/DPT / Treuil électrique DPS/DPT

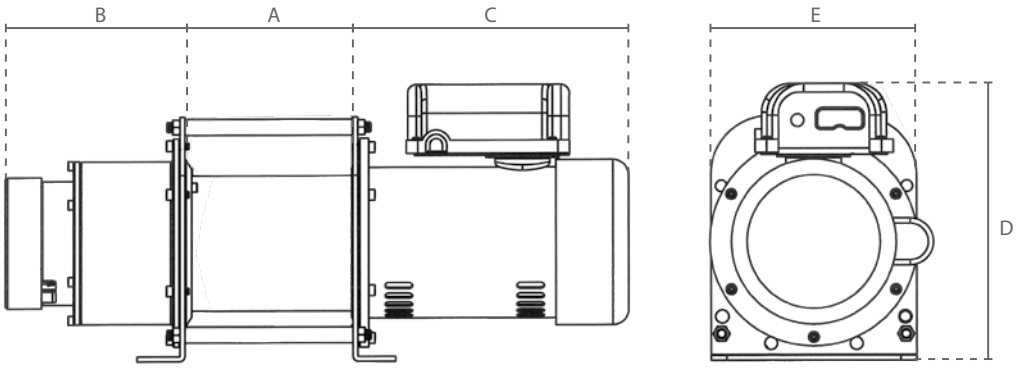

CP.0.DPS

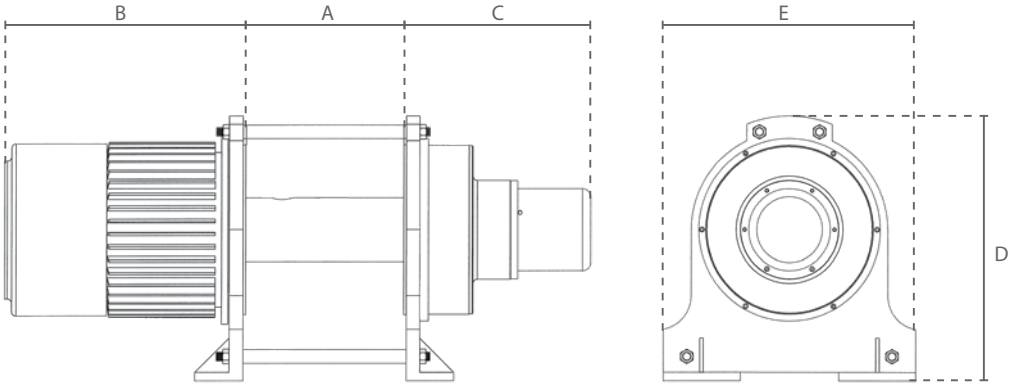

CP.0.DPT

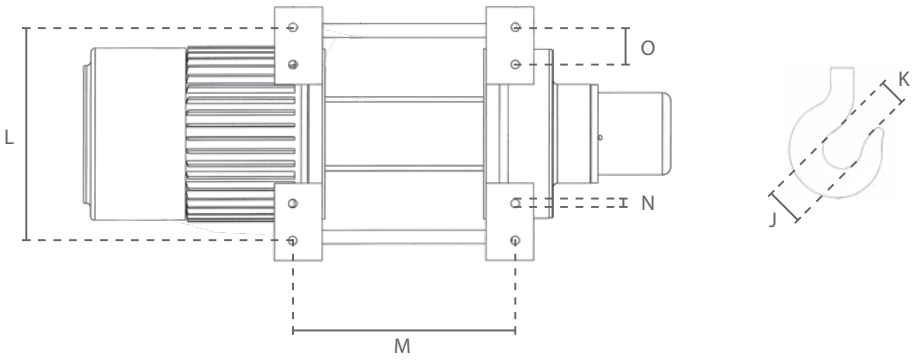

Abmessungen / Dimensions											
Artikelnummer / Code de l'article	A	B	C	D	E	J	K	L	M	N	O
CP.0.DPS.200	125	246	164	261	201	49	41	155	160	7	-
CP.0.DPS.250	160	265	164	261	201	49	41	155	160	7	-
CP.0.DPS.300	160	279	164	261	201	49	41	155	224	7	-
CP.0.DPS.500	246	272	180	285	310	49	41	260	305	8	-
CP.0.DPT.30075	160	279	164	261	201	49	41	155	224	7	-
CP.0.DPT.30151	246	272	180	365	310	49	41	260	305	8	-
CP.0.DPT.30375	340	383	360	365	400	39	30	350	510	14	-
CP.0.DPT.30750	378	524	436	520	590	39	30	540	525	14	85
CP.0.DPT.31500	378	580	436	520	590	45	35	540	525	14	85
CP.0.DPT.34000	510	694	436	520	590	55	38	540	660	14	85

Subject to changes without notice. Illustrations for reference only. Always obey the operating instructions.
2023 © DELTA® Hoisting Equipment E0109231035

Elektrische Seilwinde DPS/DPT / Treuil électrique DPS/DPT

Zugkraft pro Seillage / Capacité par couche										
ton										
Lage / Couche	CP.0.DPS.200	CP.0.DPS.250	CP.0.DPS.300	CP.0.DPS.500	CP.0.DPT.30075	CP.0.DPT.30151	CP.0.DPT.30375	CP.0.DPT.30750	CP.0.DPT.31500	CP.0.DPT.34000
1.	0.34	0.42	0.45	0.76	0.45	0.76	1.21	2.71	4.61	
2.	0.29	0.37	0.41	0.68	0.41	0.68	1.09	2.42	4.09	
3.	0.26	0.33	0.36	0.61	0.36	0.61	1	2.18	3.66	
4.	0.24	0.31	0.32	0.54	0.32	0.54	-	2	3.31	
5.	0.21	0.27	0.3	0.5	0.3	0.5	-	-	3	
6.	0.2	0.25	-	-	-	-	-	-	-	

Geschwindigkeit pro Seillage / Vitesse par couche										
m/min										
Lage / Couche	CP.0.DPS.200	CP.0.DPS.250	CP.0.DPS.300	CP.0.DPS.500	CP.0.DPT.30075	CP.0.DPT.30151	CP.0.DPT.30375	CP.0.DPT.30750	CP.0.DPT.31500	CP.0.DPT.34000
1.	8	8	8.6	12.3	8.6	12.3	9.8	13.3	13.2	
2.	9.3	9.3	9.7	14.5	9.7	14.5	10.8	15.2	15.4	
3.	10.4	10.4	11.3	15.7	11.3	15.7	12.9	16.4	16.8	
4.	11.6	11.6	12.6	17.8	12.6	17.8	-	17.4	18.6	
5.	12.8	12.8	14.1	18.9	14.1	18.9	-	-	19.7	
6.	14.1	14.1	-	-	-	-	-	-	-	

Zugkraft je Neigungswinkel / Force de traction par pente *										
ton										
Neigung / Pente	CP.0.DPS.200	CP.0.DPS.250	CP.0.DPS.300	CP.0.DPS.500	CP.0.DPT.30075	CP.0.DPT.30151	CP.0.DPT.30375	CP.0.DPT.30750	CP.0.DPT.31500	CP.0.DPT.34000
0°	1.17	1.47	1.76	2.94	1.76	2.94	5.88	11.76	17.64	29.41
< 6° (10%)	0.74	0.92	1.11	1.85	1.11	1.85	3.71	7.41	11.11	18.51
< 11° (20%)	0.55	0.69	0.83	1.38	0.83	1.38	2.77	5.55	8.33	13.88
< 17° (30%)	0.44	0.55	0.66	1.11	0.66	1.11	2.22	4.44	6.66	11.11
< 22° (40%)	0.37	0.46	0.55	0.92	0.55	0.92	1.85	3.71	5.55	9.25
< 27° (50%)	0.32	0.41	0.49	0.82	0.49	0.82	1.63	3.27	4.91	8.19
< 31° (60%)	0.29	0.37	0.44	0.74	0.44	0.74	1.49	2.98	4.47	7.46
< 35° (70%)	0.27	0.34	0.41	0.69	0.41	0.69	1.38	2.77	4.16	6.94
< 45° (100%)	0.24	0.31	0.36	0.61	0.36	0.61	1.21	2.41	3.61	6.02
> 45°	0.2	0.25	0.3	0.5	0.3	0.5	1	2	3	5
* oberste/äußerste Seillage auf harten Untergrund / Couche de corde supérieure/extérieure sur sol dur										

Erklärung der Seillagen / Explication des couches de câbles

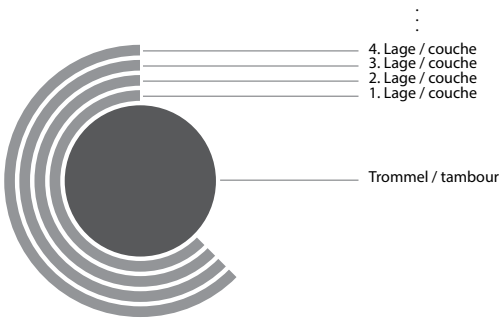

Subject to changes without notice. Illustrations for reference only. Always obey the operating instructions.
2023 © DELTA® Hoisting Equipment E0109231035

Elektrische Seilwinde MRV / Treuil électrique MRV

DI.0.MRV

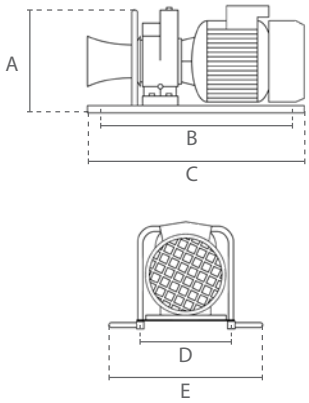

Eigenschaften

- Ausgelegt nur für Zugarbeiten.
- Ausgelegt für eine Vielzahl von industriellen Anwendungen.
- Hohe Einschaltdauer und hoher Arbeitszyklus.
- Permanent geschmiertes Getriebe, sorgt für reibungslosen und geräuscharmen Betrieb.
- Betriebsfertig geliefert mit Steuerschalter und Stromkabel.
- Erfüllt die Maschinenrichtlinie 2006/42/EG. Geliefert mit Prüfzeugnis, CE Konformitätserklärung und Betriebsanleitung.

Caractéristiques

- Conçu uniquement pour les travaux de traction.
- Convient à une large gamme d'applications industrielles.
- Facteur de marche élevé ainsi qu'un cycle de marche élevé.
- La lubrification permanente de la transmission assure un fonctionnement sans faille et silencieux.
- Livré prêt à l'emploi avec boîte de commande et câble d'alimentation.
- Conforme à la Directive Machines 2006/42/CE. Livré avec certificat de contrôle, déclaration CE de conformité et mode d'emploi.

Technische Daten / Spécifications				
Artikelnummer	Tragfähigkeit	Max. Zuggeschwindigkeit	Leistung	Eigengewicht
Code de l'article	Capacité	Max. tirant la vitesse	Puissance	Poids
	ton	m/min	kW	kg
DI.0.MRV	0.75	15	2.2	40

Technische Daten / Spécifications	
Anwendung / Application	Zugwinde / Treuil de traction
Betriebsspannung / Tension de fonctionnement	230V / 50Hz / 1Ph
Zuggeschwindigkeit / Tirant la vitesse	Haupthub / Simple vitesse
Steuerkabel / Câble de commande	Standard ≈1 Meter / Standard ≈1 mètre
Stromkabel / Câble d'alimentation	≈1 Meter mit CEE-Stecker / ≈1 mètre avec prise
Schutzart Gehäuse / Protection du boîtier	IP 55
Triebwerksgruppe / Classification	M5/2m (ISO/FEM)
Einschaltdauer / Starts pro Stunde / Cycle de service / Démarrages par heure	50% / 240
Isolationsklasse / Classe d'isolation	F
Einsatztemperatur / Température de fonctionnement	-10°C - +40°C
DGUV/BGV Lasttyp / Type de charge	Güter, darf nicht zum Heben von Personen verwendet werden / Marchandises, ne peuvent pas être utilisées pour soulever des personnes

Sicherheit / Protection	
Überlastschutz / Protection de surcharge	Kein Überlastschutz / Pas de protection contre les surcharges
Bremse / Frein	Mechanische Bremse / Frein mécanique
Endabschalter / Fin de course	Kein Endabschalter / Pas de fin de course

Abmessungen / Dimensions					
Tragfähigkeit / Capacité	A	B	C	D	H
0.75 ton	320	520	600	260	500

Subject to changes without notice. Illustrations for reference only. Always obey the operating instructions.
2023 © DELTA® Hoisting Equipment E3101231445

Elektrische Seilwinde ATV / Treuil électrique ATV

Eigenschaften

- Ausgelegt nur für Zugarbeiten.
- Ausgelegt zum Bergen von Fahrzeugen oder Booten.
- Mit Freilauf-Funktion.
- Permanent geschmiertes Getriebe, sorgt für reibungslosen und geräuscharmen Betrieb.
- Geliefert mit Steuerschalter, Stromkabel und Stahlkabel mit Lasthaken.
- Die Fahrzeug-Batterie muss von einem ständig laufenden Motor geladen werden.
- Erfüllt die Maschinenrichtlinie 2006/42/EG. Geliefert mit Prüfzeugnis, CE Konformitätserklärung und Betriebsanleitung.

Optional / Optionnel

Caractéristiques

- Conçu uniquement pour les travaux de traction.
- Convient uniquement à la récupération de véhicules ou de bateaux.
- Avec fonction roue libre.
- La lubrification permanente de la transmission assure un fonctionnement sans faille et silencieux.
- Livré avec boîte de commande, câble d'alimentation et câble en acier avec crochet de charge.
- La batterie du véhicule doit être chargée par un moteur fonctionnant en continu.
- Conforme à la Directive Machines 2006/42/CE. Livré avec certificat de contrôle, déclaration CE de conformité et mode d'emploi.

Technische Daten / Spécifications							
Artikelnummer	Tragfähigkeit		Zugbereich	Max. Zuggeschwindigkeit	Stahlkabel	Leistung	Eigengewicht
Code de l'article	Capacité		Tirant la gamme	Max. tirant la vitesse	Câble en acier	Puissance	Poids
	1. Seillage / 1ère couche	oberste Seillage / couche supérieure		1. Seillage / 1ère couche			
	ton		m	m/min	m x Ømm	kW	kg
ZH.0.ATV.3000	1.36	0.76	8	2.1	10 x 5.5	1	7.5

Technische Daten / Spécifications	
Anwendung / Application	Zugwinde / Treuil de traction
Betriebsspannung / Tension de fonctionnement	12V
Zuggeschwindigkeit / Tirant la vitesse	Haupthub / Simple vitesse
Drahtseil / Câble	Stahlseil / Câble en acier
Steuerkabel / Câble de commande	Standard ≈1 Meter / Standard ≈1 mètre
Stromkabel / Câble d'alimentation	≈1 Meter mit Batterie-Anschlüssen / ≈1 mètre avec connecteurs de batterie
Schutzart Gehäuse / Protection du boîtier	IP 67
Schutzart Steuerschalter / Protection de la commande	IP 65
Einsatztemperatur / Température de fonctionnement	-20°C - +85°C
DGUV/BGV Lasttyp / Type de charge	Güter, darf nicht zum Heben von Personen verwendet werden / Marchandises, ne peuvent pas être utilisées pour soulever des personnes

Sicherheit / Protection	
Überlastschutz / Protection de surcharge	Kein Überlastschutz / Pas de protection contre les surcharges
Bremse / Frein	Mechanische Bremse / Frein mécanique
Endabschalter / Fin de course	Kein Endabschalter / Pas de fin de course

Subject to changes without notice. Illustrations for reference only. Always obey the operating instructions.
2023 © DELTA® Hoisting Equipment E2407231655

Elektrische Seilwinde DDC / Treuil électrique DDC

Eigenschaften

- Ausgelegt nur für Zugarbeiten.
- Ausgelegt zum Bergen von Fahrzeugen oder Booten.
- Mit Freilauf-Hebel.
- Permanent geschmiertes Getriebe, sorgt für reibungslosen und geräuscharmen Betrieb.
- Geliefert mit Steuerschalter, Stromkabel und Stahlkabel mit Lasthaken.
- Die Fahrzeug-Batterie muss von einem ständig laufenden Motor geladen werden.
- Erfüllt die Maschinenrichtlinie 2006/42/EG. Geliefert mit Prüfzeugnis, CE Konformitätserklärung und Betriebsanleitung.

Caractéristiques

- Conçu uniquement pour les travaux de traction.
- Convient uniquement à la récupération de véhicules ou de bateaux.
- Avec levier à roue libre.
- La lubrification permanente de la transmission assure un fonctionnement sans faille et silencieux.
- Livré avec boîte de commande, câble d'alimentation et câble en acier avec crochet de charge.
- La batterie du véhicule doit être chargée par un moteur fonctionnant en continu.
- Conforme à la Directive Machines 2006/42/CE. Livré avec certificat de contrôle, déclaration CE de conformité et mode d'emploi.

Optional / Optionnel

Technische Daten / Spécifications								
Artikelnummer	Tragfähigkeit		Zugbereich	Max. Zuggeschwindigkeit	Stahlkabel	Leistung		Eigengewicht
Code de l'article	Capacité		Tirant la gamme	Max. tirant la vitesse	Câble en acier	Puissance		Poids
	1. Seillage / 1ère couche	oberste Seillage / couche supérieure		1. Seillage / 1ère couche		12V	24V	
	ton		m	m/min	m x Ømm	kW		kg
ZH.0.DDC.9000	4.08	2.81	26	2.3	28 x 8	4.4	6	39
ZH.0.DDC.12000	5.44	3.40	24	2.1	26 x 9.5	5	6.4	44
ZH.0.DDC.15000	6.81	4.02	24	1.3	26 x 11.5	5.3	7.1	70

Technische Daten / Spécifications	
Anwendung / Application	Zugwinde / Treuil de traction
Betriebsspannung / Tension de fonctionnement	12/24V
Zuggeschwindigkeit / Tirant la vitesse	Haupthub / Simple vitesse
Drahtseil / Câble	Stahlseil / Câble en acier
Steuerkabel / Câble de commande	Standard ≈1 Meter / Standard ≈1 mètre
Stromkabel / Câble d'alimentation	≈1 Meter mit Batterie-Anschlüssen / ≈1 mètre avec connecteurs de batterie
Schutzart Gehäuse / Protection du boîtier	IP 68
Schutzart Steuerschalter / Protection de la commande	IP 65
Einsatztemperatur / Température de fonctionnement	-20°C - +85°C
DGUV/BGV Lasttyp / Type de charge	Güter, darf nicht zum Heben von Personen verwendet werden / Marchandises, ne peuvent pas être utilisées pour soulever des personnes

Sicherheit / Protection	
Überlastschutz / Protection de surcharge	Kein Überlastschutz / Pas de protection contre les surcharges
Bremse / Frein	Mechanische Bremse / Frein mécanique
Endabschalter / Fin de course	Kein Endabschalter / Pas de fin de course

Subject to changes without notice. Illustrations for reference only. Always obey the operating instructions.
2023 © DELTA® Hoisting Equipment E2407231655

Elektrische Seilwinde ATV/DDC / Treuil électrique ATV/DDC

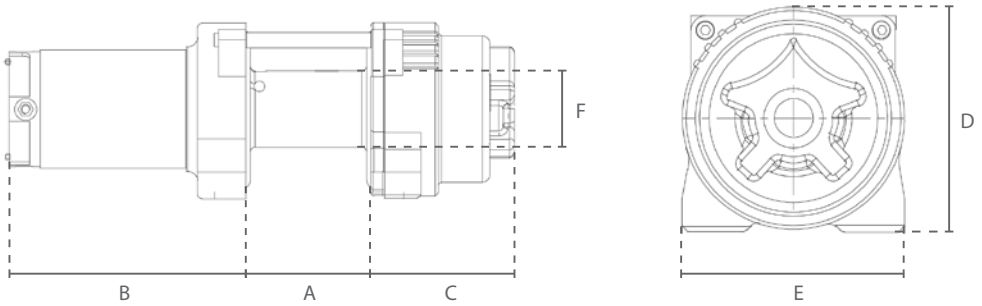

ZH.0.ATV

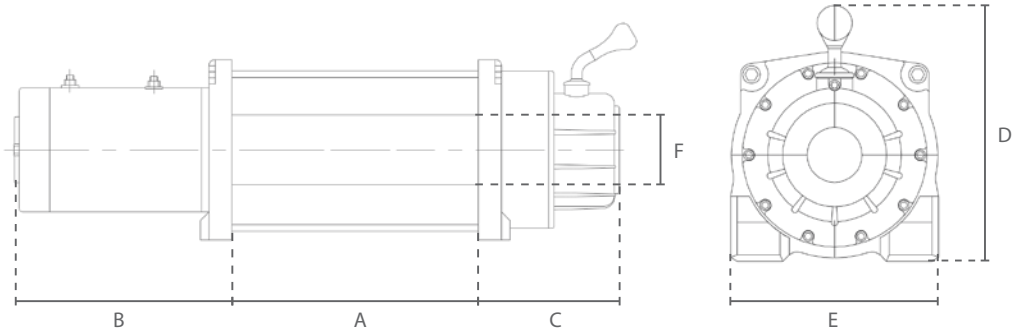

ZH.0.DDC

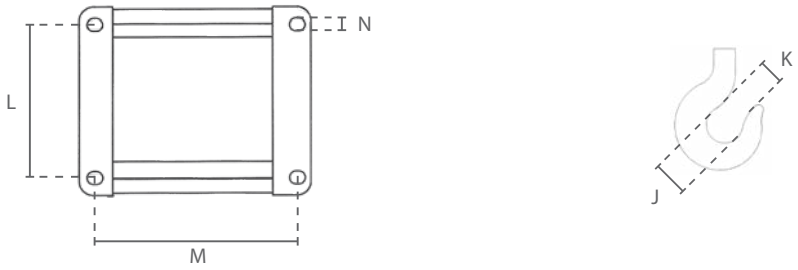

Abmessungen / Dimensions											
Artikelnummer Code de l'article	A	B	C	D	E	F	J	K	L	M	N
ZH.0.ATV.3000	83	161	95	120	114	50	29	23	76	124	8,3
ZH.0.DDC.9000	226	209	142	184	168	76	37	33	114	254	10,5
ZH.0.DDC.12000	226	209	142	184	168	76	37	33	114	254	10,5
ZH.0.DDC.15000	223	233	149	240	216	88	49	39	114	254	12

Subject to changes without notice. Illustrations for reference only. Always obey the operating instructions.
2023 © DELTA® Hoisting Equipment E2407231655

Drahtseilzug mit Aluminiumgehäuse / Tireur à câble avec boîtier en aluminium

Optional / Optionnel

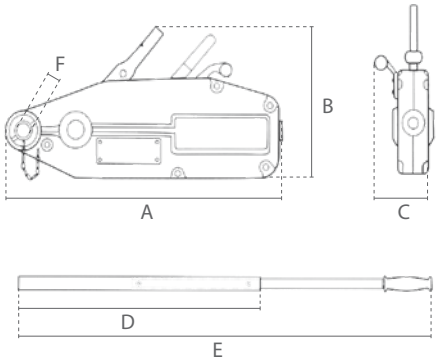

Eigenschaften

- Ausgelegt für Hub- und Zugarbeiten.
- Einfach und sicher zu bedienen.
- Robustes, korrosionsgeschütztes Aluminium Gehäuse.
- Parallel Klemmsystem mit großer Kontaktfläche.
- Kann in jede Richtung gebraucht werden.
- Erfüllt die Maschinenrichtlinie 2006/42/EG. Geliefert mit Prüfzeugnis, CE Konformitätserklärung und Betriebsanleitung.

Caractéristiques

- Conçu pour les travaux de levage et de traction.
- Utilisation simple et sûre.
- Boîtier robuste en aluminium protégé contre la corrosion.
- Système de serrage parallèle avec grande surface de contact.
- Peut être utilisé dans n'importe quelle direction.
- Conforme à la Directive Machines 2006/42/CE. Livré avec certificat de contrôle, déclaration CE de conformité et mode d'emploi.

Technische Daten / Spécifications								
Artikelnummer	Hubkapazität	Zugkapazität	Stahlkabel	Zerreißfestigkeit	Min Bruchlast Stahlseil	Vorschub	Eigengewicht	Gewicht Stahldraht
Code de l'article	Capacité de levage	Capacité de traction	Câble en acier	Résistance à la traction	Force de rupture min du câble	Avancement de la corde	Poids net	Poids câble d'acier
	ton	ton	Ømm	N/mm²	kN	mm	kg	kg *
SG.0.0250000800	0.8	1.3	8.3	1770	43.31	≈52	6.5	8
SG.0.0250001600	1.6	2.6	11	1770	76.24	≈55	12.5	18
SG.0.0250003200	3.2	5.2	16	1770	161.3	≈28	23.5	24
SG.0.0250005400	5.4	8	20	1770	252.05	≈30	56	38

* für 20m Kabel / pour 20m câble

Technische Daten / Spécifications	
Einsatztemperatur / Température de fonctionnement	-10°C - +50°C
DGUV/BGV Lasttyp / Type de charge	Güter, darf nicht zum Heben von Personen verwendet werden / Marchandises, ne peuvent pas être utilisées pour soulever des personnes
Überlastschutz / Protection de surcharge	Scherbolzen Überlastschutz / Protection contre les surcharges par goupilles de cisaillement

Abmessungen / Dimensions						
Tragfähigkeit / Capacité ton	A	B	C	D	E	F
0.8	428	235	64	800	-	22
1.6	544	275	97	800	1200	25
3.2	660	325	116	800	1200	30
5.4	930	480	152	750	1180	40

Subject to changes without notice. Illustrations for reference only. Always obey the operating instructions.
2023 © DELTAFOR® Hoisting Equipment E3101231448

Drahtseilzug mit Stahlgehäuse / Tireur à câble avec boîtier en acier

Optional / Optionnel

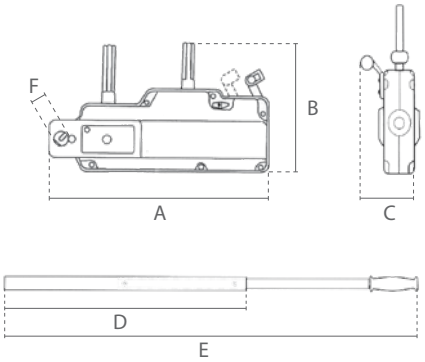

Eigenschaften

- Ausgelegt für Hub- und Zugarbeiten.
- Einfach und sicher zu bedienen.
- Robustes, korrosionsgeschütztes Stahl Gehäuse.
- Parallel Klemmsystem mit großer Kontaktfläche.
- Kann in jede Richtung gebraucht werden.
- Erfüllt die Maschinenrichtlinie 2006/42/EG. Geliefert mit Prüfzeugnis, CE Konformitätserklärung und Betriebsanleitung.

Caractéristiques

- Conçu pour les travaux de levage et de traction.
- Utilisation simple et sûre.
- Boîtier robuste en acier protégé contre la corrosion.
- Système de serrage parallèle avec grande surface de contact.
- Peut être utilisé dans n'importe quelle direction.
- Conforme à la Directive Machines 2006/42/CE. Livré avec certificat de contrôle, déclaration CE de conformité et mode d'emploi.

Technische Daten / Spécifications

Artikelnummer	Hubkapazität	Zugkapazität	Stahlkabel	Zerreißfestigkeit	Min Bruchlast Stahlseil	Vorschub	Eigengewicht	Gewicht Stahldraht
Code de l'article	Capacité de levage	Capacité de traction	Câble en acier	Résistance à la traction	Force de rupture min du câble	Avancement de la corde	Poids net	Poids câble d'acier
	ton	ton	Ømm	N/mm²	kN	mm	kg	kg*
DC.0.0240000800	0.8	1.2	8.3	1770	43.31	≈52	9	8
DC.0.0240001600	1.6	2.4	11	1770	76.24	≈55	15	18
DC.0.0240003200	3.2	4	16	1770	161.3	≈28	29	24

* für 20m Kabel / pour 20m câble

Technische Daten / Spécifications

Einsatztemperatur / Température de fonctionnement	-10°C - +50°C
DGUV/BGV Lasttyp / Type de charge	Güter, darf nicht zum Heben von Personen verwendet werden / Marchandises, ne peuvent pas être utilisées pour soulever des personnes
Überlastschutz / Protection de surcharge	Scherbolzen Überlastschutz / Protection contre les surcharges par goupilles de cisaillement

Abmessungen / Dimensions

Tragfähigkeit / Capacité ton	A	B	C	D	E	F
0.8	440	265	63	800	-	22
1.6	550	300	77	800	1200	25
3.2	690	350	91	800	1200	30

Subject to changes without notice. Illustrations for reference only. Always obey the operating instructions.
2023 © DELTAFOR® Hoisting Equipment E3101231448

Handseilwinde BHW / Treuil manuel BHW

Eigenschaften

- Ausgelegt für Hub- und Zugarbeiten.
- Mit automatischer Lastdruckbremse.
- Effiziente Getriebeübersetzung minimiert den erforderlichen Kraftaufwand.
- Kompaktes Design mit abnehmbarem Hebel.
- Griffiger, komfortabler Handgriff.
- Mindestlast: 3% der Tragfähigkeit.
- Edelstahlvariante aus 304(V2A) Edelstahl (außer Sperrklinke).
- Geliefert ohne Stahlkabel.
- Erfüllt die Maschinenrichtlinie 2006/42/EG. Geliefert mit Prüfzeugnis, CE Konformitätserklärung und Betriebsanleitung.

Caractéristiques

- Conçu pour les travaux de levage et de traction.
- Avec frein de charge automatique.
- La transmission efficace réduit la force nécessaire au minimum.
- Conception compacte avec levier détachable.
- Poignée pratique et confortable.
- Charge minimale: 3% de la capacité de charge.
- Version en acier inoxydable 304(V2A) (sauf cliquet).
- Livré sans câble en acier.
- Conforme à la Directive Machines 2006/42/CE. Livré avec certificat de contrôle, déclaration CE de conformité et mode d'emploi.

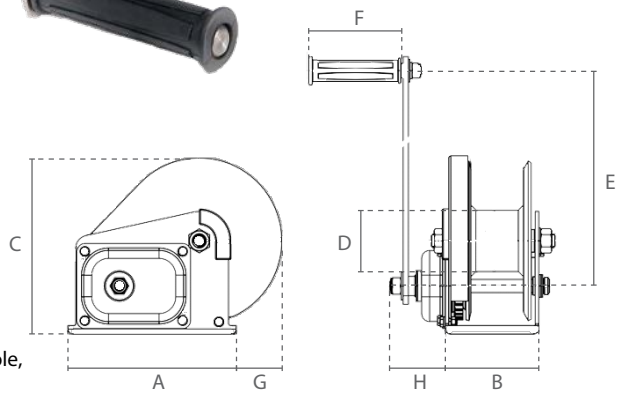

Technische Daten / Spécifications					
Artikelnummer	Tragfähigkeit		Zugkraft		Material
Code de l'article	Capacité		Capacité de traction		Matériel
	1. Seillage / 1ère couche	oberste Seillage / couche supérieure	1. Seillage / 1ère couche	oberste Seillage / couche supérieure	
	ton		ton		
DS.0.BHW.1200	0.28	0.12	0.55	0.24	Verzinkter Stahl / Acier galvanisé
DS.0.BHW.1800	0.41	0.18	0.82	0.36	
DS.0.BHW.2600	0.59	0.32	1.18	0.64	
DS.0.BHW.1200RV	0.22	0.10	0.44	0.19	Edelstahl / Acier inoxydable
DS.0.BHW.1800RV	0.33	0.15	0.66	0.29	
DS.0.BHW.2600RV	0.47	0.26	0.94	0.52	

Technische Daten / Spécifications				
Artikelnummer	Kraftaufwand bei Volllast	Getriebeübersetzung	Empfohlener Stahldraht	Eigengewicht
Code de l'article	Effort pour chargement max	Rapport d'engrenage	Câble en acier recommandé	Poids net
			19x7 1960 N/mm²	
	N		m x Ømm	kg
DS.0.BHW.1200 (RV)	180	4.2:1	20 x 5	3.7
DS.0.BHW.1800 (RV)	190	5:1	20 x 7	8.1
DS.0.BHW.2600 (RV)	190	9:1	13 x 8	10.3

Technische Daten / Spécifications	
DGUV/BGV Lasttyp / Type de charge	Güter, darf nicht zum Heben von Personen verwendet werden / Marchandises, ne peuvent pas être utilisées pour soulever des personnes
Überlastschutz / Protection de surcharge	Kein Überlastschutz / Pas de protection contre les surcharges

Abmessungen / Dimensions								
Artikelnummer / Code de l'article	A	B	C	D	E	F	G	H
DS.0.BHW.1200 (RV)	138	88	156	48	208	110	46	57
DS.0.BHW.1800 (RV)	193	107	203	60	319	110	53	60
DS.0.BHW.2600 (RV)	240	127	216	75	319	110	54	63

Subject to changes without notice. Illustrations for reference only. Always obey the operating instructions.
2023 © DELTA® Hoisting Equipment E2507230853

Handseilwinde HW / Treuil manuel HW

Eigenschaften

- Ausgelegt für Hub- und Zugarbeiten.
- Bremsleistung durch Schneckengetriebe.
- Effiziente Getriebeübersetzung minimiert den erforderlichen Kraftaufwand.
- Kompaktes Design mit abnehmbarem Hebel.
- Griffiger, komfortabler Handgriff.
- Geliefert ohne Stahlkabel.
- Erfüllt die Maschinenrichtlinie 2006/42/EG. Geliefert mit Prüfzeugnis, CE Konformitätserklärung und Betriebsanleitung.

Caractéristiques

- Conçu pour les travaux de levage et de traction.
- Puissance de freinage par vis sans fin.
- La transmission efficace réduit la force nécessaire au minimum.
- Conception compacte avec levier détachable.
- Poignée pratique et confortable.
- Livré sans câble en acier.
- Conforme à la Directive Machines 2006/42/CE. Livré avec certificat de contrôle, déclaration CE de conformité et mode d'emploi.

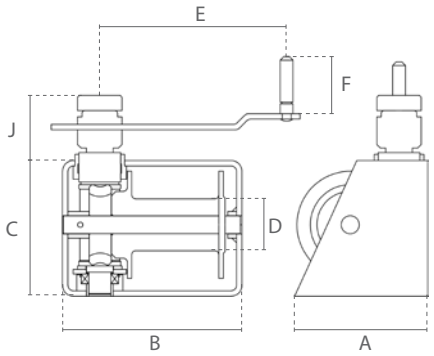

Technische Daten / Spécifications						
Artikelnummer	Tragfähigkeit		Kraftaufwand bei Volllast	Getriebeübersetzung	Empfohlener Stahldraht	Eigengewicht
Code de l'article	Capacité		Effort pour chargement max	Rapport d'engrenage	Câble en acier recommandé	Poids
	1. Seillage / 1ère couche	oberste Seillage / couche supérieure			19x7 1960 N/mm²	
	ton		N		m x Ømm	kg
DS.0.HW.0250	0.25	0.17	180	15:1	20 x 5	11
DS.0.HW.0500	0.5	0.34	180	21:1	25 x 7	18
DS.0.HW.1000	1	0.7	180	26:1	35 x 8	27

Technische Daten / Spécifications	
DGUV/BGV Lasttyp / Type de charge	Güter, darf nicht zum Heben von Personen verwendet werden / Marchandises, ne peuvent pas être utilisées pour soulever des personnes
Überlastschutz / Protection de surcharge	Kein Überlastschutz / Pas de protection contre les surcharges

Abmessungen / Dimensions							
Tragfähigkeit / Capacité ton	A	B	C	D	E	F	J
0.25	150	200	150	57	240	130	65
0.5	180	260	180	69	240	130	65
1	300	300	280	105	370	370	80

Subject to changes without notice. Illustrations for reference only. Always obey the operating instructions.
2023 © DELTA® Hoisting Equipment E3101231450

Handseilwinde RHW / Treuil manuel RHW

Eigenschaften

- » Ausgelegt nur für Zugarbeiten.
- » Mit automatischer Lastdruckbremse und Freilauf-Funktion.
- » Effiziente Getriebeübersetzung minimiert den erforderlichen Kraftaufwand.
- » Kompaktes Design mit abnehmbarem Hebel.
- » Griffiger, komfortabler Handgriff.
- » Mindestlast: 2% der Tragfähigkeit.
- » Geliefert ohne Stahlkabel.
- » Erfüllt die Maschinenrichtlinie 2006/42/EG. Geliefert mit Prüfzeugnis, CE Konformitätserklärung und Betriebsanleitung.

Caractéristiques

- » Conçu uniquement pour les travaux de traction.
- » Avec frein de charge automatique et fonction roue libre.
- » La transmission efficace réduit la force nécessaire au minimum.
- » Conception compacte avec levier détachable.
- » Poignée pratique et confortable.
- » Charge minimale: 2% de la capacité de charge.
- » Livré sans câble en acier.
- » Conforme à la Directive Machines 2006/42/CE. Livré avec certificat de contrôle, déclaration CE de conformité et mode d'emploi.

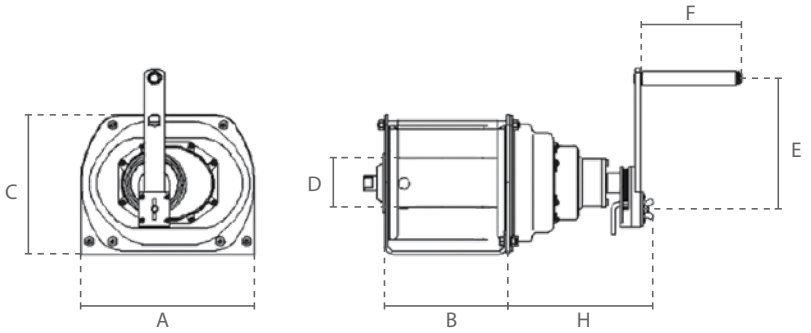

Technische Daten / Spécifications						
Artikelnummer	Tragfähigkeit		Kraftaufwand bei Volllast	Getriebeübersetzung	Empfohlener Stahldraht	Eigengewicht
Code de l'article	Capacité		Effort pour chargement max	Rapport d'engrenage	Câble en acier recommandé	Poids
	1. Seillage / 1ère couche	oberste Seillage / couche supérieure			19x7 1960 N/mm²	
	ton		N		m x Ømm	kg
DS.0.RHW.0500	0.5	0.34	120	4:1	22 x 6	14
DS.0.RHW.1000	1	0.71	120	12:1	25 x 8	19
DS.0.RHW.2000	2	1.45	130	22:1	30 x 9	25
DS.0.RHW.3000	3	2.13	180	29:1	30 x 10	52

Technische Daten / Spécifications	
DGUV/BGV Lasttyp / Type de charge	Güter, darf nicht zum Heben von Personen verwendet werden / Marchandises, ne peuvent pas être utilisées pour soulever des personnes
Überlastschutz / Protection de surcharge	Kein Überlastschutz / Pas de protection contre les surcharges

Abmessungen / Dimensions							
Tragfähigkeit / Capacité ton	A	B	C	D	E	F	H
0.5	245	178	182	60	350	150	147
1	266	191	214	76	350	150	170
2	300	302	230	90	350	150	103
3	365	356	296	100	350	150	103

Subject to changes without notice. Illustrations for reference only. Always obey the operating instructions.
2023 © DELTA® Hoisting Equipment E3101231450

DELTA®

Fahrwerke / Chariots

Handfahrwerk / Haspelfahrwerk
Chariot manual / Chariot à chaîne
- 83 -

Handfahrwerk / Haspelfahrwerk
Chariot manual / Chariot à chaîne
- 85 -

Funkenarmes Handfahrwerk / Haspelfahrwerk
Chariot manual / Chariot à chaîne anti-étincelles
- 87 -

Edelstahl Handfahrwerk / Haspelfahrwerk
Chariot manual / Chariot à chaîne en acier inoxydable
- 89 -

Trägerklemme mit Handfahrwerk
Pince à poutre avec chariot manual
- 91 -

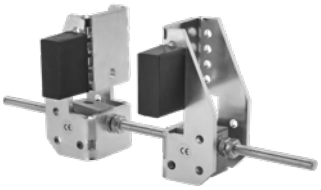

Fahrwerkpuffer
Tampon de chariot
- 92 -

Subject to changes without notice. Illustrations for reference only. Always obey the operating instructions.
2023 © DELTA® Hoisting Equipment E0109231606

Handfahrwerk / Chariot manual

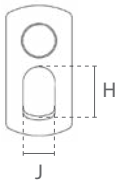

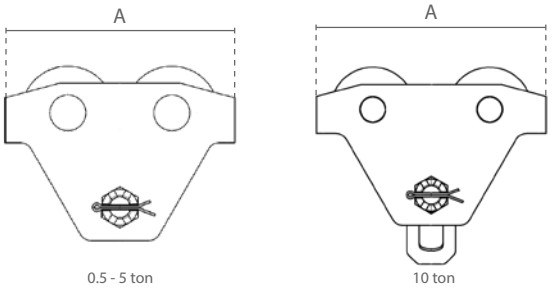

Eigenschaften

- Individuell einstellbar durch Anpassen der Distanzscheiben.
- Sicherheitsbügel dienen als Absturzsicherung, Radbruch- und Aufprallschutz. Zusätzlich ausgestattet mit Kippschutz.
- Dauerhaft geschmierte, kugelgelagerte Räder ermöglichen ein sanftes und gleichmäßiges Verfahren.
- Ausgelegt für die meisten handelsüblichen I- und H-Trägerprofile.
- Erfüllt die Maschinenrichtlinie 2006/42/EG. Geliefert mit Prüfzeugnis, CE Konformitätserklärung und Betriebsanleitung.

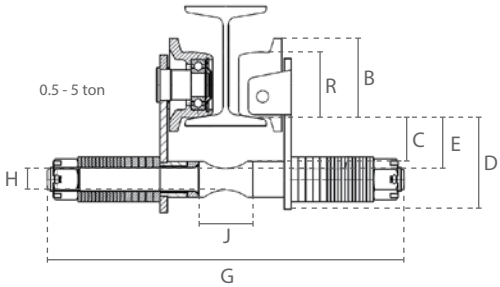

Caractéristiques

- Réglage individuel par des disques d'écartement.
- Les barres de sécurité servent de protection contre les chutes, les bris de roue et les chocs. Equipé en plus d'une protection anti-basculement.
- Les roulettes à roulement à billes, lubrifiées en permanence, permettent un mouvement doux et régulier.
- Convient à la plupart des poutres en I et en H disponibles.
- Conforme à la Directive Machines 2006/42/CE. Livré avec certificat de contrôle, déclaration CE de conformité et mode d'emploi.

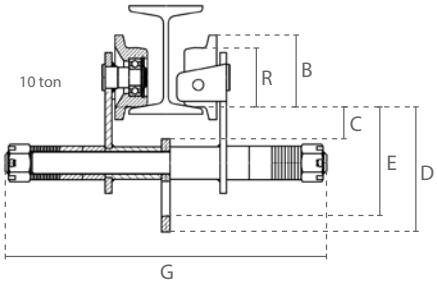

Technische Daten / Spécifications						
Artikelnummer	Tragfähigkeit	Testbelastung	Geeignete Trägerbreite	Min. radius	Raddurchmesser (R)	Eigengewicht
Code de l'article	Capacité	Charge de test	Largeur de poutre appropriée	Rayon min.	Diamètre de la roue (R)	Poids net
	ton	ton	mm	m	mm	kg
DR.0.03600500	0.5	0.625	68-305	0.6	55	6.2
DR.0.03601000	1	1.25	68-305	0.8	70	10.2
DR.0.03602000	2	2.5	88-305	1	85	17
DR.0.03603000	3	3.75	110-305	1.4	105	28.5
DR.0.03605000	5	6.25	116-305	1	117	42.6
DR.0.03610000	10	12.5	130-305	1.2	150	89.8

Technische Daten / Spécifications	
Einsatztemperatur / Température de fonctionnement	-10°C - +60°C
DGUV/BGV Lasttyp / Type de charge	Güter, darf nicht zum Heben von Personen verwendet werden / Marchandises, ne peuvent pas être utilisées pour soulever des personnes

Abmessungen / Dimensions								
Tragfähigkeit / Capacité ton	A	B	C	D	E	G	H	J
0.5	212	67	37	77	43	399	18	56
1	248	83	42	93	48	412	22	65
2	293	100	44	101	51	431	27	82
3	350	123	52	122	60	450	34	90
5	382	136	58	138	66	480	40	100
10	467	165	40	318	273	513	72	115

Subject to changes without notice. Illustrations for reference only. Always obey the operating instructions.
2023 © DELTA® Hoisting Equipment E3101231443

Haspelfahrwerk / Chariot à chaîne

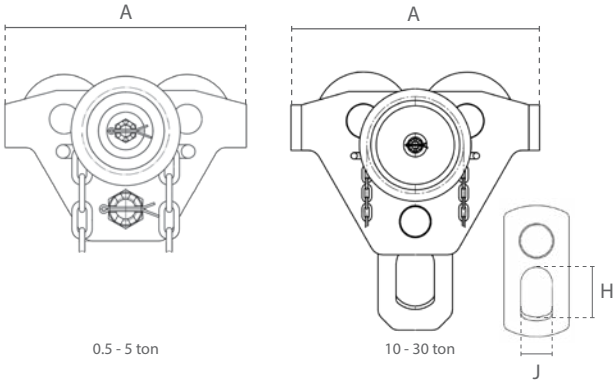

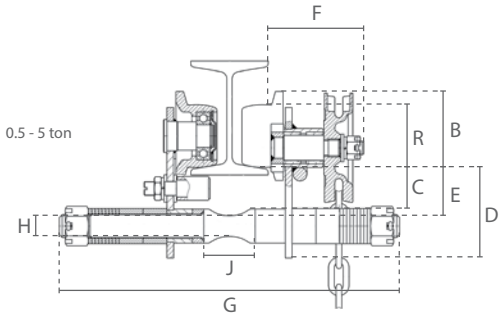

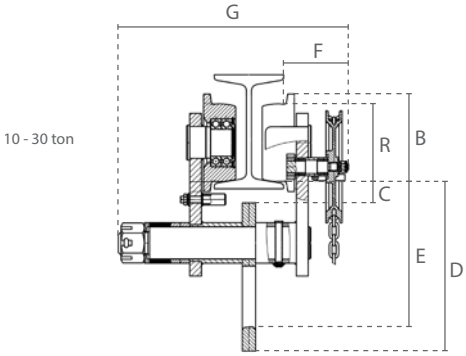

Eigenschaften

- Individuell einstellbar durch Anpassen der Distanzscheiben.
- Sicherheitsbügel dienen als Absturzsicherung, Radbruch- und Aufprallschutz. Zusätzlich ausgestattet mit Kippschutz.
- Dauerhaft geschmierte, kugelgelagerte Räder ermöglichen ein sanftes und gleichmäßiges Verfahren.
- Ausgelegt für die meisten handelsüblichen I- und H-Trägerprofile.
- Standard mit Handkette für 3 Meter Bedienhöhe.
- Erfüllt die Maschinenrichtlinie 2006/42/EG. Geliefert mit Prüfzeugnis, CE Konformitätserklärung und Betriebsanleitung.

Caractéristiques

- Réglage individuel par des disques d'écartement.
- Les barres de sécurité servent de protection contre les chutes, les bris de roue et les chocs. Equipé en plus d'une protection anti-basculement.
- Les roulettes à roulement à billes, lubrifiées en permanence, permettent un mouvement doux et régulier.
- Convient à la plupart des poutres en I et en H disponibles.
- De série avec chaîne manuelle pour une hauteur de travail de 3m.
- Conforme à la Directive Machines 2006/42/CE. Livré avec certificat de contrôle, déclaration CE de conformité et mode d'emploi.

Technische Daten / Spécifications						
Artikelnummer	Tragfähigkeit	Testbelastung	Geeignete Trägerbreite	Min. radius	Raddurchmesser (R)	Eigengewicht
Code de l'article	Capacité	Charge de test	Largeur de poutre appropriée	Rayon min.	Diamètre de la roue (R)	Poids net
	ton	ton	mm	m	mm	kg
DR.0.03700500	0.5	0.625	68-305	0.6	55	9.8
DR.0.03701000	1	1.25	68-305	0.8	70	13.8
DR.0.03702000	2	2.5	88-305	1	85	20.6
DR.0.03703000	3	3.75	110-305	1.4	105	32.2
DR.0.03705000	5	6.25	116-305	1	117	47.1
DR.0.03710000	10	12.5	130-305	2.5	150	91
DR.0.03720000	20	25	136-305	4.5	175	232
DR.0.03730000	30	37.5	136-305	4.5	210	241

Technische Daten / Spécifications	
Einsatztemperatur / Température de fonctionnement	-10°C - +60°C
DGUV/BGV Lasttyp / Type de charge	Güter, darf nicht zum Heben von Personen verwendet werden / Marchandises, ne peuvent pas être utilisées pour soulever des personnes

Abmessungen / Dimensions									
Tragfähigkeit / Capacité ton	A	B	C	D	E	F	G	H	J
0.5	212	67	37	77	43	84	399	18	56
1	248	83	42	93	48	94	412	22	65
2	293	100	44	101	51	100	431	27	82
3	350	123	52	122	60	111	450	34	90
5	382	136	58	138	66	113	482	40	100
10	467	165	40	318	273	122	432	115	72
20	562	204	52	320	256	194	526	85	100
30	680	247	45	370	300	208	545	100	110

Subject to changes without notice. Illustrations for reference only. Always obey the operating instructions.
2023 © DELTA® Hoisting Equipment E3101231443

Handfahrwerk / Chariot manual

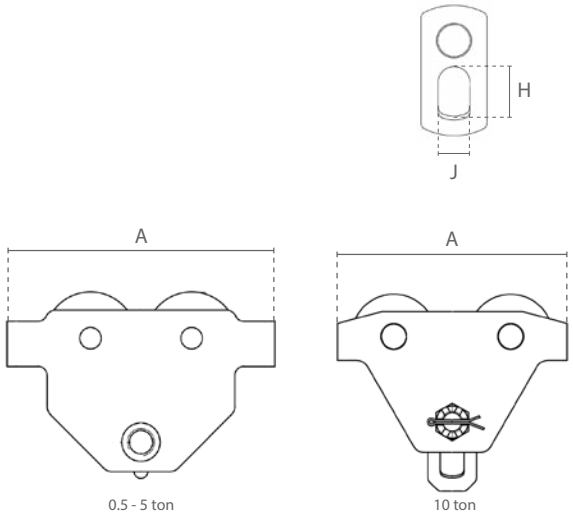

Eigenschaften

- Individuell einstellbar durch Drehen des Tragbolzens. Ab 10 ton individuell einstellbar durch Anpassen der Distanzscheiben.
- Sicherheitsbügel dienen als Absturzsicherung, Radbruch- und Aufprallschutz. Zusätzlich ausgestattet mit Kippschutz.
- Dauerhaft geschmierte, kugelgelagerte Räder ermöglichen ein sanftes und gleichmäßiges Verfahren.
- Ausgelegt für die meisten handelsüblichen I- und H-Trägerprofile.
- Erfüllt die Maschinenrichtlinie 2006/42/EG. Geliefert mit Prüfzeugnis, CE Konformitätserklärung und Betriebsanleitung.

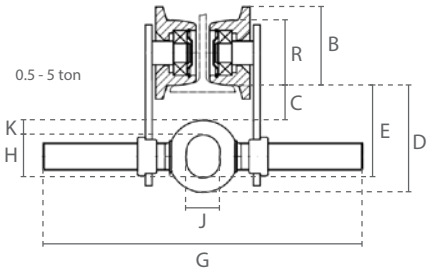

Caractéristiques

- Réglage individuel par rotation du boulon support. A partir de 10 ton réglage individuel par des disques d'écartement.
- Les barres de sécurité servent de protection contre les chutes, les bris de roue et les chocs. Equipé en plus d'une protection anti-basculement.
- Les roulettes à roulement à billes, lubrifiées en permanence, permettent un mouvement doux et régulier.
- Convient à la plupart des poutres en I et en H disponibles.
- Conforme à la Directive Machines 2006/42/CE. Livré avec certificat de contrôle, déclaration CE de conformité et mode d'emploi.

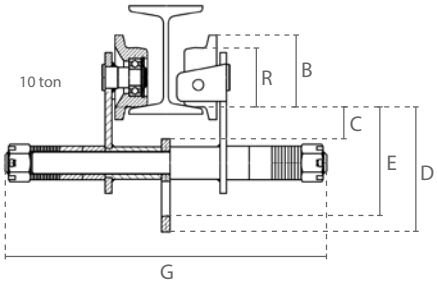

Technische Daten / Spécifications						
Artikelnummer	Tragfähigkeit	Testbelastung	Geeignete Trägerbreite	Min. radius	Raddurchmesser (R)	Eigengewicht
Code de l'article	Capacité	Charge de test	Largeur de poutre appropriée	Rayon min.	Diamètre de la roue (R)	Poids net
	ton	ton	mm	m	mm	kg
DR.0.02600500	0.5	0.625	50-305	0.5	55	5.4
DR.0.02601000	1	1.25	58-305	0.7	68	9.3
DR.0.02602000	2	2.5	66-305	0.9	80	14.8
DR.0.02603000	3	3.75	74-305	1.2	100	24.1
DR.0.02605000	5	6.25	90-305	1	120	41.1
DR.0.03610000	10	12.5	130-305	1.2	150	89.8

Technische Daten / Spécifications	
Einsatztemperatur / Température de fonctionnement	-10°C - +60°C
DGUV/BGV Lasttyp / Type de charge	Güter, darf nicht zum Heben von Personen verwendet werden / Marchandises, ne peuvent pas être utilisées pour soulever des personnes

Abmessungen / Dimensions									
Tragfähigkeit / Capacité ton	A	B	C	D	E	G	H	J	K
0.5	198	68	40	94	82	385	28	25	13
1	238	82	31	102	85	388	37	29	17
2	277	95	31	119	99	405	48	36	20
3	324	116	31	139	113	429	56	46	26
5	373	138	40	161	133	435	65	52	28
10	467	165	40	318	273	513	72	115	-

Subject to changes without notice. Illustrations for reference only. Always obey the operating instructions.
2023 © DELTA® Hoisting Equipment E0109231126

Haspelfahrwerk / Chariot à chaîne

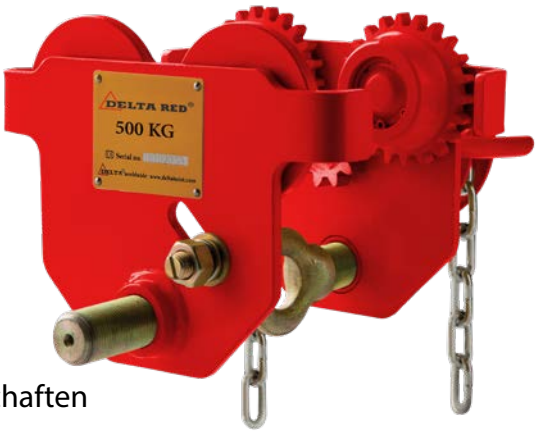

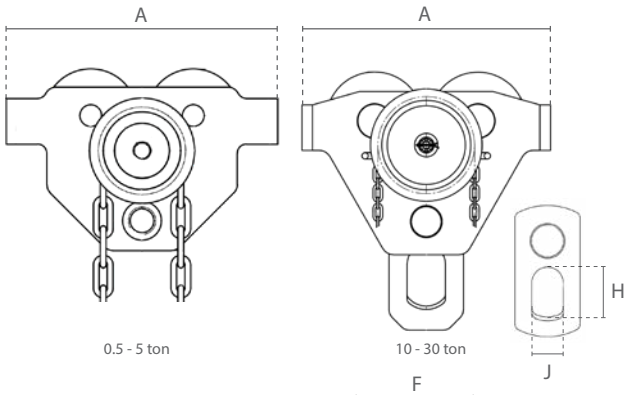

Eigenschaften

- Individuell einstellbar durch Drehen des Tragbolzens. Ab 10 ton individuell einstellbar durch Anpassen der Distanzscheiben.
- Sicherheitsbügel dienen als Absturzsicherung, Radbruch- und Aufprallschutz. Zusätzlich ausgestattet mit Kippschutz.
- Dauerhaft geschmierte, kugelgelagerte Räder ermöglichen ein sanftes und gleichmäßiges Verfahren.
- Ausgelegt für die meisten handelsüblichen I- und H-Trägerprofile.
- Standard mit Handkette für 3 Meter Bedienhöhe.
- Erfüllt die Maschinenrichtlinie 2006/42/EG. Geliefert mit Prüfzeugnis, CE Konformitätserklärung und Betriebsanleitung.

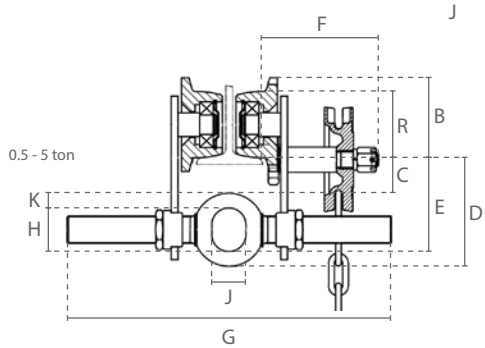

Caractéristiques

- Réglage individuel par rotation du boulon support. A partir de 10 ton réglage individuel par des disques d'écartement.
- Les barres de sécurité servent de protection contre les chutes, les bris de roue et les chocs. Equipé en plus d'une protection anti-basculement.
- Les roulettes à roulement à billes, lubrifiées en permanence, permettent un mouvement doux et régulier.
- Convient à la plupart des poutres en I et en H disponibles.
- De série avec chaîne manuelle pour une hauteur de travail de 3m.
- Conforme à la Directive Machines 2006/42/CE. Livré avec certificat de contrôle, déclaration CE de conformité et mode d'emploi.

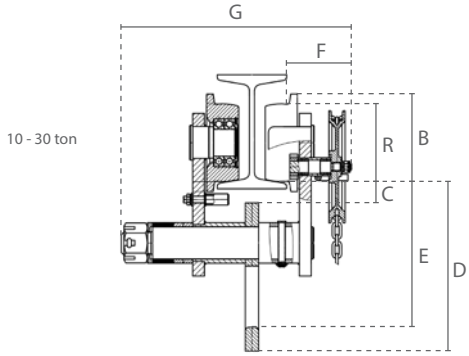

Technische Daten / Spécifications						
Artikelnummer	Tragfähigkeit	Testbelastung	Geeignete Trägerbreite	Min. radius	Raddurchmesser (R)	Eigengewicht
Code de l'article	Capacité	Charge de test	Largeur de poutre appropriée	Rayon min.	Diamètre de la roue (R)	Poids net
	ton	ton	mm	m	mm	kg
DR.0.02700500	0.5	0.625	50-305	0.5	55	8.9
DR.0.02701000	1	1.25	58-305	0.7	68	13
DR.0.02702000	2	2.5	66-305	0.9	80	17.8
DR.0.02703000	3	3.75	74-305	1.2	100	29.1
DR.0.02705000	5	6.25	90-305	1	120	46.1
DR.0.03710000	10	12.5	130-305	2.5	150	91
DR.0.03720000	20	25	136-305	4.5	175	232
DR.0.03730000	30	37.5	136-305	4.5	210	241

Technische Daten / Spécifications	
Einsatztemperatur / Température de fonctionnement	-10°C - +60°C
DGUV/BGV Lasttyp / Type de charge	Güter, darf nicht zum Heben von Personen verwendet werden / Marchandises, ne peuvent pas être utilisées pour soulever des personnes

Abmessungen / Dimensions										
Tragfähigkeit / Capacité ton	A	B	C	D	E	F	G	H	J	K
0.5	198	68	40	94	82	103	385	28	25	13
1	238	82	31	102	85	103	388	37	29	17
2	277	95	31	119	99	103	405	48	36	20
3	324	116	31	139	113	136	429	56	46	26
5	373	138	40	161	133	140	435	65	52	28
10	467	165	40	318	273	122	432	115	72	-
20	562	204	52	320	256	194	526	85	100	-
30	680	247	45	370	300	208	545	100	110	-

Subject to changes without notice. Illustrations for reference only. Always obey the operating instructions.
2023 © DELTA® Hoisting Equipment E2407231405

DELTA YELLOW®

Handfahrwerk / Chariot manual

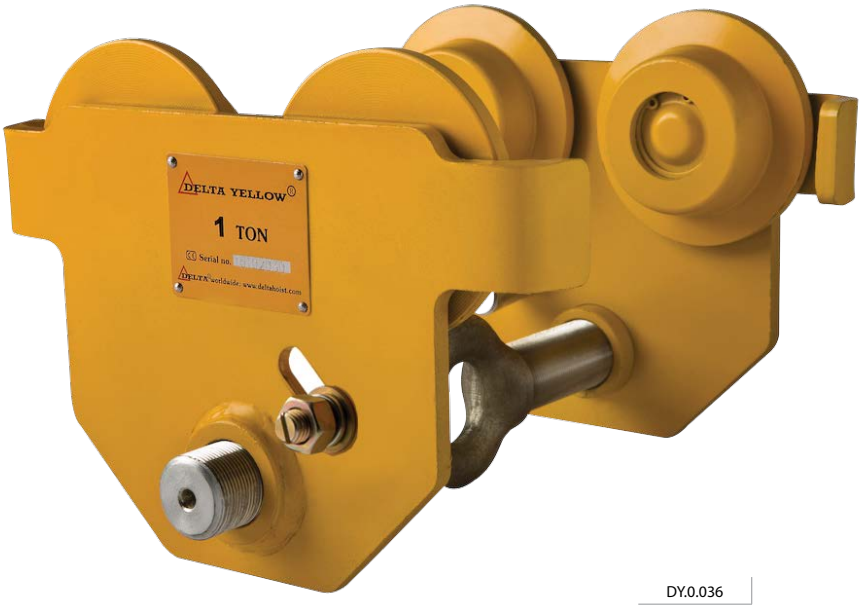

DY.0.036

» Verfügbar mit schwarzer Lackierung.
» Disponible en noir.

DB.0.036

DELTA BLACK®

Eigenschaften

» Individuell einstellbar durch Drehen des Tragbolzens.
» Sicherheitsbügel dienen als Absturzsicherung, Radbruch- und Aufprallschutz. Zusätzlich ausgestattet mit Kippschutz.
» Dauerhaft geschmierte, kugelgelagerte Räder ermöglichen ein sanftes und gleichmäßiges Verfahren.
» Ausgelegt für die meisten handelsüblichen I- und H-Trägerprofile.
» Erfüllt die Maschinenrichtlinie 2006/42/EG. Geliefert mit Prüfzeugnis, CE Konformitätserklärung und Betriebsanleitung.

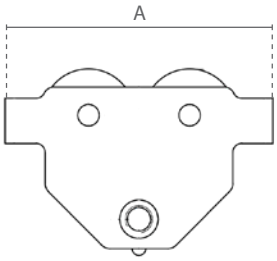

Caractéristiques

» Réglage individuel par rotation du boulon support.
» Les barres de sécurité servent de protection contre les chutes, les bris de roue et les chocs. Equipé en plus d'une protection anti-basculement.
» Les roulettes à roulement à billes, lubrifiées en permanence, permettent un mouvement doux et régulier.
» Convient à la plupart des poutres en I et en H disponibles.
» Conforme à la Directive Machines 2006/42/CE. Livré avec certificat de contrôle, déclaration CE de conformité et mode d'emploi.

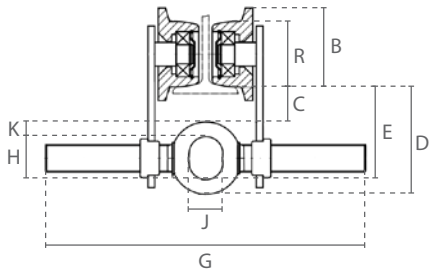

Technische Daten / Spécifications						
Artikelnummer	Tragfähigkeit	Testbelastung	Geeignete Trägerbreite	Min. radius	Raddurchmesser (R)	Eigengewicht
Code de l'article	Capacité	Charge de test	Largeur de poutre appropriée	Rayon min.	Diamètre de la roue (R)	Poids net
	ton	ton	mm	m	mm	kg
DY.0.036000500	0.5	0.625	50-305	0.5	55	5.4
DY.0.036001000	1	1.25	58-305	0.7	68	9.3
DY.0.036002000	2	2.5	66-305	0.9	80	14.8
DY.0.036003000	3	3.75	74-305	1.2	100	24.1
DY.0.036005000	5	6.25	90-305	1	120	41.1

Technische Daten / Spécifications	
Einsatztemperatur / Température de fonctionnement	-10°C - +60°C
DGUV/BGV Lasttyp / Type de charge	Güter, darf nicht zum Heben von Personen verwendet werden / Marchandises, ne peuvent pas être utilisées pour soulever des personnes

Abmessungen / Dimensions									
Tragfähigkeit / Capacité ton	A	B	C	D	E	G	H	J	K
0.5	198	68	40	94	82	385	28	25	13
1	238	82	31	102	85	388	37	29	17
2	277	95	31	119	99	405	48	36	20
3	324	116	31	139	113	429	56	46	26
5	373	138	40	161	133	435	65	52	28

Subject to changes without notice. Illustrations for reference only. Always obey the operating instructions.
2023 © DELTA® Hoisting Equipment E3101231454

DELTA YELLOW®

Haspelfahrwerk / Chariot à chaîne

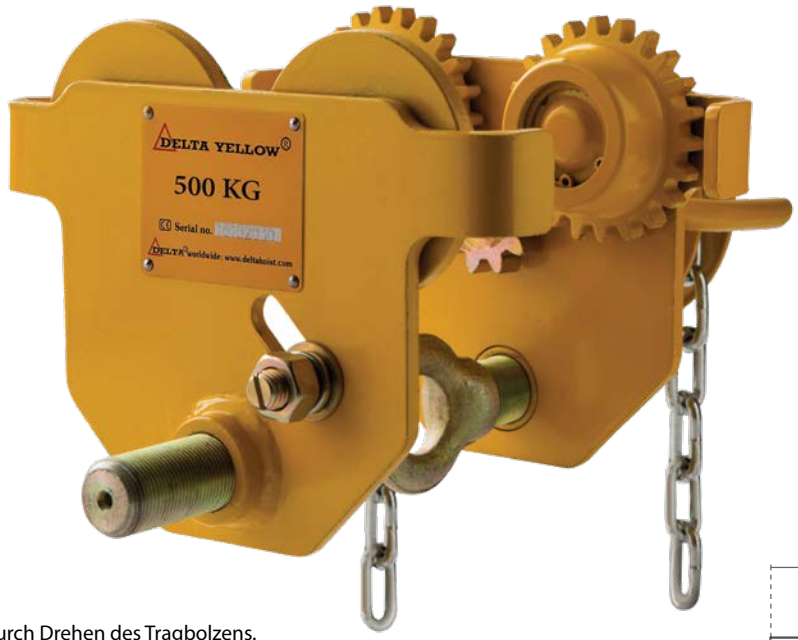

Eigenschaften

- » Individuell einstellbar durch Drehen des Tragbolzens.
- » Sicherheitsbügel dienen als Absturzsicherung, Radbruch- und Aufprallschutz. Zusätzlich ausgestattet mit Kippschutz.
- » Dauerhaft geschmierte, kugelgelagerte Räder ermöglichen ein sanftes und gleichmäßiges Verfahren.
- » Ausgelegt für die meisten handelsüblichen I- und H-Trägerprofile.
- » Standard mit Handkette für 3 Meter Bedienhöhe.
- » Erfüllt die Maschinenrichtlinie 2006/42/EG. Geliefert mit Prüfzeugnis, CE Konformitätserklärung und Betriebsanleitung.

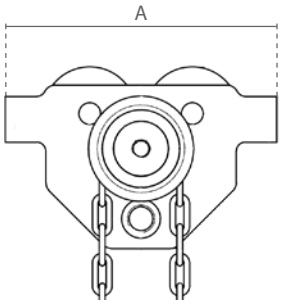

Caractéristiques

- » Réglage individuel par rotation du boulon support.
- » Les barres de sécurité servent de protection contre les chutes, les bris de roue et les chocs. Equipé en plus d'une protection anti-basculement.
- » Les roulettes à roulement à billes, lubrifiées en permanence, permettent un mouvement doux et régulier.
- » Convient à la plupart des poutres en I et en H disponibles.
- » De série avec chaîne manuelle pour une hauteur de travail de 3m.
- » Conforme à la Directive Machines 2006/42/CE. Livré avec certificat de contrôle, déclaration CE de conformité et mode d'emploi.

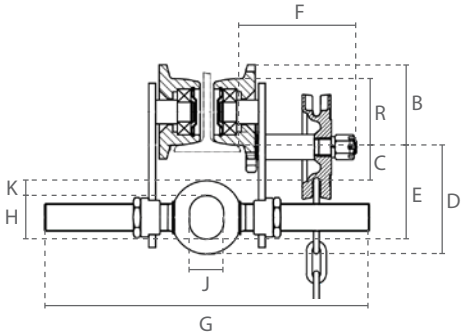

Technische Daten / Spécifications						
Artikelnummer	Tragfähigkeit	Testbelastung	Geeignete Trägerbreite	Min. radius	Raddurchmesser (R)	Eigengewicht
Code de l'article	Capacité	Charge de test	Largeur de poutre appropriée	Rayon min.	Diamètre de la roue (R)	Poids net
	ton	ton	mm	m	mm	kg
DY.0.037000500	0.5	0.625	50-305	0.5	55	8.9
DY.0.037001000	1	1.25	58-305	0.7	68	13
DY.0.037002000	2	2.5	66-305	0.9	80	17.8
DY.0.037003000	3	3.75	74-305	1.2	100	29.1
DY.0.037005000	5	6.25	90-305	1	120	46.1

Technische Daten / Spécifications	
Einsatztemperatur / Température de fonctionnement	-10°C - +60°C
DGUV/BGV Lasttyp / Type de charge	Güter, darf nicht zum Heben von Personen verwendet werden / Marchandises, ne peuvent pas être utilisées pour soulever des personnes

Abmessungen / Dimensions										
Tragfähigkeit / Capacité ton	A	B	C	D	E	F	G	H	J	K
0.5	198	68	40	94	82	103	385	28	25	13
1	238	82	31	102	85	103	388	37	29	17
2	277	95	31	119	99	103	405	48	36	20
3	324	116	31	139	113	136	429	56	46	26
5	373	138	40	161	133	140	435	65	52	28

Subject to changes without notice. Illustrations for reference only. Always obey the operating instructions.
2023 © DELTA® Hoisting Equipment E3101231453

DELTA SPARKLESS®

Funkenarmes Handfahrwerk / Chariot manual anti-étincelles

Eigenschaften

- Ausgelegt für potenziell gefährliche und explosive Umgebungen.
- Komplett verkupfert, mit verbronzten Laufrädern.
- Individuell einstellbar durch Anpassen der Distanzscheiben.
- Sicherheitsbügel dienen als Absturzsicherung, Radbruch- und Aufprallschutz. Zusätzlich ausgestattet mit Kippschutz.
- Dauerhaft geschmierte, kugelgelagerte Räder ermöglichen ein sanftes und gleichmäßiges Verfahren.
- Ausgelegt für die meisten handelsüblichen I- und H-Trägerprofile.
- Erfüllt die Maschinenrichtlinie 2006/42/EG. Geliefert mit Prüfzeugnis, CE Konformitätserklärung und Betriebsanleitung.

Caractéristiques

- Convient aux environnements potentiellement dangereux et explosifs.
- Entièrement cuivré, avec roues bronzées.
- Réglage individuel par des disques d'écartement.
- Les barres de sécurité servent de protection contre les chutes, les bris de roue et les chocs. Equipé en plus d'une protection anti-basculement.
- Les roulettes à roulement à billes, lubrifiées en permanence, permettent un mouvement doux et régulier.
- Convient à la plupart des poutres en I et en H disponibles.
- Conforme à la Directive Machines 2006/42/CE. Livré avec certificat de contrôle, déclaration CE de conformité et mode d'emploi.

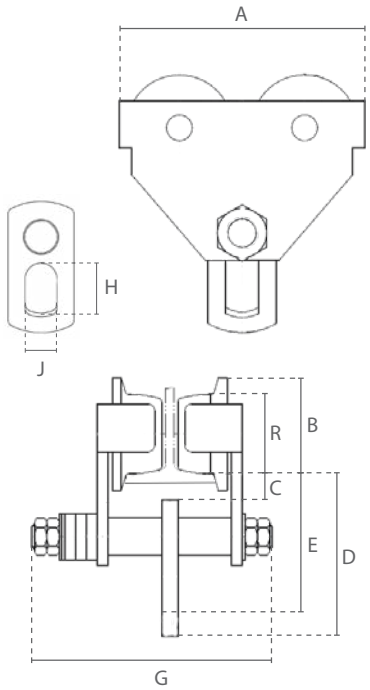

Technische Daten / Spécifications						
Artikelnummer	Tragfähigkeit	Testbelastung	Geeignete Trägerbreite	Min. radius	Raddurchmesser (R)	Eigengewicht
Code de l'article	Capacité	Charge de test	Largeur de poutre appropriée	Rayon min.	Diamètre de la roue (R)	Poids net
	ton	ton	mm	m	mm	kg
DC.0.03200500	0.5	0.625	64-140	0.6	58	7
DC.0.03201000	1	1.25	64-140	0.8	75	12
DC.0.03202000	2	2.5	76-165	1.1	90	20.5
DC.0.03203000	3	3.75	76-305	1.4	110	36.8
DC.0.03205000	5	6.25	88-305	1	122	56
DC.0.03210000	10	12.5	125-305	1.3	151	91.9
DC.0.03220000	20	25	136-305	4.7	200	230.8

Technische Daten / Spécifications	
ATEX Bereich / ATEX zone	ATEX Zone 1 CE EX II 2G h IIC T4 / 2D h IIIC T135°C
Einsatztemperatur / Température de fonctionnement	-10°C - +60°C
DGUV/BGV Lasttyp / Type de charge	Güter, darf nicht zum Heben von Personen verwendet werden / Marchandises, ne peuvent pas être utilisées pour soulever des personnes

Abmessungen / Dimensions								
Tragfähigkeit / Capacité ton	A	B	C	D	E	G	H	J
0.5	212	70	28	128	113	230	38	24
1	255	88	25	143	128	254	50	30
2	302	105	27	172	152	294	60	36
3	344	126	32	212	186	446	75	45
5	378	141	34	254	224	468	95	60
10	455	170	37	322	275	505	120	82
20	642	238	54	384	314	549	150	110

Subject to changes without notice. Illustrations for reference only. Always obey the operating instructions.
2023 © DELTA® Hoisting Equipment E3101231453

DELTA SPARKLESS®

Funkenarmes Haspelfahrwerk / Chariot à chaîne anti-étincelles

Eigenschaften

- Ausgelegt für potenziell gefährliche und explosive Umgebungen.
- Komplett verkupfert, mit verbronzten Laufrädern.
- Individuell einstellbar durch Anpassen der Distanzscheiben.
- Sicherheitsbügel dienen als Absturzsicherung, Radbruch- und Aufprallschutz. Zusätzlich ausgestattet mit Kippschutz.
- Dauerhaft geschmierte, kugelgelagerte Räder ermöglichen ein sanftes und gleichmäßiges Verfahren.
- Ausgelegt für die meisten handelsüblichen I- und H-Trägerprofile.
- Standard mit Handkette für 3 Meter Bedienhöhe.
- Erfüllt die Maschinenrichtlinie 2006/42/EG. Geliefert mit Prüfzeugnis, CE Konformitätserklärung und Betriebsanleitung.

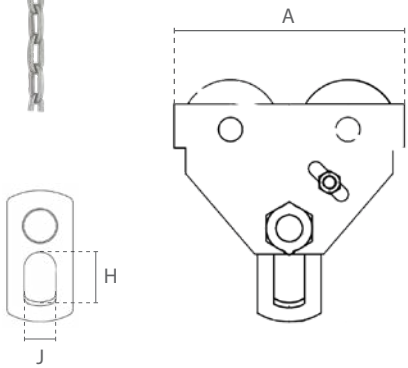

Caractéristiques

- Convient aux environnements potentiellement dangereux et explosifs.
- Entièrement cuivré, avec roues bronzées.
- Réglage individuel par des disques d'écartement.
- Les barres de sécurité servent de protection contre les chutes, les bris de roue et les chocs. Equipé en plus d'une protection anti-basculement.
- Les roulettes à roulement à billes, lubrifiées en permanence, permettent un mouvement doux et régulier.
- Convient à la plupart des poutres en I et en H disponibles.
- De série avec chaîne manuelle pour une hauteur de travail de 3m.
- Conforme à la Directive Machines 2006/42/CE. Livré avec certificat de contrôle, déclaration CE de conformité et mode d'emploi.

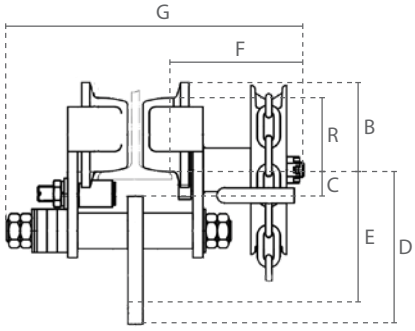

Technische Daten / Spécifications						
Artikelnummer	Tragfähigkeit	Testbelastung	Geeignete Trägerbreite	Min. radius	Raddurchmesser (R)	Eigengewicht
Code de l'article	Capacité	Charge de test	Largeur de poutre appropriée	Rayon min.	Diamètre de la roue (R)	Poids net
	ton	ton	mm	m	mm	kg
DC.0.03300500	0.5	0.625	64-140	0.6	58	11.6
DC.0.03301000	1	1.25	64-140	0.8	75	17
DC.0.03302000	2	2.5	76-165	1.1	90	25.5
DC.0.03303000	3	3.75	76-305	1.4	110	42.8
DC.0.03305000	5	6.25	88-305	1	122	62
DC.0.03310000	10	12.5	125-305	1.3	151	98.4
DC.0.03320000	20	25	136-305	4.7	200	258.3

Technische Daten / Spécifications	
ATEX Bereich / ATEX zone	ATEX Zone 1 CE EX II 2G h IIC T4 / 2D h IIIC T135°C
Einsatztemperatur / Température de fonctionnement	-10°C - +60°C
DGUV/BGV Lasttyp / Type de charge	Güter, darf nicht zum Heben von Personen verwendet werden / Marchandises, ne peuvent pas être utilisées pour soulever des personnes

Abmessungen / Dimensions									
Tragfähigkeit / Capacité ton	A	B	C	D	E	F	G	H	J
0.5	212	70	28	128	113	127	312	38	24
1	255	88	25	143	128	127	327	50	30
2	302	105	27	172	152	127	356	60	36
3	344	126	32	212	186	155	414	75	45
5	378	141	34	254	224	158	432	95	60
10	455	170	37	322	275	180	478	120	82
20	642	238	54	384	314	193	517	150	110

Subject to changes without notice. Illustrations for reference only. Always obey the operating instructions.
2023 © DELTA® Hoisting Equipment E3101231457

Edelstahl Handfahrwerk / Chariot manual en acier inoxydable

Eigenschaften

- Maximaler Schutz gegen korrosive Umgebungen und hohe Luftfeuchtigkeit.
- Geeignet für Reinräume und Anwendungen in der Lebensmittelindustrie.
- Alle Komponenten (außer Lager) aus hochkorrosionsbeständigem 304(V2A) Edelstahl. Bolzen aus 2Cr13 Edelstahl.
- Individuell einstellbar durch Anpassen der Distanzscheiben.
- Sicherheitsbügel dienen als Absturzsicherung, Radbruch- und Aufprallschutz. Zusätzlich ausgestattet mit Kippschutz.
- Dauerhaft geschmierte, kugelgelagerte Räder ermöglichen ein sanftes und gleichmäßiges Verfahren.
- Ausgelegt für die meisten handelsüblichen I- und H-Trägerprofile.
- Erfüllt die Maschinenrichtlinie 2006/42/EG. Geliefert mit Prüfzeugnis, CE Konformitätserklärung und Betriebsanleitung.

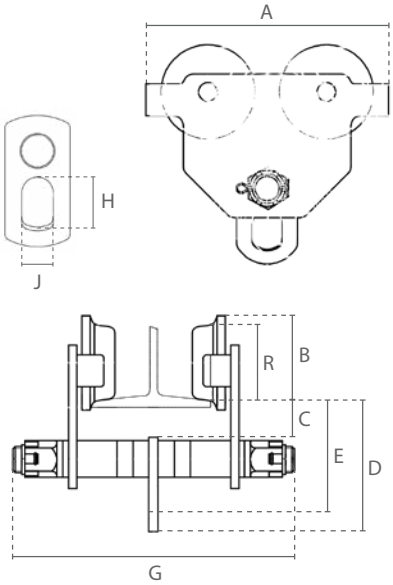

Caractéristiques

- Protection maximale contre les environnements corrosifs et à forte humidité.
- Convient aux chambres propres et aux applications de l'industrie alimentaire.
- Toutes les pièces (à l'exception des roulements) sont en acier inoxydable 304(V2A) hautement résistant à la corrosion. Boulons en acier inoxydable 2Cr13.
- Réglage individuel par des disques d'écartement.
- Les barres de sécurité servent de protection contre les chutes, les bris de roue et les chocs. Equipé en plus d'une protection anti-basculement.
- Les roulettes à roulement à billes, lubrifiées en permanence, permettent un mouvement doux et régulier.
- Convient à la plupart des poutres en I et en H disponibles.
- Conforme à la Directive Machines 2006/42/CE. Livré avec certificat de contrôle, déclaration CE de conformité et mode d'emploi.

Technische Daten / Spécifications						
Artikelnummer	Tragfähigkeit	Testbelastung	Geeignete Trägerbreite	Min. radius	Raddurchmesser (R)	Eigengewicht
Code de l'article	Capacité	Charge de test	Largeur de poutre appropriée	Rayon min.	Diamètre de la roue (R)	Poids net
	ton	ton	mm	m	mm	kg
DSS.0.02600500	0.5	0.74	50-152	0.8	57	9
DSS.0.02601000	1	1.4	64-203	1	73	12
DSS.0.02602000	2	2.9	88-203	1.1	86	20
DSS.0.02603000	3	4.4	100-203	1.3	106	29
DSS.0.02605000	5	6.1	114-203	1.4	118	44

Technische Daten / Spécifications	
Einsatztemperatur / Température de fonctionnement	-10°C - +60°C
DGUV/BGV Lasttyp / Type de charge	Güter, darf nicht zum Heben von Personen verwendet werden / Marchandises, ne peuvent pas être utilisées pour soulever des personnes

Abmessungen / Dimensions								
Tragfähigkeit / Capacité ton	A	B	C	D	E	G	H	J
0.5	199	68	30	119	104	245	32	25
1	246	84	27	145	127	327	40	30
2	276	97	27	171	156	345	52	38
3	332	119	37	200	178	367	63	40
5	377	131	38	228	198	378	75	50

Subject to changes without notice. Illustrations for reference only. Always obey the operating instructions.
2023 © DELTA® Hoisting Equipment E2407231410

Edelstahl Haspelfahrwerk / Chariot à chaîne en acier inoxydable

Eigenschaften

- Maximaler Schutz gegen korrosive Umgebungen und hohe Luftfeuchtigkeit.
- Geeignet für Reinräume und Anwendungen in der Lebensmittelindustrie.
- Alle Komponenten (außer Lager) aus hochkorrosionsbeständigem 304(V2A) Edelstahl. Bolzen aus 2Cr13 Edelstahl.
- Individuell einstellbar durch Anpassen der Distanzscheiben.
- Sicherheitsbügel dienen als Absturzsicherung, Radbruch- und Aufprallschutz. Zusätzlich ausgestattet mit Kippschutz.
- Dauerhaft geschmierte, kugelgelagerte Räder ermöglichen ein sanftes und gleichmäßiges Verfahren.
- Ausgelegt für die meisten handelsüblichen I- und H-Trägerprofile.
- Standard mit Handkette für 3 Meter Bedienhöhe.
- Erfüllt die Maschinenrichtlinie 2006/42/EG. Geliefert mit Prüfzeugnis, CE Konformitätserklärung und Betriebsanleitung.

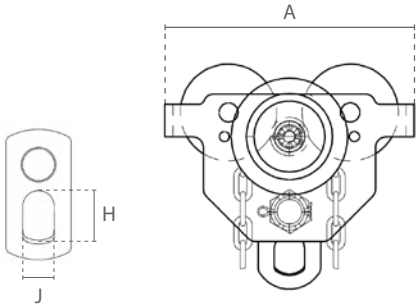

Caractéristiques

- Protection maximale contre les environnements corrosifs et à forte humidité.
- Convient aux chambres propres et aux applications de l'industrie alimentaire.
- Toutes les pièces (à l'exception des roulements) sont en acier inoxydable 304(V2A) hautement résistant à la corrosion. Boulons en acier inoxydable 2Cr13.
- Réglage individuel par des disques d'écartement.
- Les barres de sécurité servent de protection contre les chutes, les bris de roue et les chocs. Equipé en plus d'une protection anti-basculement.
- Les roulettes à roulement à billes, lubrifiées en permanence, permettent un mouvement doux et régulier.
- Convient à la plupart des poutres en I et en H disponibles.
- De série avec chaîne manuelle pour une hauteur de travail de 3m.
- Conforme à la Directive Machines 2006/42/CE. Livré avec certificat de contrôle, déclaration CE de conformité et mode d'emploi.

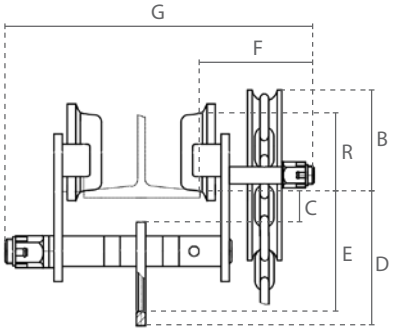

Technische Daten / Spécifications						
Artikelnummer	Tragfähigkeit	Testbelastung	Geeignete Trägerbreite	Min. Radius	Raddurchmesser (R)	Eigengewicht
Code de l'article	Capacité	Charge de test	Largeur de poutre appropriée	Rayon min.	Diamètre de la roue (R)	Poids net
	ton	ton	mm	m	mm	kg
DSS.0.027000500	0.5	0.74	50-152	0.8	57	12
DSS.0.027001000	1	1.4	64-203	1	73	16
DSS.0.027002000	2	2.9	88-203	1.1	86	23
DSS.0.027003000	3	4.4	100-203	1.3	106	33
DSS.0.027005000	5	6.1	114-203	1.4	118	48

Technische Daten / Spécifications	
Einsatztemperatur / Température de fonctionnement	-10°C - +60°C
DGUV/BGV Lasttyp / Type de charge	Güter, darf nicht zum Heben von Personen verwendet werden / Marchandises, ne peuvent pas être utilisées pour soulever des personnes

Abmessungen / Dimensions									
Tragfähigkeit / Capacité ton	A	B	C	D	E	F	G	H	J
0.5	199	68	30	119	104	78	278	32	25
1	246	84	27	145	127	81	348	40	30
2	276	97	27	171	156	84	357	52	38
3	332	119	37	200	178	89	366	63	40
5	377	131	38	228	198	94	384	75	50

Subject to changes without notice. Illustrations for reference only. Always obey the operating instructions.
2023 © DELTA® Hoisting Equipment E2407231410

Trägerklemme mit Handfahrwerk / Pince à poutre avec chariot manual

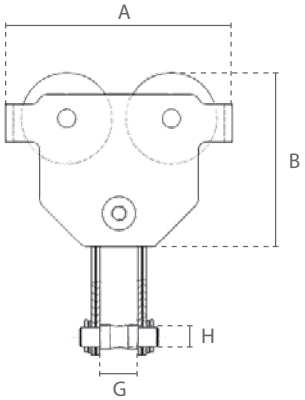

Eigenschaften

- Extrem verkürzte Montagezeiten. Ideal für schnelle Einsätze die ein Verfahren der Last erfordern.
- Individuell einstellbar durch Drehen der Gewindespindel. Sicherung durch zweiten Gegen-Hebel.
- Sicherheitsbügel dienen als Absturzsicherung, Radbruch- und Aufprallschutz.
- Dauerhaft geschmierte, kugelgelagerte Räder ermöglichen ein sanftes und gleichmäßiges Verfahren.
- Ausgelegt für die meisten handelsüblichen I- und H-Trägerprofile.
- Erfüllt die Maschinenrichtlinie 2006/42/EG. Geliefert mit Prüfzeugnis, CE Konformitätserklärung und Betriebsanleitung.

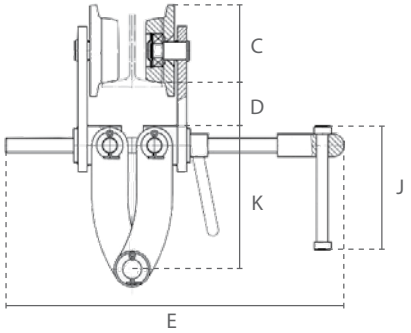

Caractéristiques

- Temps de montage extrêmement réduits. Idéal pour les applications rapides qui nécessitent le déplacement de la charge.
- Réglage individuel par rotation de la broche filetée. Fixation par un second contre levier.
- Les barres de sécurité servent de protection contre les chutes, les bris de roue et les chocs.
- Les roulettes à roulement à billes, lubrifiées en permanence, permettent un mouvement doux et régulier.
- Convient à la plupart des poutres en I et en H disponibles.
- Conforme à la Directive Machines 2006/42/CE. Livré avec certificat de contrôle, déclaration CE de conformité et mode d'emploi.

Technische Daten / Spécifications						
Artikelnummer	Tragfähigkeit	Testbelastung	Geeignete Trägerbreite	Min. radius	Raddurchmesser	Eigengewicht
Code de l'article	Capacité	Charge de test	Largeur de poutre appropriée	Rayon min.	Diamètre de la roue	Poids net
	ton	ton	mm	m	mm	kg
ZM.LHTP.005C	0.5	0.62	64-180	0.8	55	9
ZM.LHTP.010C	1	1.25	64-203	1	68	16
ZM.LHTP.020C	2	2.5	76-203	1.1	80	20
ZM.LHTP.030C	3	3.75	76-203	1.3	100	33
ZM.LHTP.050C	5	6.25	100-305	1.4	120	60
ZM.LHTP.100C	10	12.5	150-305	2.5	151	97

Technische Daten / Spécifications	
Einsatztemperatur / Température de fonctionnement	-10°C - +50°C
DGUV/BGV Lasttyp / Type de charge	Güter, darf nicht zum Heben von Personen verwendet werden / Marchandises, ne peuvent pas être utilisées pour soulever des personnes

Abmessungen / Dimensions									
Tragfähigkeit / Capacité ton	A	B	C	D	E	G	H	J	K
0.5	198	246	68	52	299	30	19	130	113
1	242	297	82	46	355	40	22	130	150
2	281	318	95	52	360	40	22	130	145
3	328	351	116	55	360	45	24	130	148
5	377	455	138	57	470	58	28	130	214
10	455	500	170	70	480	80	42	130	215

Subject to changes without notice. Illustrations for reference only. Always obey the operating instructions.
2023 © DELTA® Hoisting Equipment E3101231500

Fahrwerkpuffer / Tampon de chariot

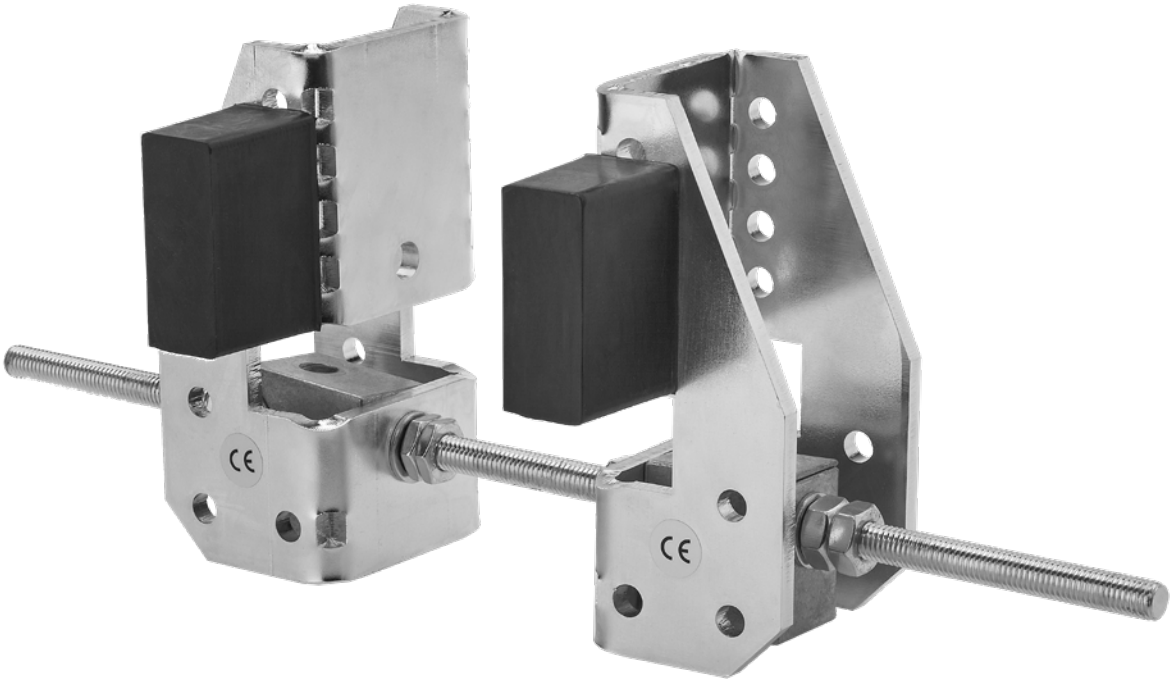

Eigenschaften

- Universell einsetzbar als Endanschlag oder mobile Begrenzung des Fahrwerks.
- Einfache und schnelle Montage ohne Bohren oder Schweißen.
- Geeignet für alle DELTA Hand-, und Elektrofahrwerke bis 10 ton aus diesem Katalog.
- Ausgelegt für die meisten handelsüblichen I- und H-Trägerprofile bis 25mm Flanschdicke.
- Erfüllt die Maschinenrichtlinie 2006/42/EG. Geliefert mit CE Konformitätserklärung und Montageanleitung.

Caractéristiques

- Universellement applicable comme butée de fin de course ou comme restriction mobile du chariot.
- Simple à installer sans percer ni souder.
- Adapté à tous les chariots électriques ou manuels DELTA jusqu'à 10 ton de ce catalogue.
- Adapté pour la plupart des poutres I et H jusqu'à une profondeur de 25 mm.
- Conforme à la Directive Machines 2006/42/CE. Livré avec une attestation de conformité CE et une instruction de montages.

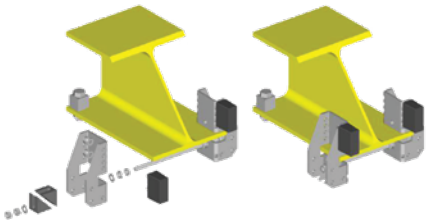

Technische Daten / Spécifications			
Artikelnummer	Geeignete Trägerbreite	Eigengewicht	Länge Gewindestange
Code de l'article	Largeur de poutre appropriée	Poids net	Longueur de la tige
	mm	kg	mm
DHST.006	82-300	2.5	370

Technische Daten / Spécifications		
Hebezeug Tragfähigkeit	Max. zulässiges Hebezeuggewicht	Max. zulässige Anfahrgeschwindigkeit
Capacité de levage	Charge de levée maximale autorisée	Vitesse maximale autorisée
ton	kg	m/min
< 2	160	25
2	250	20
3	250	20
4	250	20
5	400	20
6	400	20
8	900	16
10	900	16

Subject to changes without notice. Illustrations for reference only. Always obey the operating instructions.
2023 © DELTA® Hoisting Equipment E3101231459

DELTA®

Lastaufnahmemittel / Équipement de levage

Trägerklemme
Pince à poutre
- 95 -

Vertikale Hebeklemme mit Schwenköse
Pince de levage universelle
- 96 -

Vertikale Hebeklemme
Pince de levage verticale
- 97 -

Horizontale Hebeklemme
Pince de levage horizontale
- 98 -

Schraubklemme
Pince de levage à vis
- 99 -

Premium Lasthebemagnet
Aimant de levage Premium
- 100 -

Lasthebemagnet
Aimant de levage
- 101 -

Subject to changes without notice. Illustrations for reference only. Always obey the operating instructions.
2023 © DELTA® Hoisting Equipment E0109231606

Trägerklemme / Pince à poutre

DC.0.010

» Verfügbar mit schwarzer Lackierung.
» Disponible en noir.

DC.0.010DB

DELTA BLACK®

Eigenschaften

» Vielseitig einsetzbar als Anschlagpunkt.
» Einfacher Gebrauch und großer Klemmbereich.
» Individuell einstellbar durch Drehen der Gewindespindel.
» Erfüllt die Maschinenrichtlinie 2006/42/EG. Geliefert mit Prüfzeugnis, CE Konformitätserklärung und Betriebsanleitung.

Caractéristiques

» Utilisation polyvalente en tant que point d'ancrage.
» Facile à utiliser et grande plage de serrage.
» Réglage individuel par rotation de la broche filetée.
» Conforme à la Directive Machines 2006/42/CE. Livré avec certificat de contrôle, déclaration CE de conformité et mode d'emploi.

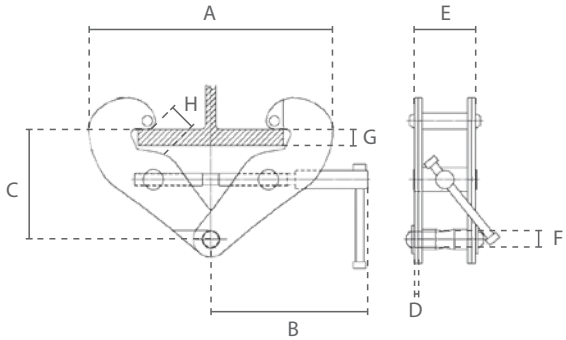

Technische Daten / Spécifications			
Artikelnummer	Tragfähigkeit	Geeignete Trägerbreite	Eigengewicht
Code de l'article	Capacité	Largeur de poutre appropriée	Poids net
	ton	mm	kg
DC.0.0100001000	1	75-220	3.8
DC.0.0100002000	2	75-220	4.6
DC.0.0100003000	3	80-320	9
DC.0.0100005000	5	80-320	11
DC.0.0100010000	10	90-320	16
DC.0.0100020000	20	90-370	39.6

Technische Daten / Spécifications	
Einsatztemperatur / Température de fonctionnement	-10°C - +50°C

Abmessungen / Dimensions										
Tragfähigkeit / Capacité ton	A min	A max	B	C min	C max	D	E	F	G max	H
1	180	360	215	102	155	5	74	22	20	25
2	180	360	215	102	155	6	76	22	20	25
3	235	490	260	140	225	8	103	24	20	37
5	235	490	260	140	225	10	110	28	20	37
10	320	505	260	170	225	12	120	40	20	40
20	512	713	431	315	361	16	196	70	20	40

Subject to changes without notice. Illustrations for reference only. Always obey the operating instructions.
2023 © DELTA® Hoisting Equipment E2407231411

Vertikale Hebeklemme mit Schwenköse / Pince de levage universelle

Eigenschaften

- » Ausgelegt zum Heben und Transportieren von Stahlblechen und -trägern.
- » Gehärtete Klemm- und Festbacke.
- » Mit Sperrung für offene und geschlossene Position.
- » Ausgelegt für Bleche mit einer Oberflächenhärte von bis zu HRC 37.
- » Mindestlast: 10% der Tragfähigkeit. 5% bei HRC < 27.
- » Erfüllt die Maschinenrichtlinie 2006/42/EG. Geliefert mit Prüfzeugnis, CE Konformitätserklärung und Betriebsanleitung.

Caractéristiques

- » Conçu pour le levage et le transport de tôles et poutres en acier.
- » Mors de serrage et mors fixe trempés.
- » Avec verrouillage pour les positions ouverte et fermée.
- » Conçu pour des tôles d'une dureté superficielle allant jusqu'à HRC 37.
- » Charge minimale: 10% de la capacité de charge. 5% pour les HRC < 27.
- » Conforme à la Directive Machines 2006/42/CE. Livré avec certificat de contrôle, déclaration CE de conformité et mode d'emploi.

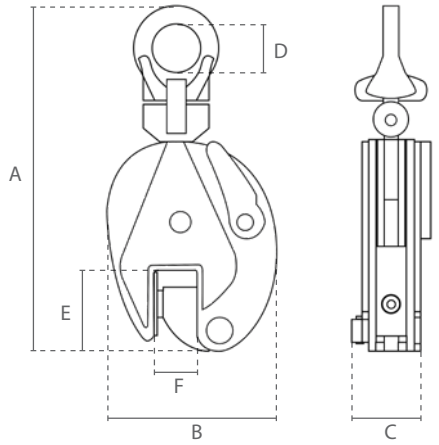

Technische Daten / Spécifications			
Artikelnummer	Tragfähigkeit	Klemmbereich	Eigengewicht
Code de l'article	Capacité	Plage de serrage	Poids net
	ton	mm	kg
DC.0.020000500	0.5	0-15	2
DC.0.020001000	1	0-20	4.8
DC.0.020002000	2	0-25	6.5
DC.0.020003000	3	0-30	15
DC.0.020005000	5	0-50	23

Technische Daten / Spécifications	
Einsatztemperatur / Température de fonctionnement	-10°C - +40°C

Abmessungen / Dimensions						
Tragfähigkeit / Capacité ton	A	B	C	D	E	F
0.5	212	103	36	30	43	17
1	294	138	50	48	63	22
2	370	164	52	68	76	27
3	418	193	78	74	85	32
5	450	240	88	80	90	52

Subject to changes without notice. Illustrations for reference only. Always obey the operating instructions.
2023 © DELTA® Hoisting Equipment E3101231517

Vertikale Hebeklemme / Pince de levage verticale

Eigenschaften

- » Ausgelegt zum Heben und Transportieren von Stahlblechen und -trägern.
- » Gehärtete Klemm- und Festbacke.
- » Mit Sperrung für offene und geschlossene Position.
- » Ausgelegt für Bleche mit einer Oberflächenhärte von bis zu HRC 30.
- » Mindestlast: 10% der Tragfähigkeit.
- » Erfüllt die Maschinenrichtlinie 2006/42/EG. Geliefert mit Prüfzeugnis, CE Konformitätserklärung und Betriebsanleitung.

Caractéristiques

- » Conçu pour le levage et le transport de tôles et poutres en acier.
- » Mors de serrage et mors fixe trempés.
- » Avec verrouillage pour les positions ouverte et fermée.
- » Conçu pour les tôles d'une dureté superficielle allant jusqu'à HRC 30.
- » Charge minimale: 10% de la capacité de charge.
- » Conforme à la Directive Machines 2006/42/CE. Livré avec certificat de contrôle, déclaration CE de conformité et mode d'emploi.

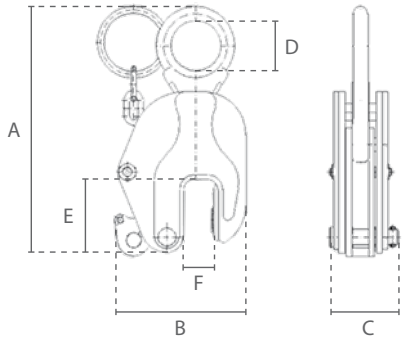

Technische Daten / Spécifications			
Artikelnummer	Tragfähigkeit	Klemmbereich	Eigengewicht
Code de l'article	Capacité	Plage de serrage	Poids net
	ton	mm	kg
DC.0.015SN01000	1	0-22	3.6
DC.0.015SN02000	2	0-30	5.5
DC.0.015SN03000	3	0-40	10
DC.0.015SN05000	5	0-50	18

Technische Daten / Spécifications	
Einsatztemperatur / Température de fonctionnement	-40°C - +100°C

Abmessungen / Dimensions						
Tragfähigkeit / Capacité ton	A	B	C	D	E	F
1	260	125	54	47	63	24
2	295	155	60	55	75	39
3	360	182	72	50	85	46
5	390	240	90	65	-	52

Subject to changes without notice. Illustrations for reference only. Always obey the operating instructions.
2023 © DELTA® Hoisting Equipment E3101231517

Horizontale Hebeklemme / Pince de levage horizontale

750kg

Eigenschaften

- Ausgelegt zum Heben und Transportieren von Stahlblechen und -trägern.
- Gehärtete Klemmbacke.
- Muss immer paarweise verwendet werden.
- Ausgelegt für Bleche mit einer Oberflächenhärte von bis zu HRC 37.
- Erfüllt die Maschinenrichtlinie 2006/42/EG. Geliefert mit Prüfzeugnis, CE Konformitätserklärung und Betriebsanleitung.

Caractéristiques

- Conçu pour le levage et le transport de tôles et poutres en acier.
- Mors de serrage trempé.
- Doit toujours être utilisé par paire.
- Conçu pour des tôles d'une dureté superficielle allant jusqu'à HRC 37.
- Conforme à la Directive Machines 2006/42/CE. Livré avec certificat de contrôle, déclaration CE de conformité et mode d'emploi.

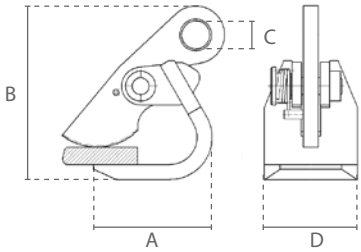

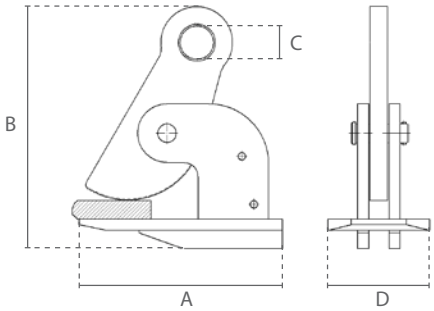

≥1.5ton

Technische Daten / Spécifications			
Artikelnummer	Max. Gewicht der Last	Klemmbereich	Eigengewicht
Code de l'article	Max. poids de la charge	Plage de serrage	Poids net
	ton	mm	kg
DC.0.014000750	0.75	0-50	4.3
DC.0.014001500	1.5	0-50	7.7
DC.0.014002500	2.5	0-60	14.1
DC.0.014004500	4.5	0-100	28.6

Technische Daten / Spécifications	
Einsatztemperatur / Température de fonctionnement	-40°C - +80°C

Abmessungen / Dimensions				
Tragfähigkeit / Capacité ton	A	B	C	D
0.75	127	218	30	100
1.5	220	270	36	110
2.5	260	315	40	130
4.5	290	425	40	165

Subject to changes without notice. Illustrations for reference only. Always obey the operating instructions.
2023 © DELTA® Hoisting Equipment E2407231411

Schraubklemme / Pince de levage à vis

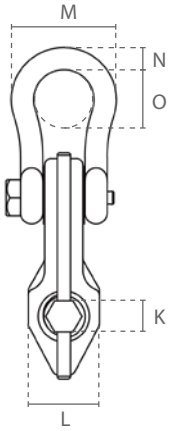

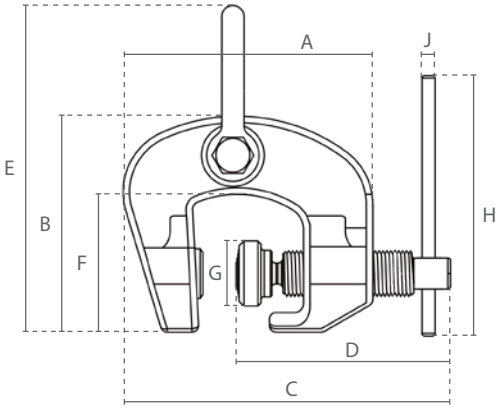

Eigenschaften

- Ausgelegt zum Heben, Transportieren und Ausrichten von Stahlblechen und -trägern.
- Gehärtete Klemm- und Festbacke.
- Erfüllt die Maschinenrichtlinie 2006/42/EG. Geliefert mit Prüfzeugnis, CE Konformitätserklärung und Betriebsanleitung.

Caractéristiques

- Conçu pour le levage, le transport et l'alignement de tôles et poutres en acier.
- Mors de serrage et mors fixe trempés.
- Conforme à la Directive Machines 2006/42/CE. Livré avec certificat de contrôle, déclaration CE de conformité et mode d'emploi.

Technische Daten / Spécifications			
Artikelnummer	Tragfähigkeit	Klemmbereich	Eigengewicht
Code de l'article	Capacité	Plage de serrage	Poids net
	ton	mm	kg
SG.0.01600500	0.5	0-28	0.8
SG.0.01600750	0.75	0-22	3
SG.0.01601500	1.5	0-32	4
SG.0.01603000	3	0-50	6
SG.0.01606000	6	0-75	18

Technische Daten / Spécifications	
Einsatztemperatur / Température de fonctionnement	-20°C - +100°C

Abmessungen / Dimensions														
Tragfähigkeit / Capacité ton	A	B	C min	D	E	F	G	H	J	K	L	M	N	O
0.5	104	76	156	89	113	43	26	60	7	14	30	52	10	17
0.75	135	125	167	120	201	82	42	200	9	21	46	62	12	38
1.5	154	143	187	135	229	91	42	200	9	21	46	77	16	45
3	190	165	224	165	265	105	49	250	11	21	54	88	19	50
6	255	214	291	215	365	130	63	250	11	21	69	153	32	80

Subject to changes without notice. Illustrations for reference only. Always obey the operating instructions.
2023 © DELTA® Hoisting Equipment E3101231520

Premium Lasthebemagnet / Aimant de levage Premium

Eigenschaften

» Ausgelegt zum Heben und Transportieren von Stahlblechen, -blöcken oder -rohren.
» Magnetisches Feld wird durch umlegen des Hebels erzeugt.

Premium Eigenschaften:
» Stahlblock schützt den Hebel vor Stößen.
» Mehr Stabilität durch feste Aufhängeöse.
» Sichere Handhabung durch Entsperrung am Gehäuse (statt am Hebel).

» Erfüllt die Maschinenrichtlinie 2006/42/EG. Geliefert mit Prüfzeugnis, CE Konformitätserklärung und Betriebsanleitung.

Caractéristiques

» Convient pour le levage et le transport de plaques, blocs ou tuyaux en acier.
» Le champ magnétique est généré en tournant le levier.

Caractéristiques Premium:
» Le bloc en acier protège le levier contre les chocs.
» Plus de stabilité grâce à l'œillet de suspension fixe.
» Utilisation sûre grâce au déverrouillage au niveau du boîtier (en lieu du levier).

» Conforme à la Directive Machines 2006/42/CE. Livré avec certificat de contrôle, déclaration CE de conformité et mode d'emploi.

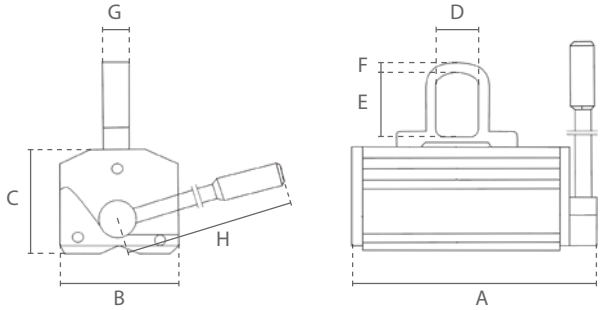

Technische Daten / Spécifications				
Artikelnummer	Tragfähigkeit		Min. Materialdicke	Eigengewicht
Code de l'article	Capacité		Épaisseur min. de la plaque	Poids net
	Flachmaterial / Matériau plat	Rundmaterial / Matériau rond (50%)		
	ton		mm	kg
DC.0.QML.0100	0.1	0.05	15	4
DC.0.QML.0300	0.3	0.15	20	11
DC.0.QML.0600	0.6	0.3	30	21
DC.0.QML.1000	1	0.5	40	42
DC.0.QML.2000	2	1	60	105

Technische Daten / Spécifications	
Einsatztemperatur / Température de fonctionnement	-40°C - +80°C
Sicherheitsfaktor / Facteur de sécurité	3.5
Magnet Typ / Type d'aimant	Permanent NdFeB Magnet / Aimant permanent NdFeB

Afmetingen / Dimensions								
Tragfähigkeit / Capacité ton	A	B	C	D	E	F	G	H
0.1	137	62	66	21	32	8	15	120
0.3	199	90	95	38	50	11	22	175
0.6	263	115	107	42	58	13	25	225
1	303	150	147	50	64	18	29	266
2	417	190	195	56	76	21	37	415

Subject to changes without notice. Illustrations for reference only. Always obey the operating instructions.
2023 © DELTA® Hoisting Equipment E0109231419

Lasthebemagnet / Aimant de levage

Eigenschaften

- » Ausgelegt zum Heben und Transportieren von Stahlblechen, -blöcken oder -rohren.
- » Magnetisches Feld wird durch umlegen des Hebels erzeugt.
- » Erfüllt die Maschinenrichtlinie 2006/42/EG. Geliefert mit Prüfzeugnis, CE Konformitätserklärung und Betriebsanleitung.

Caractéristiques

- » Convient pour le levage et le transport de plaques, blocs ou tuyaux en acier.
- » Le champ magnétique est généré en tournant le levier.
- » Conforme à la Directive Machines 2006/42/CE. Livré avec certificat de contrôle, déclaration CE de conformité et mode d'emploi.

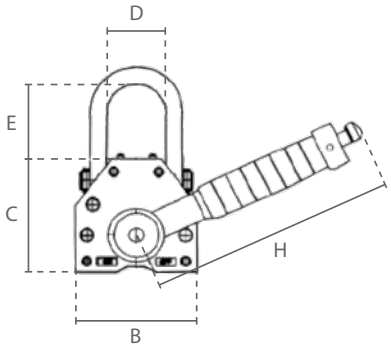

0.1 - 2 ton

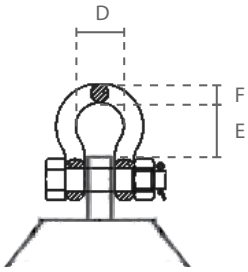

3 - 6 ton

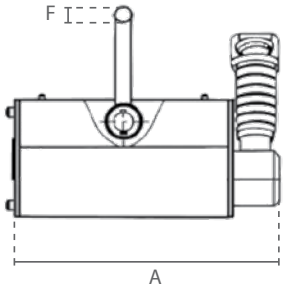

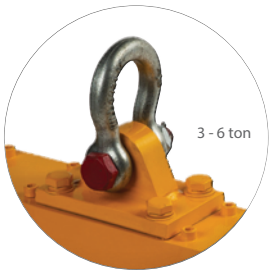

Technische Daten / Spécifications				
Artikelnummer	Tragfähigkeit		Min. Materialdicke	Eigengewicht
Code de l'article	Capacité		Épaisseur min. de la plaque	Poids net
	Flachmaterial / Matériau plat	Rundmaterial / Matériau rond (50%)		
	ton		mm	kg
SG.0.DML.0100	0.1	0.05	15	3
SG.0.DML.0300	0.3	0.15	25	12
SG.0.DML.0600	0.6	0.3	30	24
SG.0.DML.1000	1	0.5	40	43
SG.0.DML.2000	2	1	55	105
SG.0.DML.3000	3	-	60	160
SG.0.DML.6000	6	-	100	302

Technische Daten / Spécifications	
Einsatztemperatur / Température de fonctionnement	-40°C - +80°C
Sicherheitsfaktor / Facteur de sécurité	3.5
Magnet Typ / Type d'aimant	Permanent NdFeB Magnet / Aimant permanent NdFeB

Abmessungen / Dimensions							
Tragfähigkeit / Capacité ton	A	B	C	D	E	F	H
0.1	127	64	72	31	49	8	148
0.3	204	99	108	52	53	12	223
0.6	270	118	123	78	69	16	257
1	314	150	158	77	75	20	303
2	449	196	204	96	87	25	470
3	495	234	232	57	65	22	576
6	691	294	289	66	75	25	728

Subject to changes without notice. Illustrations for reference only. Always obey the operating instructions.
2023 © DELTA® Hoisting Equipment E0109231403

QML vs DML

Premium

Mehr Stabilität durch feste Aufhängeöse. / Plus de stabilité grâce à l'œillet de suspension fixe.

Bewegliche Aufhängeöse. / Œillet de suspension mobile.

DC.0.QML

SG.0.DML

Stahlblock schützt den Hebel vor Stößen. / Le bloc en acier protège le levier contre les chocs.

Hebel ungeschützt. / Levier non protégé.

Sichere Handhabung durch Entsperrung am Gehäuse. / Utilisation sûre grâce au déverrouillage au niveau du boîtier.

Entsperrung am Hebel. / Déverrouillage au niveau du levier.

Technische Daten / Spécifications				
	DC.0.QML	SG.0.DML	DC.0.QML	SG.0.DML
	Tragfähigkeit Rundmaterial / Capacité matériau rond		Min. Materialdicke / Épaisseur min. de la plaque	
	kg		mm	
100 kg	50	50	15	15
300 kg	150	150	20	25
600 kg	300	300	30	30
1 ton	500	500	40	40
2 ton	1000	1000	60	55

Subject to changes without notice. Illustrations for reference only. Always obey the operating instructions.
2023 © DELTA® Hoisting Equipment E0109231403

DELTA®

Hebezeuge / Équipement de levage

Stahlwinde
Cric à crémaillère
- 105 -

Hydraulischer Heber
Vérin hydraulique
- 106 -

Hydraulischer Heber
Vérin hydraulique
- 107 -

Klappbare-Umlenkrolle
Poulie de renvoi repliable
- 108 -

Umlenkrolle mit Schäkel
Poulie ouvrante avec manille
- 109 -

Kranwaage
Dynamomètre
- 110 -

Gabelhubwagen
Transpalette
- 111 -

Subject to changes without notice. Illustrations for reference only. Always obey the operating instructions.
2023 © DELTA® Hoisting Equipment E0109231606

Stahlwinde / Cric à crémaillère

Eigenschaften

- » Kann in jede Richtung gebraucht werden.
- » Aus hochfestem, geschmiedetem Stahl.
- » Tragende Komponenten sind extra gehärtet.
- » Verfügabr mit Sicherheitskurbel oder Ratsch-Kurbel mit doppelten Sperrklinken.
- » Hohe Transportfähigkeit durch Handgriffe und einklappbaren Hebel.
- » Tragfähigkeit am Fuß ist 70%.
- » Erfüllt die Maschinenrichtlinie 2006/42/EG. Geliefert mit Prüfzeugnis, CE Konformitätserklärung und Betriebsanleitung.

Caractéristiques

- » Peut être utilisé dans n'importe quelle direction.
- » Fabriqué en acier forgé à haute résistance.
- » Les éléments porteurs sont extra-durcis.
- » Disponible avec levier de sécurité ou levier à cliquet à double cliquet.
- » Grande facilité de transport grâce aux poignées et aux leviers repliables.
- » La capacité de charge au pied est de 70%.
- » Conforme à la Directive Machines 2006/42/CE. Livré avec certificat de contrôle, déclaration CE de conformité et mode d'emploi.

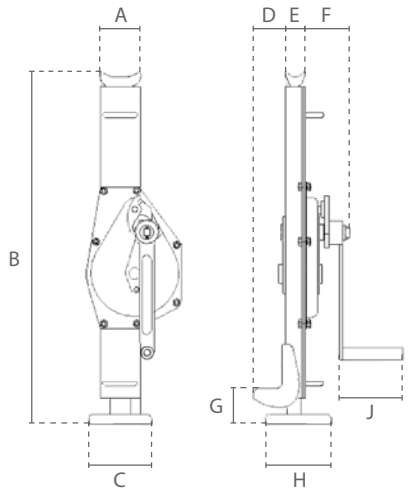

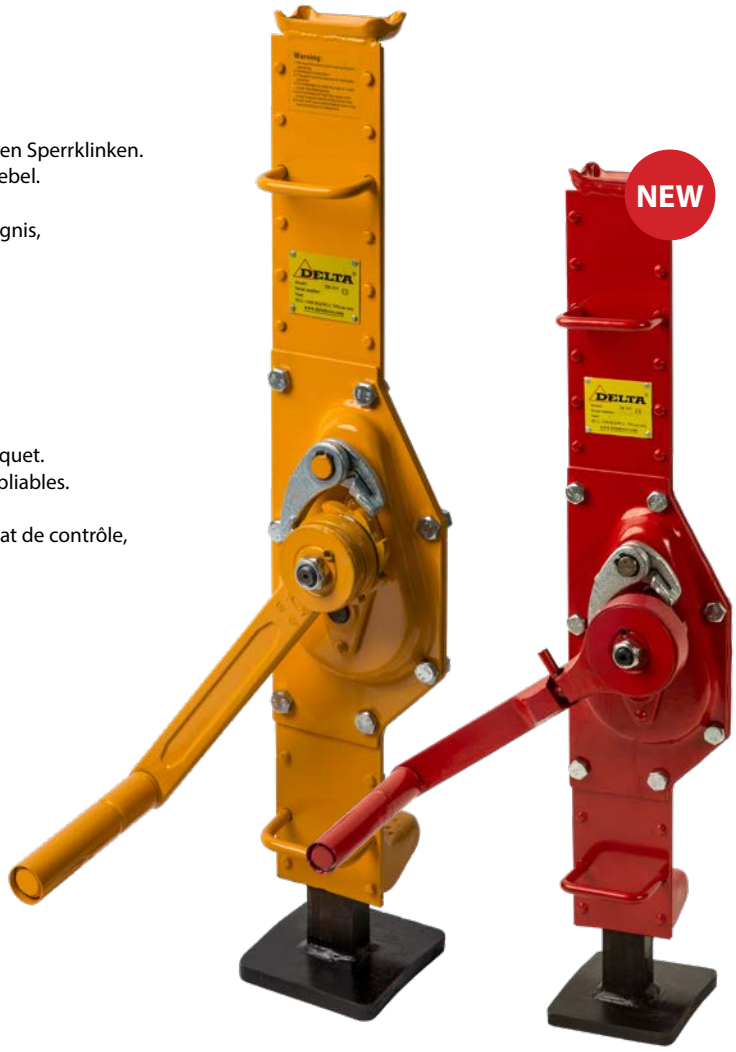

DC.0.DK | DC.0.DK.RL

Technische Daten / Spécifications						
Artikelnummer	Kurbel	Tragfähigkeit	Testbelastung	Hubhöhe	Kraftaufwand bei Volllast	Eigengewicht
Code de l'article	Type de levier	Capacité	Charge de test	Hauteur de levage	Effort pour chargement max	Poids net
		ton	kN	mm	N	kg
DC.0.DK.015	Sicherheitskurbel / Levier de sécurité	1.5	16.5	300	190	10.7
DC.0.DK.03		3	33	355	196	21.3
DC.0.DK.05		5	55	330	235	28.9
DC.0.DK.10		10	110	360	431	47
DC.0.DK.20		20	220	315	650	72
DC.0.DK.015.RL	Ratsch-Kurbel / Levier à cliquet	NEW 1.5	16.5	300	190	11
DC.0.DK.03.RL		3	33	355	196	22
DC.0.DK.05.RL		5	55	330	235	29
DC.0.DK.10.RL		10	110	360	431	47

Technische Daten / Spécifications	
Einsatztemperatur / Température de fonctionnement	-20°C - +80°C

Abmessungen / Dimensions									
Tragfähigkeit / Capacité ton	A	B	C	D	E	F	G	H	J
1.5	77	605	100	55	40	74	55	110	126
3	84	720	130	65	48	89	55	140	126
5	106	735	140	70	65	97	60	175	126
10	122	795	140	90	74	115	70	175	250
20	153	840	150	90	90	132	90	185	250

Subject to changes without notice. Illustrations for reference only. Always obey the operating instructions.
2023 © DELTA® Hoisting Equipment E0109231047

Hydraulischer Heber / Vérin hydraulique

Eigenschaften

- Kann in jede Richtung gebraucht werden.
- Gehäuse 360° drehbar.
- Absenkgeschwindigkeit kann genau justiert werden.
- Abnehmbarer Hebel.
- Mit Überlastschutz.
- Tragfähigkeit am Fuß ist 100%.
- Erfüllt die Maschinenrichtlinie 2006/42/EG. Geliefert mit Prüfzeugnis, CE Konformitätserklärung und Betriebsanleitung.

Caractéristiques

- Peut être utilisé dans n'importe quelle direction.
- Boîtier orientable sur 360°.
- La vitesse de descente peut être précisément réglée.
- Levier détachable.
- Avec protection contre les surcharges.
- La capacité de charge au pied est de 100%.
- Conforme à la Directive Machines 2006/42/CE. Livré avec certificat de contrôle, déclaration CE de conformité et mode d'emploi.

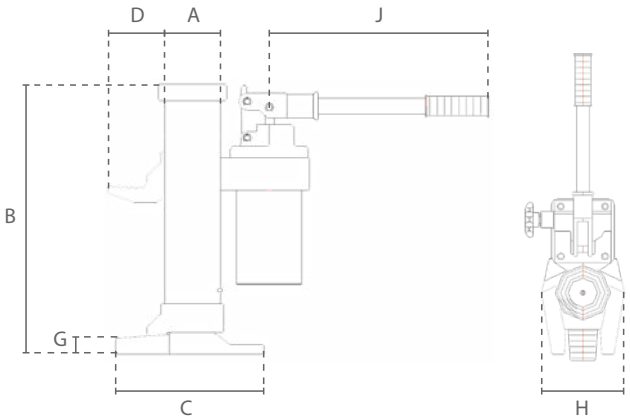

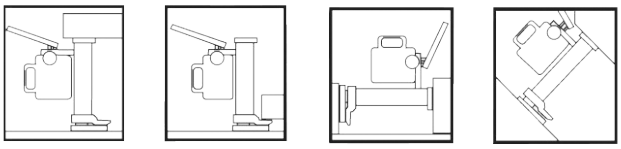

Technische Daten / Spécifications					
Artikelnummer	Tragfähigkeit	Testbelastung	Hubhöhe	Kraftaufwand bei Volllast	Eigengewicht
Code de l'article	Capacité	Charge de test	Hauteur de levage	Effort pour chargement max	Poids net
	ton	kN	mm	N	kg
DC.0.HTJ.05	5	-	205	280	25
DC.0.HTJ.10	10	-	230	400	35
DC.0.HTJ.25	25	-	215	400	109

Technische Daten / Spécifications	
Einsatztemperatur / Température de fonctionnement	-20°C - +50°C

Abmessungen / Dimensions							
Tragfähigkeit / Capacité ton	A	B	C	D	G	H	J
5	76	368	213	77	25	140	520
10	91	420	205	75	30	170	520
25	155	505	420	143	58	210	920

Subject to changes without notice. Illustrations for reference only. Always obey the operating instructions.
2023 © DELTA® Hoisting Equipment E3101231454

Hydraulischer Heber / Vérin hydraulique

Eigenschaften

- » Mit Sicherheitsventil.
- » Leichtes, aber robustes Gehäuse.
- » Erfüllt die Maschinenrichtlinie 2006/42/EG. Geliefert mit Prüfzeugnis, CE Konformitätserklärung und Betriebsanleitung.

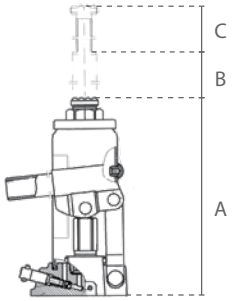

Caractéristiques

- » Avec valve de sécurité.
- » Boîtier léger mais robuste.
- » Conforme à la Directive Machines 2006/42/CE. Livré avec certificat de contrôle, déclaration CE de conformité et mode d'emploi.

Technische Daten / Spécifications			Abmessungen / Dimensions		
Artikelnummer	Tragfähigkeit	Eigengewicht			
Code de l'article	Capacité	Poids net	A	B	C
	ton	kg			
SG.GR.02000	2	2.3	158	90	50
SG.GR.03000	3	3.2	180	110	50
SG.GR.05000	5	4.2	200	125	60
SG.GR.08000	8	5.3	200	125	60
SG.GR.10000	10	5.6	200	125	60
SG.GR.12000	12	6.2	210	125	60
SG.GR.15000	15	7.8	220	135	60
SG.GR.20000	20	10	235	145	60
SG.GR.30000	30	14	255	150	-
SG.GR.50000	50	28	260	180	-

Technische Daten / Spécifications	
Einsatztemperatur / Température de fonctionnement	-35°C - +50°C

Subject to changes without notice. Illustrations for reference only. Always obey the operating instructions.
2023 © DELTA® Hoisting Equipment E3101231454

Klappbare-Umlenkrolle mit Haken / Poulie de renvoi repliable avec crochet

Eigenschaften

- Gehäuse aus Stahl.
- Schnelle Seilmontage durch aufklappbares Design.
- Mit Wirbel-Lasthaken.
- Dauergeschmierte Bolzenlagerung.
- Sicherheits-Design: Seitenplatte lässt sich unter Last nicht öffnen.
- Erfüllt die Maschinenrichtlinie 2006/42/EG. Geliefert mit Prüfzeugnis, CE Konformitätserklärung und Betriebsanleitung.

Caractéristiques

- Boîtier en acier.
- Montage rapide du câble grâce à la conception à charnière.
- Avec crochet de charge pivotant.
- Palier d'axe lubrifié en permanence.
- Exécution de sécurité: La plaque latérale ne peut pas être ouverte sous charge.
- Conforme à la Directive Machines 2006/42/CE. Livré avec certificat de contrôle, déclaration CE de conformité et mode d'emploi.

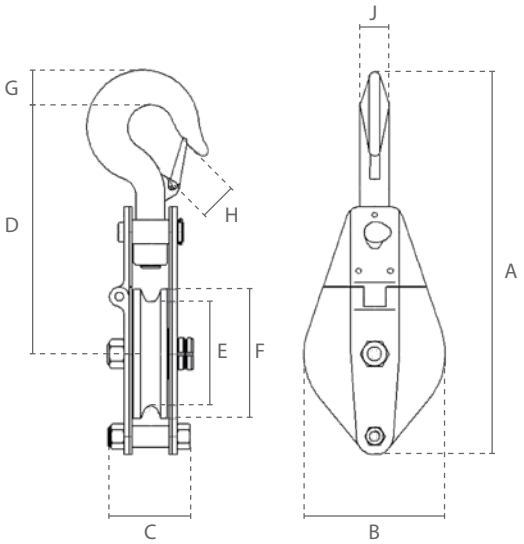

Technische Daten / Spécifications			
Artikelnummer	Tragfähigkeit	Drahtseil Durchmesser	Eigengewicht
Code de l'article	Capacité	Diamètre du câble	Poids net
	ton	mm	kg
SG.0.KB.0500	0.5	5	2.3
SG.0.KB.1000	1	7	3.8
SG.0.KB.2000	2	13	7.3
SG.0.KB.3200	3.2	15	13.5
SG.0.KB.6400	6.4	18	22

Technische Daten / Spécifications	
Einsatztemperatur / Température de fonctionnement	-20°C - +40°C

Abmessungen / Dimensions									
Tragfähigkeit / Capacité ton	A	B	C	D	E	F	G	H	J
0.5	261	99	75	173	75	88	21	19	19
1	310	117	84	205	85	105	23	26	20
2	425	200	92	263	150	190	30	27	24
3.2	496	230	108	295	180	220	40	31	28
6.4	655	270	116	375	260	300	47	42	35

Subject to changes without notice. Illustrations for reference only. Always obey the operating instructions.
2023 © DELTA® Hoisting Equipment E3101231455

Umlenkrolle mit Schäkel / Poulie ouvrante avec manille

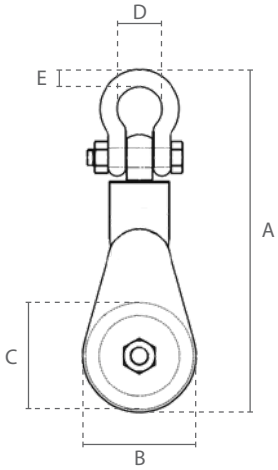

Eigenschaften

- Gehäuse aus Stahl.
- Mit drehbarem Schäkel.
- Selbstschmierte Bolzenlagerung.
- Erfüllt die Maschinenrichtlinie 2006/42/EG. Geliefert mit Prüfzeugnis, CE Konformitätserklärung und Betriebsanleitung.

Caractéristiques

- Boîtier en acier.
- Avec manille rotative.
- Avec boulon autolubrifiant.
- Conforme à la Directive Machines 2006/42/CE. Livré avec certificat de contrôle, déclaration CE de conformité et mode d'emploi.

Technische Daten / Spécifications			
Artikelnummer	Tragfähigkeit	Drahtseil Durchmesser	Eigengewicht
Code de l'article	Capacité	Diamètre du câble	Poids net
	ton	mm	kg
SG.0.KBSH.002000	2	7-9	2.3
SG.0.KBSH.004000	4	10-12	6.7
SG.0.KBSH.008000	8	16-19	14
SG.0.KBSH.010000	10	16-19	16
SG.0.KBSH.012000	12	24-26	40
SG.0.KBSH.015000	15	24-26	54
SG.0.KBSH.020000	20	25-29	56
SG.0.KBSH.022000	22	29-32	112
SG.0.KBSH.030000	30	32-35	164
SG.0.KBSH.050000	50	38-42	340

Technische Daten / Spécifications	
Einsatztemperatur / Température de fonctionnement	-20°C - +40°C

Abmessungen / Dimensions					
Tragfähigkeit / Capacité ton	A	B	C	D	E
2	237	76	75	35	14
4	355	116	115	51	20
8	495	155	152	73	30
10	520	155	152	74	31
12	685	260	254	80	33
15	713	260	254	90	39
20	777	260	254	96	40
22	952	360	355	96	40
30	1128	415	406	146	53
50	1330	615	609	184	69
85	1910	765	762	200	76
100	2100	824	812	205	80
120	2350	900	889	210	98

Subject to changes without notice. Illustrations for reference only. Always obey the operating instructions.
2023 © DELTA® Hoisting Equipment E0109231037

Kranwaage / Dynamomètre

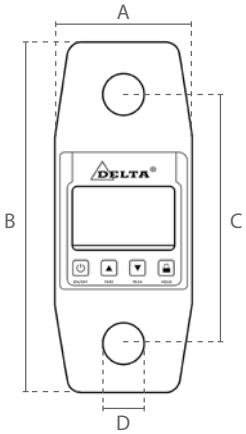

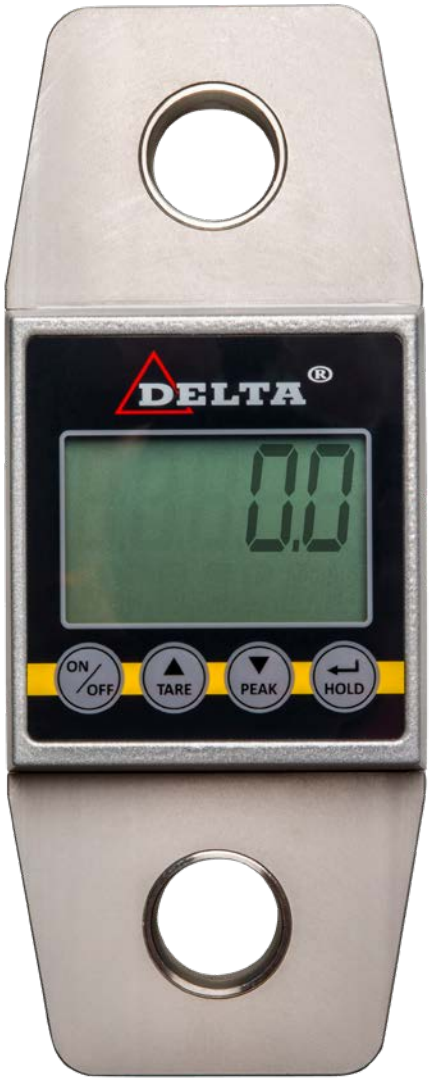

Eigenschaften

- Kompaktes Design.
- Mit beleuchtetem Display.
- Verstärkter Lastpunkte.
- Mit Überlastalarm.
- Stromversorgung: 3x AA Batterien (nicht im Lieferumfang enthalten).
- Geliefert mit Kalibrierungsreport.
- Erfüllt die Maschinenrichtlinie 2006/42/EG. Geliefert mit Prüfzeugnis, CE Konformitätserklärung und Betriebsanleitung.

Caractéristiques

- Conception compacte.
- Avec affichage éclairé.
- Zone de chargement renforcée.
- Avec alarme de surcharge.
- Alimentation: 3x piles AA (non inclus).
- Livré avec rapport d'étalonnage.
- Conforme à la Directive Machines 2006/42/CE. Livré avec certificat de contrôle, déclaration CE de conformité et mode d'emploi.

SG.0.CS | SG.0.CS.RC

Technische Daten / Spécifications							
Artikelnummer ohne Fernbedienung	Artikelnummer mit Fernbedienung	Tragfähigkeit Capacité	Mindestlast Charge minimale	Empfindlichkeit Sensibilité	Eigengewicht Poids net	mit Koffer avec étui	Passender Schäkel Manille appropriée
Code de l'article sans télécommande	Code de l'article avec télécommande	ton	kg	kg	kg	kg	DELTALOCK®
SG.0.CS.03	SG.0.CS.03.RC	3	18	1	1.7	3.3	4.75 ton
SG.0.CS.05	SG.0.CS.05.RC	5	30	2	3.4	4.9	6.5 ton
SG.0.CS.10	SG.0.CS.10.RC	10	50	5	6.8	8.3	12 ton

Technische Daten / Spécifications	
Genauigkeit / Précision	< ± 0.1%
Schutzart Gehäuse / Protection du boîtier	IP 65
Einsatztemperatur / Température de fonctionnement	-10°C - +40°C
Arbeitsabstand im offenen Raum / Portée espace libre	50 m

Abmessungen / Dimensions				
Tragfähigkeit / Capacité ton	A	B	C	D
3	87	231	158	23
5	87	231	160	29
10	87	281	187	36

Subject to changes without notice. Illustrations for reference only. Always obey the operating instructions.
2023 © DELTA® Hoisting Equipment E1309231006

Gabelhubwagen / Transpalette

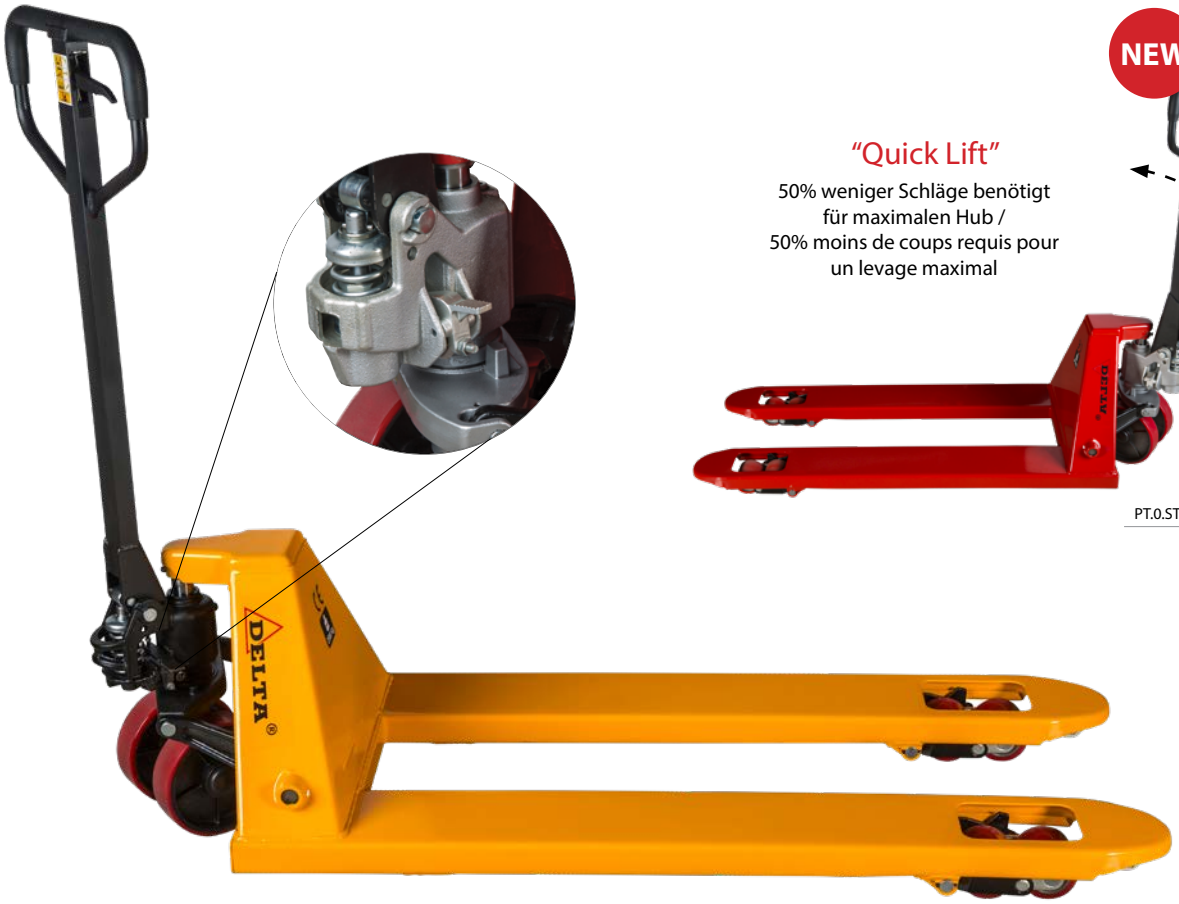

Eigenschaften

- Zum mühelosen Heben und Transportieren von Gütern.
- Tandem Last- und Lenkräder aus Polyurethan (PU).
- Gummierter Ergo-Hebel.
- Erfüllt die Maschinenrichtlinie 2006/42/EG. Geliefert mit Prüfzeugnis, CE Konformitätserklärung und Betriebsanleitung.

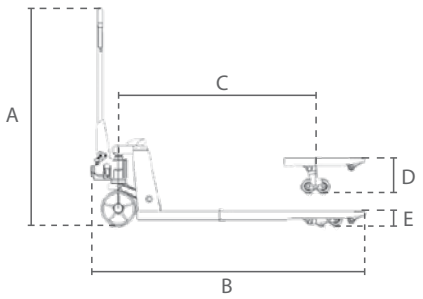

Caractéristiques

- Conçu spécialement pour lever et transporter une variété de produits.
- Roues en polyuréthane (PU).
- Levier ergonomique avec poignée en caoutchouc.
- Conforme à la Directive Machines 2006/42/CE. Livré avec certificat de contrôle, déclaration CE de conformité et mode d'emploi.

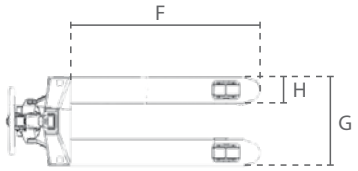

Technische Daten / Spécifications				Abmessungen / Dimensions							
Artikelnummer	Tragfähigkeit	Eigengewicht	Pumpenschläge								
Code de l'article	Capacité	Poids net	Coups de pompe	A	B	C	D	E	F	G	H
	ton	kg									
PT.0.ST.2500	2.5	70	14	1240	1520	1050	200	85	1150	540	160
PT.0.ST.2500Q			7								

Subject to changes without notice. Illustrations for reference only. Always obey the operating instructions.
2023 © DELTA® Hoisting Equipment E3101231457

DELTA®

Anschlagmittel / Elingues

Anschlagketten Güteklasse 8
Chaînes d'élingage qualité 8
- 117 -

Anschlagketten Güteklasse 10
Chaînes d'élingage qualité 10
- 118 -

Anschlagteile Güteklasse 8
Elingues grade de qualité 8
- 119 -

Anschlagteile Güteklasse 10
Elingues grade de qualité 10
- 135 -

Schäkel
Manilles
- 143 -

Ketten
Chaînes
- 145 -

Anschlagteile
Elingues
- 148 -

Ratschenlastenspanner
Tendeur d'arrimage
- 149 -

Subject to changes without notice. Illustrations for reference only. Always obey the operating instructions.
2023 © DELTA® Hoisting Equipment E0109231606

Anschlagketten / Chaînes d'élingage

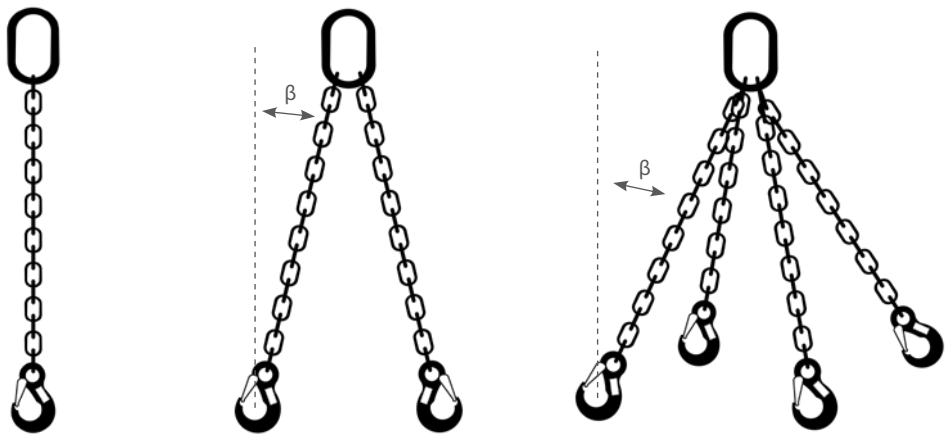

Güteklasse 8

» Nach EN 818-4.

Grade 80

» Selon EN 818-4.

Technische Daten / Spécifications					
Nenngröße	Tragfähigkeit				
Taille de la chaîne	Capacité				
	1 Strang / 1 brin	2 Strang / 2 brins		3-4 Strang / 3-4 brins	
	0°	β < 45°	β = 45-60°	β < 45°	β = 45-60°
Ø mm	ton	ton	ton	ton	ton
6	1.12	1.60	1.12	2.35	1.70
8	2.00	2.80	2.00	4.25	3.00
10	3.15	4.25	3.15	6.70	4.75
13	5.30	7.50	5.30	11.20	8.00
16	8.00	11.20	8.00	17.00	11.80
20	12.50	17.00	12.50	26.50	19.00
22	15.00	21.20	15.00	31.50	22.40
26	21.20	30.00	21.20	45.00	31.50
32	31.50	45.00	31.50	67.00	47.50

Güteklasse 10

Grade 100

Technische Daten / Spécifications					
Nenngröße	Tragfähigkeit				
Taille de la chaîne	Capacité				
	1 Strang / 1 brin	2 Strang / 2 brins		3-4 Strang / 3-4 brins	
	0°	β < 45°	β = 45-60°	β < 45°	β = 45-60°
Ø mm	ton	ton	ton	ton	ton
6	1.40	2.00	1.40	3.00	2.12
8	2.50	3.55	2.50	5.30	3.75
10	4.00	5.60	4.00	8.00	6.00
13	6.70	9.50	6.70	14.00	10.00
16	10.00	14.00	10.00	21.20	15.00
20	16.00	22.40	16.00	33.50	23.60
22	19.00	26.50	19.00	40.00	28.00
26	26.50	37.50	26.50	56.00	40.00
32	39.30	55.00	39.30	82.50	59.00

Subject to changes without notice. Illustrations for reference only. Always obey the operating instructions.
2023 © DELTALOCK® Hoisting Equipment E3101231442

Anschlagketten Güteklasse 8 / Chaînes d'élingage Grade 80

1-Strang mit Gabelkopf- oder selbstschließendem Lasthaken, mit oder ohne Verkürzungshaken /
1 brin avec crochet à chape ou crochet de sécurité, avec ou sans crochet de raccourcissement

2-Strang mit Gabelkopf- oder selbstschließendem Lasthaken, mit oder ohne Verkürzungshaken /
2 brins avec crochets à chape ou crochets de sécurité, avec ou sans crochets de raccourcissement

3/4-Strang mit Gabelkopf- oder selbstschließendem Lasthaken, mit oder ohne Verkürzungshaken /
3/4 brins avec crochets à chape ou crochets de sécurité, avec ou sans crochets de raccourcissement

Eigenschaften

» Andere Längen und Haken Kombinationen auf Anfrage.
» Nach EN 818-4.

Caractéristiques

» Autres longueurs et combinaisons de crochets sur demande.
» Selon EN 818-4.

Nb of legs	Grab hook	Length
YE.8. 1S	KV I	. 06 . 010
	Hook with latch or self-locking hook	Chain size

Subject to changes without notice. Illustrations for reference only. Always obey the operating instructions.
2023 © DELTALOCK® Hoisting Equipment E3101231442

DELTALOCK®

Anschlagketten Güteklasse 10 / Chaînes d'élingage Grade 100

1-Strang mit Gabelkopf- oder selbstschließendem Lasthaken, mit oder ohne Verkürzungshaken /
1 brin avec crochet à chape ou crochet de sécurité, avec ou sans crochet de raccourcissement

2-Strang mit Gabelkopf- oder selbstschließendem Lasthaken, mit oder ohne Verkürzungshaken /
2 brins avec crochets à chape ou crochets de sécurité, avec ou sans crochets de raccourcissement

3/4-Strang mit Gabelkopf- oder selbstschließendem Lasthaken, mit oder ohne Verkürzungshaken /
3/4 brins avec crochets à chape ou crochets de sécurité, avec ou sans crochets de raccourcissement

Eigenschaften

» Andere Längen und Haken Kombinationen auf Anfrage.

Caractéristiques

» Autres longueurs et combinaisons de crochets sur demande.

Nb of legs	Grab hook	Length
YE.10. 1S	KV I	. 06 . 010
	Hook with latch or self-locking hook	Chain size

Subject to changes without notice. Illustrations for reference only. Always obey the operating instructions.
2023 © DELTALOCK® Hoisting Equipment E3101231442

DELTALOCK®

Anschlagteile Güteklasse 8 nach EN 1677 / Elingues grade de qualité 8 selon EN 1677

1. Aufhängeringe 1+2 Strang / Maillons principaux
2. Aufhängeringe 3+4 Strang / Maillons principaux avec bagues d'adaptation
3. Kran-Aufhängeringe / Maillons de grue

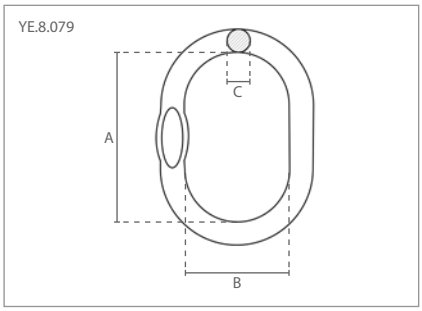

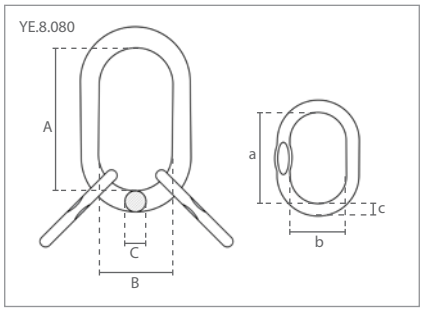

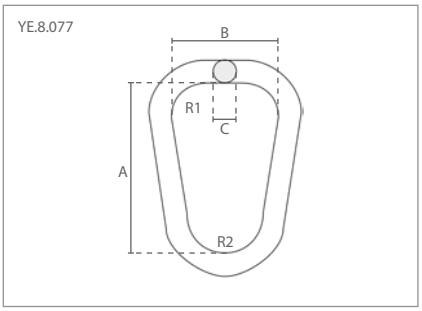

1	Technische Daten / Spécifications			Abmessungen / Dimensions (mm)		
Artikelnummer	Tragfähigk. / Capacité	Gewicht / Poids	Markierung	A	B	C
Code de l'article	ton	kg	Marquage			
YE.8.079.07-06	1.60	0.4	G8 079-06	110	60	13
YE.8.079.08-07	2.12	0.6	G8 079-08	110	60	16
YE.8.079.10-08	3.15	0.8	G8 079-10	135	75	18
YE.8.079.13-10	5.30	1.5	G8 079-13	160	90	22
YE.8.079.16-13	8.00	2.3	G8 079-16	180	100	26
YE.8.079.18-16	11.20	4.0	G8 079-18	200	110	32
YE.8.079.20-18	14.00	6.4	G8 079-20	260	140	36
YE.8.079.22-20	17.00	9.0	G8 079-22	300	160	40
YE.8.079.26-22	21.20	12.8	G8 079-26	340	180	45
YE.8.079.32-26	31.50	16.6	G8 079-32	350	190	50
YE.8.079.36-32	45.00	23.3	G8 079-36	400	200	56
YE.8.079.40-36	56.00	32.0	G8 079-40	430	220	63
YE.8.079.72	63.00	45.8	G8 079-72	460	250	72

2	Technische Daten / Spécifications			Abmessungen / Dimensions (mm)					
Artikelnummer	Tragfähigk. / Capacité	Gewicht / Poids	Markierung	A	B	C	a	b	c
Code de l'article	ton	kg	Marquage						
YE.8.080.07	3.15	1.3	G8 080-06	135	75	18	60	38	13
YE.8.080.08	4.25	2.2	G8 080-08	160	90	22	70	34	16
YE.8.080.10	6.70	3.4	G8 080-10	180	100	26	85	40	18
YE.8.080.13	11.20	6.1	G8 080-13	200	110	32	115	50	22
YE.8.080.16	17.00	10.0	G8 080-16	260	140	36	140	65	26
YE.8.080.20	26.50	22.6	G8 080-20	350	190	50	180	100	32
YE.8.080.22	31.50	25.2	G8 080-22	350	190	50	180	100	36
YE.8.080.26	45.00	34.6	G8 080-26	400	200	56	180	100	40
YE.8.080.32	67.00	66.5	G8 080-32	460	250	72	200	110	50

3	Technische Daten / Spécifications			Abmessungen / Dimensions (mm)				
Artikelnummer	Tragfähigk. / Capacité	Gewicht / Poids	Markierung	A	B	C	R1	R2
Code de l'article	ton	kg	Marquage					
YE.8.077.22.04	4.00	2.2	G8 077-22	240	150	22	45	50
YE.8.077.25.05	5.00	2.8	G8 077-25	280	175	25	52	60
YE.8.077.32.08	8.00	5.4	G8 077-328	320	215	32	70	70
YE.8.077.32.09	9.00	7.8	G8 077-329	280	175	32	52	60
YE.8.077.38.15	15.00	6.2	G8 077-38	280	175	38	52	60
YE.8.077.45.20	20.00	12.7	G8 077-45	320	215	45	70	70

Subject to changes without notice. Illustrations for reference only. Always obey the operating instructions.
2023 © DELTA® Hoisting Equipment E3101231445

DELTALOCK®

Anschlagteile Güteklasse 8 nach EN 1677 / Elingues grade de qualité 8 selon EN 1677

4. Aufhängeringe mit Verkürzungshaken / Maillons principaux avec griffe de raccourcissement à chape
5. Aufhängeringe mit Verkürzungshaken / Maillons principaux avec griffe de raccourcissement à chape
6. Aufhängeringe mit Verkürzungshaken / Maillons principaux avec griffe de raccourcissement à chape

YE.8.050

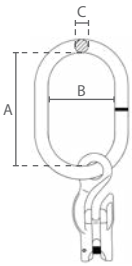

YE.8.051

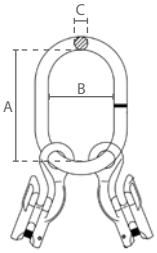

YE.8.052

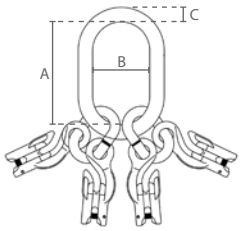

4	Technische Daten / Spécifications			Abmessungen / Dimensions (mm)		
Artikelnummer	Tragfähigk. / Capacité	Gewicht / Poids	Markierung	A	B	C
Code de l'article	ton	kg	Marquage			
YE.8.050.06	1.12	0.7	G8 050-06	110	60	13
YE.8.050.08	2.00	1.1	G8 050-08	120	70	14
YE.8.050.10	3.15	2.1	G8 050-10	140	80	17
YE.8.050.13	5.30	3.9	G8 050-13	160	95	22
YE.8.050.16	8.00	6.8	G8 050-16	190	110	25
YE.8.050.20	12.50	13.5	G8 050-20	230	130	32

5	Technische Daten / Spécifications			Abmessungen / Dimensions (mm)		
Artikelnummer	Tragfähigk. / Capacité	Gewicht / Poids	Markierung	A	B	C
Code de l'article	ton	kg	Marquage			
YE.8.051.06	1.60	1.1	G8 051-06	120	70	14
YE.8.051.08	2.80	2.2	G8 051-08	140	80	17
YE.8.051.10	4.25	4.4	G8 051-10	160	95	22
YE.8.051.13	7.50	7.4	G8 051-13	190	110	25
YE.8.051.16	11.20	12.6	G8 051-16	230	130	32

6	Technische Daten / Spécifications			Abmessungen / Dimensions (mm)		
Artikelnummer	Tragfähigk. / Capacité	Gewicht / Poids	Markierung	A	B	C
Code de l'article	ton	kg	Marquage			
YE.8.052.06	2.35	2.6	G8 052-06	135	75	19
YE.8.052.08	4.25	5.2	G8 052-08	160	90	23
YE.8.052.10	6.70	9.4	G8 052-10	180	100	27
YE.8.052.13	11.20	16.7	G8 052-13	200	110	33
YE.8.052.16	17.00	26.4	G8 052-16	260	140	36

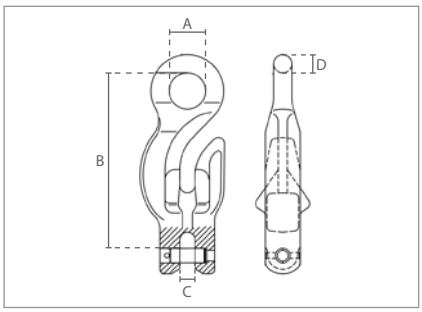

Technische Daten / Spécifications		Abmessungen / Dimensions (mm)			
Tragfähigk. / Capacité	Gewicht / Poids	A	B	C	D
ton	kg				
1.12	0.3	18	88	8	9
2.00	0.7	24	116	12	12
3.15	1.4	30	145	12	15
5.30	2.4	37	178	15	18
8.00	4.5	45	216	19	22
12.50	9.0	58	278	24	28

Subject to changes without notice. Illustrations for reference only. Always obey the operating instructions.
2023 © DELTALOCK® Hoisting Equipment E3101231445

DELTALOCK®

CE

Anschlagteile Güteklasse 8 nach EN 1677 / Elingues grade de qualité 8 selon EN 1677

7. Verbindungsglieder / Maillons connecteurs
8. Verbindungsglieder für Rundschlingen / Maillons connecteurs pour élingues rondes et châines
9. Gabelkopf-Lasthaken mit Hakensicherung / Crochets à chape avec linguet de sécurité

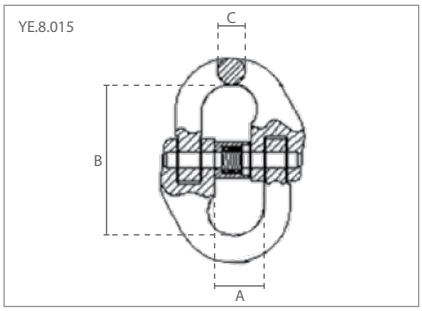

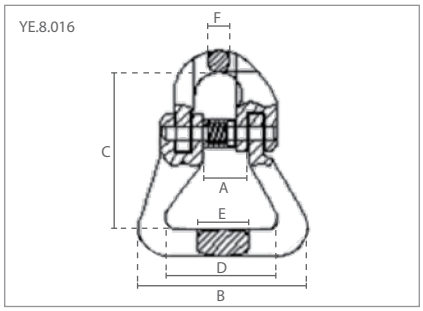

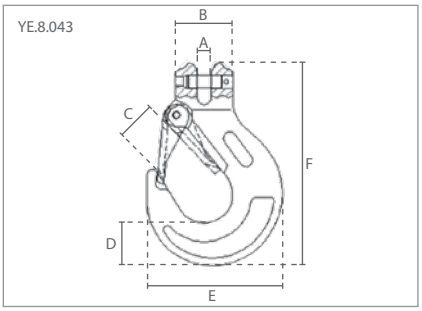

7	Technische Daten / Spécifications		Abmessungen / Dimensions (mm)		
Artikelnummer	Tragfähigk. / Capacité	Gewicht / Poids	A	B	C
Code de l'article	ton	kg			
YE.8.015.06	1.12	0.08	15	42	8
YE.8.015.07	1.50	0.15	19	55	9
YE.8.015.08	2.00	0.16	20	61	10
YE.8.015.10	3.15	0.3	25	68	12
YE.8.015.13	5.30	0.7	29	87	15
YE.8.015.16	8.00	1.2	35	109	20
YE.8.015.20	12.50	2.1	41	122	24
YE.8.015.22	15.00	2.9	48	142	26
YE.8.015.26	21.20	4.5	58	158	31
YE.8.015.32	31.50	8.2	67	205	38

8	Technische Daten / Spécifications		Abmessungen / Dimensions (mm)					
Artikelnummer	Tragfähigk. / Capacité	Gewicht / Poids	A	B	C	D	E	F
Code de l'article	ton	kg						
YE.8.016.06	1.12	0.2	15	60	56	40	18	7
YE.8.016.08	2.00	0.3	20	62	64	40	24	10
YE.8.016.10	3.15	0.7	24	66	83	39	31	11
YE.8.016.13	5.30	1.5	28	88	94	55	37	17
YE.8.016.16	8.00	2.3	35	108	120	66	46	20
YE.8.016.20	12.50	3.3	41	129	138	80	52	23
YE.8.016.22	15.00	6.4	50	191	180	126	70	26
YE.8.016.26	21.20	10.7	58	229	210	152	86	30
YE.8.016.32	31.50	18.9	73	252	279	160	91	55

9	Technische Daten / Spécifications		Abmessungen / Dimensions (mm)					
Artikelnummer	Tragfähigk. / Capacité	Gewicht / Poids	A	B	C	D	E	F
Code de l'article	ton	kg						
YE.8.043.06	1.12	0.4	8	32	20	20	68	108
YE.8.043.08	2.00	0.6	10	39	24	25	86	131
YE.8.043.10	3.15	1.0	13	48	28	36	106	164
YE.8.043.13	5.30	1.5	17	55	35	42	130	196
YE.8.043.16	8.00	3.5	19	66	43	47	156	236
YE.8.043.20	12.50	6.8	24	92	52	51	180	281
YE.8.043.22	15.00	10.0	27	91	70	63	220	315
YE.8.043.26	21.20	15.0	30	117	85	75	252	325
YE.8.043.32	31.50	27.0	35	150	106	88	300	405

Subject to changes without notice. Illustrations for reference only. Always obey the operating instructions.
2023 © DELTA® Hoisting Equipment E3101231445

DELTALOCK®

CE

Anschlagteile Güteklasse 8 nach EN 1677 / Elingues grade de qualité 8 selon EN 1677

10. Ösen-Lasthaken mit Hakensicherung / Crochets à oeil avec linguet de sécurité
11. Wirbel-Lasthaken mit Hakensicherung / Crochets à oeil à émerillon avec linguet de sécurité
12. Wirbel-Lasthaken mit Hakensicherung mit Kugellager / Crochets à oeil à émerillon avec linguet de sécurité et roulement

nicht drehbar unter Last / pivoter sans charge

drehbar unter Last / pivoter avec charge

YE.8.044

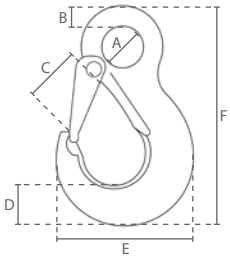

YE.8.087

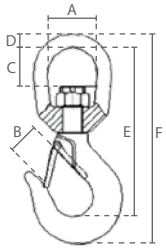

YE.8.088

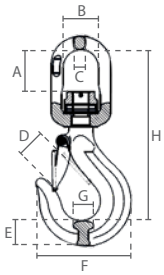

10 Technische Daten / Spécifications			Abmessungen / Dimensions (mm)					
Artikelnummer	Tragfähigk. / Capacité	Gewicht / Poids	A	B	C	D	E	F
Code de l'article	ton	kg						
YE.8.044.06	1.12	0.3	21	9	19	20	68	109
YE.8.044.08	2.00	0.6	25	11	22	27	84	134
YE.8.044.10	3.15	1.1	34	14	28	33	103	168
YE.8.044.13	5.30	1.8	43	18	35	40	129	208
YE.8.044.16	8.00	3.2	52	22	43	48	157	253
YE.8.044.20	12.50	5.3	62	26	52	56	187	300

11 Technische Daten / Spécifications			Abmessungen / Dimensions (mm)					
Artikelnummer	Tragfähigk. / Capacité	Gewicht / Poids	A	B	C	D	E	F
Code de l'article	ton	kg						
YE.8.087.06	1.12	0.4	32	22	17	9	109	137
YE.8.087.08	2.00	1.1	42	22	35	16	150	192
YE.8.087.10	3.15	1.3	43	26	35	16	163	209
YE.8.087.13	5.30	3.6	48	33	39	18	191	246
YE.8.087.16	8.00	4.7	62	43	53	25	244	313
YE.8.087.20	12.50	7.4	68	50	51	29	277	364
YE.8.087.22	15.00	10.6	79	55	65	32	332	431
YE.8.087.26	21.20	21.4	105	81	114	40	430	546
YE.8.087.32	31.50	32.0	105	100	100	40	466	596

12 Technische Daten / Spécifications			Abmessungen / Dimensions (mm)							
Artikelnummer	Tragfähigk. / Capacité	Gewicht / Poids	A	B	C	D	E	F	G	H
Code de l'article	ton	kg								
YE.8.088.06	1.12	0.7	30	33	11	25	20	69	16	136
YE.8.088.08	2.00	1.0	42	36	13	29	23	88	20	170
YE.8.088.10	3.15	1.7	50	42	16	31	30	105	23	205
YE.8.088.13	5.30	3.0	58	50	17	44	38	135	32	242
YE.8.088.16	8.00	5.3	64	61	22	45	46	161	38	292
YE.8.088.20	12.50	9.5	86	74	25	56	50	192	49	356

Subject to changes without notice. Illustrations for reference only. Always obey the operating instructions.
2023 © DELTA® Hoisting Equipment E3101231445

Anschlagteile Güteklasse 8 nach EN 1677 / Elingues grade de qualité 8 selon EN 1677

13. Selbstschließender Gabelkopf-Lasthaken / Crochets de sécurité à chape
14. Selbstschließender Ösen-Lasthaken / Crochets de sécurité à oeil

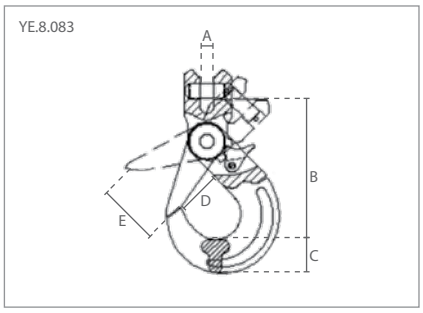

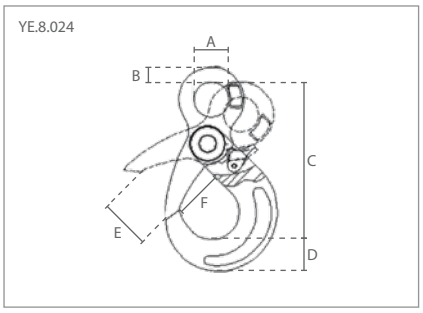

13 Technische Daten / Spécifications			Abmessungen / Dimensions (mm)				
Artikelnummer	Tragfähigk. / Capacité	Gewicht / Poids	A	B	C	D	E
Code de l'article	ton	kg					
YE.8.083.06	1.12	0.5	8	99	20	28	32
YE.8.083.08	2.00	0.9	10	119	26	35	40
YE.8.083.10	3.15	1.5	13	142	30	45	48
YE.8.083.13	5.30	2.9	15	179	40	53	57
YE.8.083.16	8.00	6.0	19	225	51	63	65
YE.8.083.20	12.50	7.5	24	238	55	82	82
YE.8.083.22	15.00	12.3	25	277	67	76	80
YE.8.083.26	21.20	21.8	30	312	75	96	109
YE.8.083.32	31.50	46.0	35	416	97	131	131

14 Technische Daten / Spécifications			Abmessungen / Dimensions (mm)					
Artikelnummer	Tragfähigk. / Capacité	Gewicht / Poids	A	B	C	D	E	F
Code de l'article	ton	kg						
YE.8.024.06	1.12	0.5	21	11	110	20	32	28
YE.8.024.08	2.00	0.9	25	13	136	26	40	35
YE.8.024.10	3.15	1.4	35	15	168	30	48	45
YE.8.024.13	5.30	2.9	40	21	206	40	57	53
YE.8.024.16	8.00	5.9	50	27	254	51	65	63
YE.8.024.20	12.50	8.5	65	27	278	55	82	82
YE.8.024.22	15.00	11.6	70	32	319	67	80	76
YE.8.024.26	21.20	18.0	80	34	362	75	109	96
YE.8.024.32	31.50	46.0	105	45	470	97	131	131

Subject to changes without notice. Illustrations for reference only. Always obey the operating instructions.
2023 © DELTALOCK® Hoisting Equipment E3101231445

DELTALOCK®

Anschlagteile Güteklasse 8 nach EN 1677 / Elingues grade de qualité 8 selon EN 1677

15. Selbstschließender Wirbel-Lasthaken / Crochets de sécurité à oeil à émerillon
16. Selbstschließender Wirbel-Lasthaken mit Kugellager / Crochets de sécurité à oeil à émerillon
17. Selbstschließender Wirbel-Lasthaken mit Kugellager / Crochets de sécurité à chape à émerillon

nicht drehbar unter Last / pivoter sans charge

drehbar unter Last / pivoter avec charge

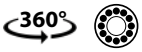

drehbar unter Last / pivoter avec charge

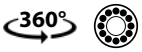

YE.8.084

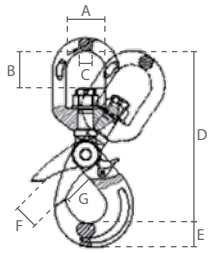

YE.8.089

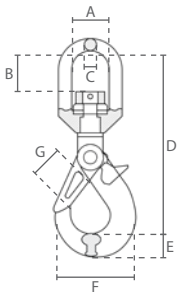

YE.8.090

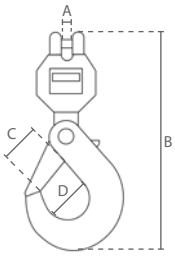

15	Technische Daten / Spécifications		Abmessungen / Dimensions (mm)						
Artikelnummer	Tragfähigk. / Capacité	Gewicht / Poids	A	B	C	D	E	F	G
Code de l'article	ton	kg							
YE.8.084.06	1.12	0.7	33	26	12	152	20	32	28
YE.8.084.08	2.00	1.2	36	30	13	189	26	40	35
YE.8.084.10	3.15	2.0	42	39	15	223	30	48	45
YE.8.084.13	5.30	3.6	50	41	16	267	40	57	53
YE.8.084.16	8.00	7.3	61	58	21	339	51	65	63
YE.8.084.20	12.50	10.7	72	63	27	370	55	82	82
YE.8.084.22	15.00	17.5	97	98	31	466	67	80	76
YE.8.084.26	21.20	23.0	123	115	42	544	75	109	96
YE.8.084.32	31.50	65.0	140	147	54	679	97	131	131

16	Technische Daten / Spécifications		Abmessungen / Dimensions (mm)						
Artikelnummer	Tragfähigk. / Capacité	Gewicht / Poids	A	B	C	D	E	F	G
Code de l'article	ton	kg							
YE.8.089.06	1.12	0.7	33	35	12	165	19	70	27
YE.8.089.08	2.00	1.2	36	42	13	204	25	88	35
YE.8.089.10	3.15	2.0	42	50	16	241	27	108	44
YE.8.089.13	5.30	4.0	50	60	17	285	41	137	53
YE.8.089.16	8.00	7.3	61	65	22	351	49	166	60

17	Technische Daten / Spécifications		Abmessungen / Dimensions (mm)			
Artikelnummer	Tragfähigk. / Capacité	Gewicht / Poids	A	B	C	D
Code de l'article	ton	kg				
YE.8.090.06	1.12	0.7	8	180	28	34
YE.8.090.08	2.00	1.3	10	228	34	46

Subject to changes without notice. Illustrations for reference only. Always obey the operating instructions.
2023 © DELTALOCK® Hoisting Equipment E3101231445

DELTALOCK®

CE

Anschlagteile Güteklasse 8 nach EN 1677 / Elingues grade de qualité 8 selon EN 1677

18. Gabelkopf-Verkürzungshaken (mit Sicherungsbolzen) / Crochets à chape raccourcis (avec boulon de sécurité)
19. Ösen-Verkürzungshaken (mit Sicherungsbolzen) / Crochets à oeil raccourcis (avec boulon de sécurité)

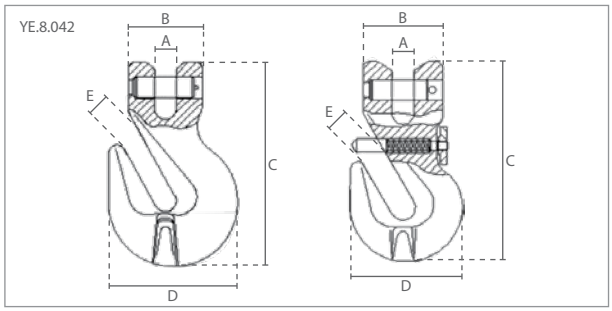

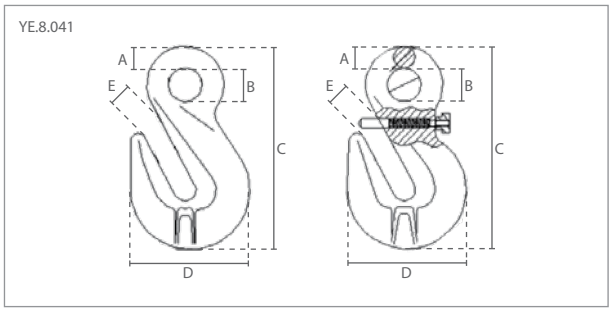

18	Technische Daten / Spécifications			Abmessungen / Dimensions (mm)				
Artikelnummer	Tragfähigk. / Capacité	Gewicht / Poids	Sicherungsbolzen	A	B	C	D	E
Code de l'article	ton	kg	Boulon de sécurité					
YE.8.042.06	1.12	0.3	✓	8	32	75	44	8
YE.8.042.08	2.00	0.4	✓	10	35	89	50	11
YE.8.042.10	3.15	0.9	✓	13	43	127	71	14
YE.8.042.13	5.30	1.9	✓	15	63	164	90	17
YE.8.042.16	8.00	3.3	✓	20	66	184	113	20
YE.8.042.20	12.50	5.0		23	80	219	135	24
YE.8.042.22	15.00	6.3		27	91	254	160	27
YE.8.042.26	21.20	14.5		30	117	309	181	30

19	Technische Daten / Spécifications			Abmessungen / Dimensions (mm)				
Artikelnummer	Tragfähigk. / Capacité	Gewicht / Poids	Sicherungsbolzen	A	B	C	D	E
Code de l'article	ton	kg	Boulon de sécurité					
YE.8.041.06	1.12	0.2		6	14	76	44	8
YE.8.041.08	2.00	0.3	✓	10	17	89	50	11
YE.8.041.10	3.15	0.8	✓	13	20	122	71	13
YE.8.041.13	5.30	1.6	✓	16	26	158	96	17
YE.8.041.16	8.00	2.2		17	31	169	113	20
YE.8.041.20	12.50	4.6		23	38	219	143	25
YE.8.041.22	15.00	8.2		26	44	259	161	28
YE.8.041.26	21.20	9.8		32	44	298	171	30
YE.8.041.32	31.50	19.4		38	57	361	229	38

Subject to changes without notice. Illustrations for reference only. Always obey the operating instructions.
2023 © DELTALOCK® Hoisting Equipment E3101231445

DELTALOCK®

Anschlagteile Güteklasse 8 nach EN 1677 / Elingues grade de qualité 8 selon EN 1677

20. Gabelkopf-Verkürzungsklauen / Griffes de raccourcissement à chape
21. Gabelkopf-Verkürzungsklauen mit Sicherungsbolzen / Griffes de raccourcissement à chape
22. Gabelkopf-Weitmaulhaken / Crochets de fonderie à chape

YE.8.093

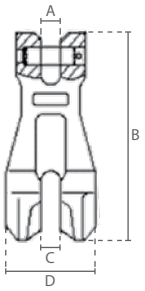

YE.8.092

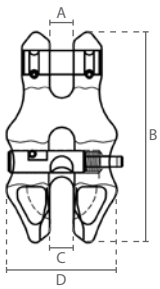

YE.8.048

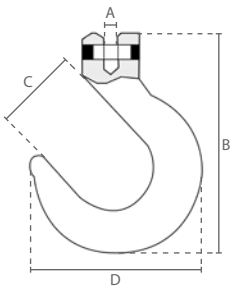

20	Technische Daten / Spécifications		Abmessungen / Dimensions (mm)			
Artikelnummer	Tragfähigk. / Capacité	Gewicht / Poids	A	B	C	D
Code de l'article	ton	kg				
YE.8.093.10	3.15	1.0	13	138	13	55
YE.8.093.13	5.30	2.0	17	177	17	75
YE.8.093.16	8.00	3.3	21	220	21	93

21	Technische Daten / Spécifications		Abmessungen / Dimensions (mm)			
Artikelnummer	Tragfähigk. / Capacité	Gewicht / Poids	A	B	C	D
Code de l'article	ton	kg				
YE.8.092.06	1.12	0.2	8	73	8	38
YE.8.092.08	2.00	0.5	10	92	10	50
YE.8.092.10	3.15	0.8	13	115	13	60
YE.8.092.13	5.30	1.7	15	149	15	79
YE.8.092.16	8.00	3.9	19	184	19	98

22	Technische Daten / Spécifications		Abmessungen / Dimensions (mm)			
Artikelnummer	Tragfähigk. / Capacité	Gewicht / Poids	A	B	C	D
Code de l'article	ton	kg				
YE.8.048.08	2.00	1.1	10	161	64	128
YE.8.048.10	3.15	2.5	13	199	77	156

Subject to changes without notice. Illustrations for reference only. Always obey the operating instructions.
2023 © DELTALOCK® Hoisting Equipment E3101231445

DELTALOCK®

Anschlagteile Güteklasse 8 nach EN 1677 / Elingues grade de qualité 8 selon EN 1677

23. Ösen-Weitmaulhaken / Crochets de fonderie à oeil
24. Gabelkopf-Forsthaken / Crochets à forêt à chape
25. Gabelkopf-Hebebandhaken mit Hakensicherung / Crochets à chape avec linguet de sécurité pour sangles de levage

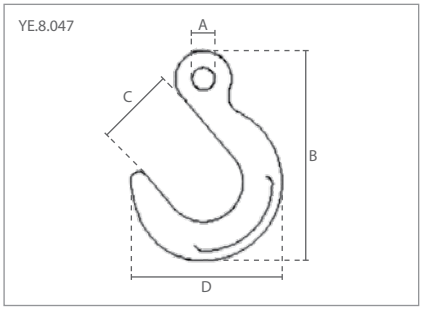

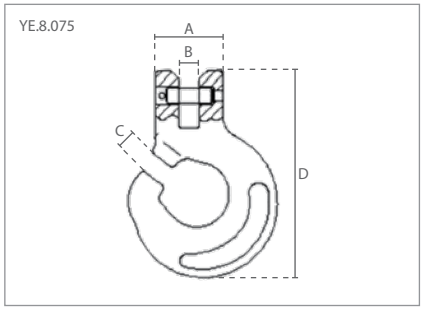

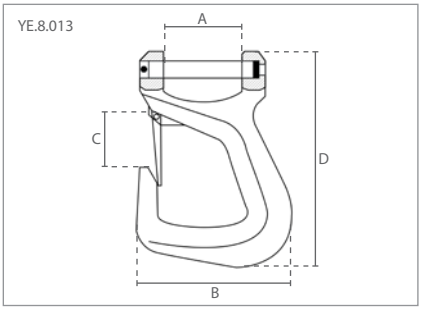

23 Technische Daten / Spécifications			Abmessungen / Dimensions (mm)			
Artikelnummer	Tragfähigk. / Capacité	Gewicht / Poids	A	B	C	D
Code de l'article	ton	kg				
YE.8.047.06	1.12	1.0	18	163	64	120
YE.8.047.08	2.00	1.1	18	163	64	120
YE.8.047.10	3.15	2.1	22	200	76	146
YE.8.047.13	5.30	3.2	27	238	89	171
YE.8.047.16	8.00	5.6	32	278	102	198
YE.8.047.20	12.50	8.8	38	325	115	232
YE.8.047.22	15.00	12.0	45	361	128	256
YE.8.047.26	21.20	17.0	68	402	140	283
YE.8.047.32	31.50	26.6	82	461	154	327

24 Technische Daten / Spécifications			Abmessungen / Dimensions (mm)			
Artikelnummer	Tragfähigk. / Capacité	Gewicht / Poids	A	B	C	D
Code de l'article	ton	kg				
YE.8.075.08	2.00	0.5	35	10	11	96
YE.8.075.10	3.15	1.0	44	13	13	137
YE.8.075.13	5.30	1.8	53	15	16	165

25 Technische Daten / Spécifications			Abmessungen / Dimensions (mm)			
Artikelnummer	Tragfähigk. / Capacité	Gewicht / Poids	A	B	C	D
Code de l'article	ton	kg				
YE.8.013.2.2	2.00	1.5	61	120	47	167

Subject to changes without notice. Illustrations for reference only. Always obey the operating instructions.
2023 © DELTA® Hoisting Equipment E3101231445

DELTALOCK®

CE

Anschlagteile Güteklasse 8 nach EN 1677 / Elingues grade de qualité 8 selon EN 1677

26. Selbstschließende Hebebandhaken / Crochets de sécurité à oeil pour sangles de levage
27. Stahlankerhaken / Crochets pour plaques Stelcon
28. Fasshaken / Pattes à fût

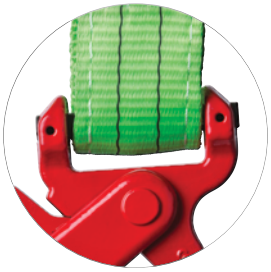

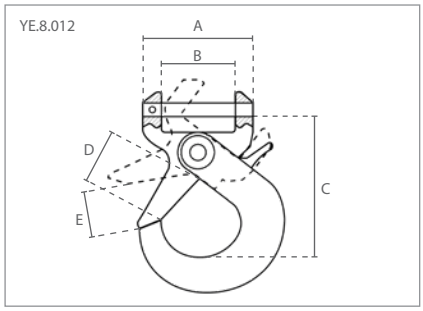

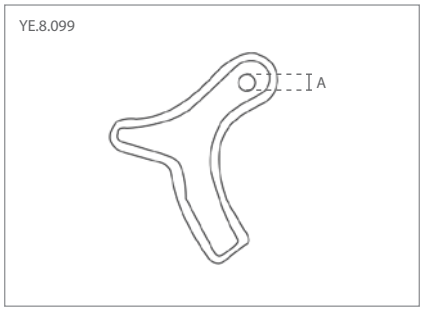

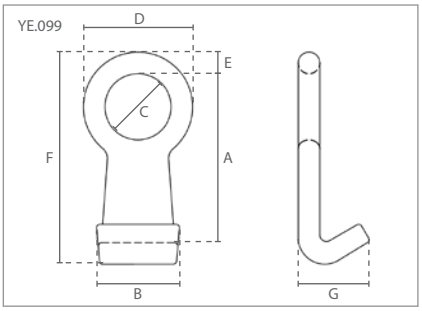

26	Technische Daten / Spécifications		Abmessungen / Dimensions (mm)				
Artikelnummer	Tragfähigk. / Capacité	Gewicht / Poids	A	B	C	D	E
Code de l'article	ton	kg					
YE.8.012.2.2	2.20	1.9	98	65	130	50	26

27	Technische Daten / Spécifications		Abmessungen / Dimensions (mm)
Artikelnummer	Tragfähigk. / Capacité	Gewicht / Poids	A
Code de l'article	ton	kg	
YE.8.099.01	1.80	2.1	20

28	Technische Daten / Spécifications		Abmessungen / Dimensions (mm)						
Artikelnummer	Tragfähigk. / Capacité	Gewicht / Poids	A	B	C	D	E	F	G
Code de l'article	ton	kg							
YE.099.01	1.00	0.7	109	60	39	65	14	118	59

Subject to changes without notice. Illustrations for reference only. Always obey the operating instructions.
2023 © DELTA® Hoisting Equipment E3101231445

DELTALOCK®

CE

Anschlagteile Güteklasse 8 nach EN 1677 / Elingues grade de qualité 8 selon EN 1677

29. Omega Verbindungsglieder / Maillons poire
30. Omega Verbindungsglieder / Maillons oméga
31. Gabelkopf-Verbindungsglieder / Maillons poire à chape

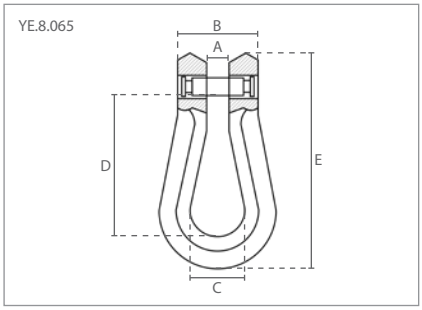

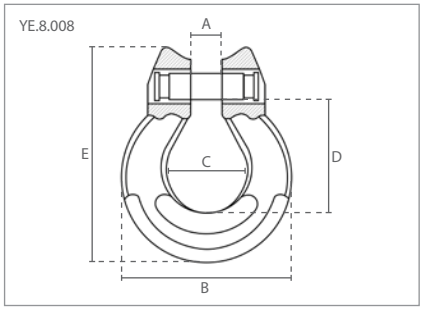

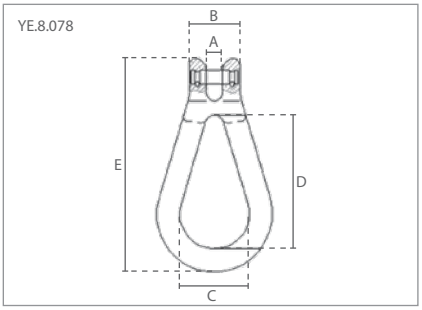

29	Technische Daten / Spécifications		Abmessungen / Dimensions (mm)				
Artikelnummer	Tragfähigk. / Capacité	Gewicht / Poids	A	B	C	D	E
Code de l'article	ton	kg					
YE.8.065.06	1.12	0.2	8	28	20	48	75
YE.8.065.08	2.00	0.2	10	33	25	59	92
YE.8.065.10	3.15	0.5	13	46	30	79	123
YE.8.065.13	5.30	1.0	15	58	46	94	154

30	Technische Daten / Spécifications		Abmessungen / Dimensions (mm)				
Artikelnummer	Tragfähigk. / Capacité	Gewicht / Poids	A	B	C	D	E
Code de l'article	ton	kg					
YE.8.008.06	1.12	0.2	8	41	21	25	52
YE.8.008.08	2.00	0.2	10	52	24	35	69
YE.8.008.10	3.15	0.4	12	62	32	41	81
YE.8.008.13	5.30	0.7	15	81	41	54	108
YE.8.008.16	8.00	1.3	19	99	50	64	126

31	Technische Daten / Spécifications		Abmessungen / Dimensions (mm)				
Artikelnummer	Tragfähigk. / Capacité	Gewicht / Poids	A	B	C	D	E
Code de l'article	ton	kg					
YE.8.078.08	2.00	0.6	10	33	45	87	139
YE.8.078.10	3.15	0.8	12	42	60	108	174
YE.8.078.13	5.30	1.8	17	56	67	138	228
YE.8.078.16	8.00	2.8	19	68	72	165	264

Subject to changes without notice. Illustrations for reference only. Always obey the operating instructions.
2023 © DELTALOCK® Hoisting Equipment E3101231445

Anschlagteile Güteklasse 8 nach EN 1677 / Elingues grade de qualité 8 selon EN 1677

32. Absetzkipperöse / Anneau d'arrimage pour benne
33. Seil Choker / Crochet étrangleur choker

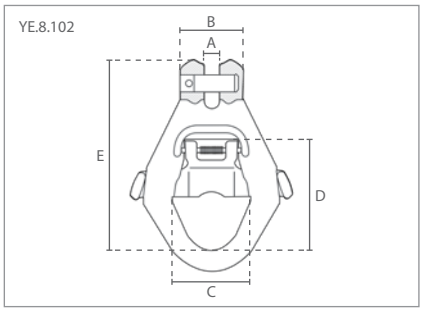

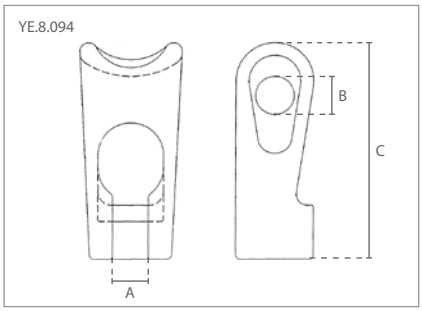

32	Technische Daten / Spécifications		Abmessungen / Dimensions (mm)				
Artikelnummer	Tragfähigk. / Capacité	Gewicht / Poids	A	B	C	D	E
Code de l'article	ton	kg					
YE.8.102.13	5.30	1.9	27	60	72	104	195

33	Technische Daten / Spécifications		Abmessungen / Dimensions (mm)		
Artikelnummer	Tragfähigk. / Capacité	Gewicht / Poids	A	B	C
Code de l'article	ton	kg			
YE.8.094.08	2.00	0.5	16	18	101

Subject to changes without notice. Illustrations for reference only. Always obey the operating instructions.
2023 © DELTA® Hoisting Equipment E1309230941

DELTALOCK®

Anschlagteile Güteklasse 8 nach EN 1677 / Elingues grade de qualité 8 selon EN 1677

33. Anschweißhaken mit Hakensicherung / Crochets à souder
34. Anschweißösen / Anneaux à souder
35. Anschweißösen mit Feder / Anneaux à souder avec ressort

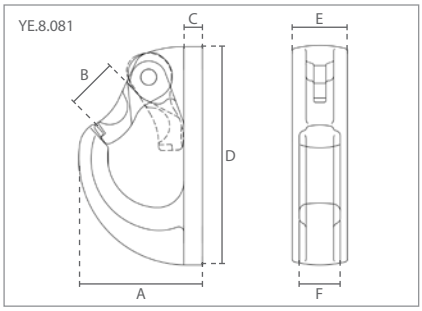

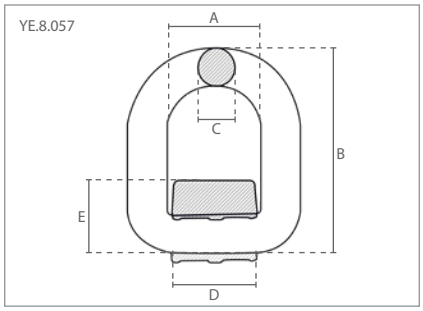

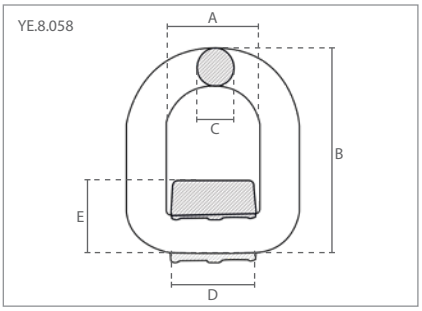

33 Technische Daten / Spécifications			Abmessungen / Dimensions (mm)					
Artikelnummer	Tragfähigk. / Capacité	Gewicht / Poids	A	B	C	D	E	F
Code de l'article	ton	kg						
YE.8.081.01	1.00	0.4	53	18	9	87	20	15
YE.8.081.02	2.00	0.6	64	26	10	112	27	20
YE.8.081.03	3.00	0.9	75	30	11	128	32	26
YE.8.081.05	5.00	1.8	93	35	20	160	40	30
YE.8.081.08	8.00	3.0	106	40	16	180	51	40
YE.8.081.12	12.00	6.2	140	51	24	236	61	51
YE.8.081.20	20.00	11.5	192	70	24	292	85	60

34 Technische Daten / Spécifications			Abmessungen / Dimensions (mm)				
Artikelnummer	Tragfähigk. / Capacité	Gewicht / Poids	A	B	C	D	E
Code de l'article	ton	kg					
YE.8.057.01	1.12	0.4	41	79	13	37	35
YE.8.057.02	2.00	0.5	42	88	14	40	37
YE.8.057.03	3.15	0.7	45	94	17	43	40
YE.8.057.05	5.30	1.5	55	118	22	61	52
YE.8.057.20	20.00	15.4	149	286	46	125	84

35 Technische Daten / Spécifications			Abmessungen / Dimensions (mm)				
Artikelnummer	Tragfähigk. / Capacité	Gewicht / Poids	A	B	C	D	E
Code de l'article	ton	kg					
YE.8.058.01	1.12	0.4	41	79	13	37	34
YE.8.058.02	2.00	0.5	42	88	14	40	36
YE.8.058.03	3.15	0.7	45	94	17	43	39
YE.8.058.05	5.30	1.5	55	118	22	51	49
YE.8.058.08	8.00	2.5	70	141	27	71	54
YE.8.058.15	15.00	5.8	97	188	34	90	72

Subject to changes without notice. Illustrations for reference only. Always obey the operating instructions.
2023 © DELTALOCK® Hoisting Equipment E3101231445

DELTALOCK®

Anschlagteile Güteklasse 8 nach EN 1677 / Elingues grade de qualité 8 selon EN 1677

36. Ringmuttern / Ecrous à oeil
37. Ringschrauben / Boulons à oeil

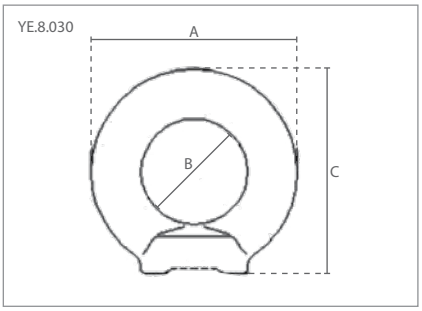

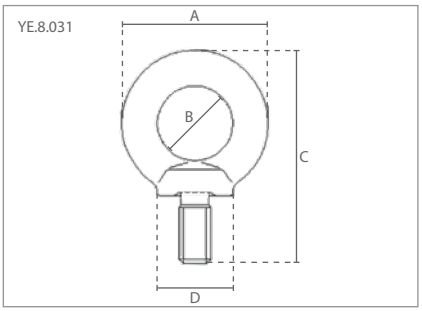

36	Technische Daten / Spécifications			Abmessungen / Dimensions (mm)			
Artikelnummer	Tragfähigk. / Capacité	Tragfähigk. / Capacité	Gewicht / Poids	M	A	B	C
Code de l'article	(0°) ton	(90°) ton	kg				
YE.8.030.06	0.40	0.15	0.05	M6	36	20	36
YE.8.030.08	0.80	0.40	0.05	M8	36	20	36
YE.8.030.10	1.00	0.40	0.09	M10	45	25	45
YE.8.030.12	2.00	0.75	0.16	M12	54	30	53
YE.8.030.14	3.00	1.00	0.24	M14	63	35	62
YE.8.030.16	4.00	1.50	0.24	M16	63	35	62
YE.8.030.18	5.00	2.00	0.34	M18	72	40	71
YE.8.030.20	6.00	2.30	0.36	M20	72	40	71
YE.8.030.22	7.00	2.80	0.6	M22	81	45	81
YE.8.030.24	8.00	3.20	0.7	M24	90	50	90
YE.8.030.27	10.00	4.00	1	M27	90	50	90
YE.8.030.30	12.00	4.50	1.3	M30	108	60	109
YE.8.030.36	16.00	7.00	2.1	M36	126	70	128
YE.8.030.39	20.00	8.00	2,6	M39	126	70	128
YE.8.030.42	24.00	9.00	3.1	M42	144	80	147
YE.8.030.48	32.00	12.00	5.0	M48	166	90	168

37	Technische Daten / Spécifications			Abmessungen / Dimensions (mm)				
Artikelnummer	Tragfähigk. / Capacité	Tragfähigk. / Capacité	Gewicht / Poids	M	A	B	C	D
Code de l'article	(0°) ton	(90°) ton	kg					
YE.8.031.06	0.40	0.15	0.05	M6x13	28	16	42	17
YE.8.031.08	0.80	0.40	0.06	M8x15	36	20	51	20
YE.8.031.10	1.00	0.40	0.11	M10x18	45	25	63	25
YE.8.031.12	2.00	0.75	0.18	M12x22	54	30	75	30
YE.8.031.14	3.00	1.00	0.28	M14x28	63	35	88	35
YE.8.031.16	4.00	1.50	0.28	M16x28	63	35	88	35
YE.8.031.18	5.00	2.00	0.42	M18x30	72	40	101	40
YE.8.031.20	6.00	2.30	0.45	M20x30	72	40	101	40
YE.8.031.22	7.00	2.80	0.7	M22x35	81	45	116	45
YE.8.031.24	8.00	3.20	0.9	M24x38	90	50	128	50
YE.8.031.27	10.00	4.00	0.9	M27x38	91	50	128	50
YE.8.031.30	12.00	4.50	1.7	M30x45	108	60	154	60
YE.8.031.33	12.00	4.50	1.7	M33x45	108	60	154	60
YE.8.031.36	16.00	7.00	2.7	M36x55	126	70	183	70
YE.8.031.39	16.00	7.00	2.7	M39x55	126	70	183	70
YE.8.031.42	24.00	9.00	4.0	M42x65	144	80	212	85
YE.8.031.45	32.00	12.00	6.4	M45x70	166	90	238	100
YE.8.031.48	32.00	12.00	6.4	M48x70	166	90	238	100
YE.8.031.56	36.00	13.50	8.8	M56x80	184	100	267	110
YE.8.031.64	45.00	17.00	12.4	M64x90	206	110	293	120

Subject to changes without notice. Illustrations for reference only. Always obey the operating instructions.
2023 © DELTALOCK® Hoisting Equipment E3101231445

Anschlagteile Güteklasse 8 nach EN 1677 / Elingues grade de qualité 8 selon EN 1677

38. Richtbare Ringschrauben / Boulons à oeil réglable
39. Anschlagwirbel mit Drehgelenk / Boulons à oeil multidirectionnels

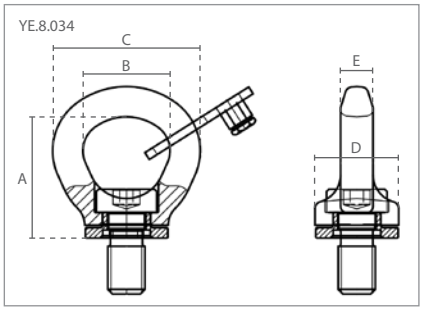

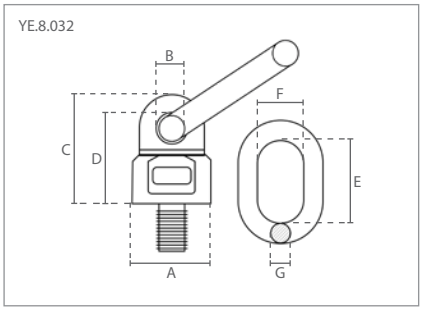

38	Technische Daten / Spécifications			Abmessungen / Dimensions (mm)					
Artikelnummer	Tragfähigk. / Capacité	Tragfähigk. / Capacité	Gewicht / Poids	M	A	B	C	D	E
Code de l'article	(0°) ton	(90°) ton	kg						
YE.8.034.08	0.80	0.30	0.1	M8x12	38	26	46	25	8
YE.8.034.10	1.00	0.40	0.1	M10x14	38	26	46	25	8
YE.8.034.12	2.00	0.75	0.2	M12x17	44	32	54	33	10
YE.8.034.16	4.00	1.50	0.4	M16x24	52	38	64	36	14
YE.8.034.20	6.00	2.30	0.7	M20x30	63	45	79	48	21
YE.8.034.24	8.00	3.20	1.1	M24x35	74	52	92	53	21
YE.8.034.30	12.00	4.50	2.1	M30x45	92	65	118	68	24
YE.8.034.36	16.00	7.00	4.0	M36x57	105	76	136	82	30

39	Technische Daten / Spécifications			Abmessungen / Dimensions (mm)							
Artikelnummer	Tragfähigk. / Capacité	Tragfähigk. / Capacité	Gewicht / Poids	M	A	B	C	D	E	F	G
Code de l'article	(0°) ton	(90°) ton	kg								
YE.8.032.08.13	0.60	0.30	0.45	M8x13	36	17	51	41	55	30	14
YE.8.032.10	1.00	0.50	0.45	M10x18	36	17	51	41	55	30	14
YE.8.032.12	1.00	0.50	0.46	M12x18	36	17	51	41	55	30	14
YE.8.032.14	2.24	1.12	0.47	M14x20	36	17	51	41	55	30	14
YE.8.032.16	2.24	1.12	0.49	M16x20	36	17	52	42	55	30	14
YE.8.032.20	4.00	2.00	0.99	M20x30	50	19	68	56	70	35	16
YE.8.032.24	6.30	3.15	1.33	M24x30	57	22	78	66	85	40	18
YE.8.032.27	6.30	3.15	1.5	M27x35	57	22	78	66	85	40	20
YE.8.032.30	10.60	5.30	2.3	M30x35	66	24	97	81	85	40	20
YE.8.032.36	12.80	8.00	3.9	M36x50	80	28	109	90	115	50	22
YE.8.032.39	12.80	8.00	4.3	M39x90	80	28	109	90	115	50	22
YE.8.032.42	16.00	10.00	4.5	M42x50	80	28	109	90	115	50	25
YE.8.032.48	16.00	10.00	4.7	M48x50	80	28	109	90	115	50	25
YE.8.032.56	24.00	15.00	11.8	M56x84	117	42	246	214	152	70	32
YE.8.032.64	24.00	15.00	12.5	M64x95	117	42	257	214	152	70	32

Subject to changes without notice. Illustrations for reference only. Always obey the operating instructions.
2023 © DELTALOCK® Hoisting Equipment E3101231445

Anschlagteile Güteklasse 8 nach EN 1677 / Elingues grade de qualité 8 selon EN 1677

40. Anschlagwirbel mit Spannbügel / Hex boulons à oeil multidirectionnels

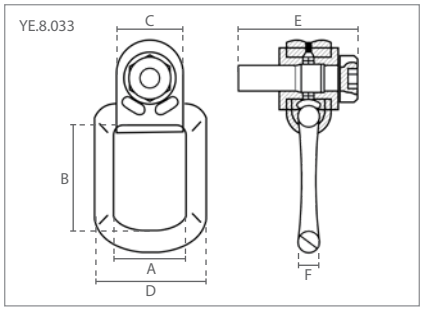

40	Technische Daten / Spécifications			Abmessungen / Dimensions (mm)						
Artikelnummer	Tragfähigk. / Capacité	Tragfähigk. / Capacité	Gewicht / Poids	M	A	B	C	D	E	F
Code de l'article	(0°) ton	(90°) ton	kg							
YE.8.033.08	0.30	0.30	0.4	M8x10	35	53	30	45	46	14
YE.8.033.10	0.63	0.63	0.4	M10x16	35	53	30	45	52	14
YE.8.033.12	1.00	1.00	0.7	M12x18	40	54	36	68	62	18
YE.8.033.14	1.20	1.20	0.7	M14x21	40	54	36	68	66	18
YE.8.033.16-030	1.50	1.50	0.7	M16x30	40	54	36	68	70	18
YE.8.033.16-040	1.50	1.50	0.8	M16x40	40	54	36	68	80	18
YE.8.033.16-100	1.50	1.50	1.0	M16x100	40	54	36	68	140	18
YE.8.033.18-026	2.00	2.00	1.2	M18x26	54	80	50	83	83	16
YE.8.033.20-030	2.50	2.50	1.2	M20x30	54	80	50	83	88	16
YE.8.033.20-040	2.50	2.50	1.2	M20x40	54	80	50	83	98	16
YE.8.033.20-055	2.50	2.50	1.2	M20x55	54	80	50	83	113	16
YE.8.033.20-060	2.50	2.50	1.3	M20x60	54	80	50	83	118	16
YE.8.033.20-100	2.50	2.50	1.3	M20x100	54	80	50	83	158	16
YE.8.033.24-035	4.00	4.00	1.4	M24x35	54	94	50	83	95	18
YE.8.033.24-040	4.00	4.00	1.4	M24x40	54	94	50	83	100	18
YE.8.033.24-060	4.00	4.00	1.5	M24x60	54	94	50	83	120	18
YE.8.033.24-080	4.00	4.00	1.5	M24x80	54	94	50	83	140	18
YE.8.033.24-100	4.00	4.00	1.5	M24x100	54	94	50	83	160	18
YE.8.033.27	4.00	4.00	4.2	M27x38	73	106	68	120	120	27
YE.8.033.30-048	5.00	5.00	4.4	M30x48	73	106	68	120	132	27
YE.8.033.30-070	5.00	5.00	4.9	M30x70	73	106	68	120	154	27
YE.8.033.36-054	7.00	7.00	4.7	M36x54	73	106	68	120	142	27
YE.8.033.36-062	8.00	8.00	7.6	M36x62	73	106	86	120	163	31
YE.8.033.36-070	7.00	7.00	7.8	M36x70	73	106	68	120	158	27
YE.8.033.42-063	15.00	15.00	12.4	M42x63	94	155	95	156	179	40
YE.8.033.42-072	10.00	10.00	8.2	M42x72	94	141	86	156	176	31
YE.8.033.48-074	20.00	20.00	13.0	M48x74	104	155	95	176	194	40

Subject to changes without notice. Illustrations for reference only. Always obey the operating instructions.
2023 © DELTALOCK® Hoisting Equipment E3101231445

DELTALOCK®

CE

Anschlagteile Güteklasse 10 / Elingues grade de qualité 10

1. Aufhängeringe 1+2 Strang / Maillons principaux
2. Aufhängeringe 3+4 Strang / Maillons principaux avec bagues d'adaptation
3. Verbindungsglieder / Maillons connecteurs

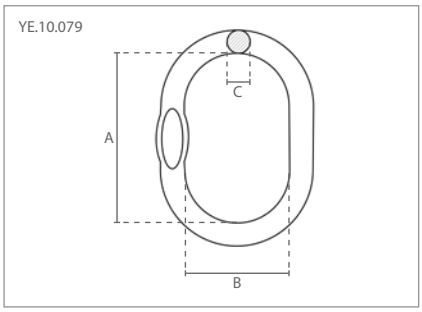

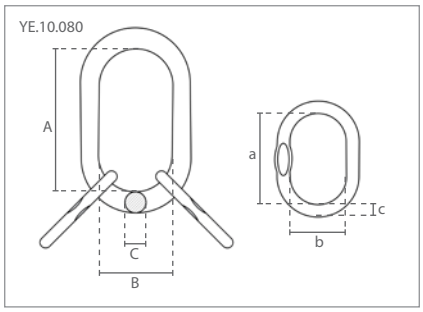

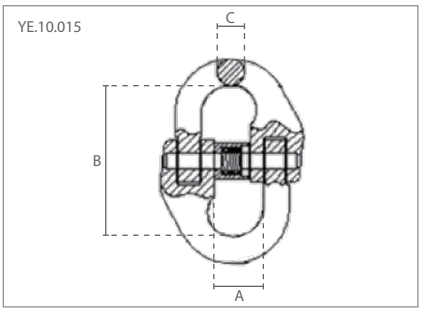

1	Technische Daten / Spécifications			Abmessungen / Dimensions (mm)		
Artikelnummer	Tragfähigk. / Capacité	Gewicht / Poids	Markierung	A	B	C
Code de l'article	ton	kg	Marquage			
YE.10.079.08.06	2.50	0.4	G10 079-08	120	70	14
YE.10.079.10.08	4.00	0.8	G10 079-10	140	80	17
YE.10.079.13.10	7.50	1.5	G10 079-13	160	95	22
YE.10.079.16.13	10.00	2.5	G10 079-16	190	110	28
YE.10.079.20.16	17.00	5.2	G10 079-20	240	140	34
YE.10.079.22.20	25.00	7.7	G10 079-22	250	150	42
YE.10.079.26.22	30.80	12.9	G10 079-26	340	180	45
YE.10.079.32.26	40.00	16.3	G10 079-32	350	190	50
YE.10.079.36	60.00	27.0	G10 079-36	400	200	60

2	Technische Daten / Spécifications			Abmessungen / Dimensions (mm)					
Artikelnummer	Tragfähigk. / Capacité	Gewicht / Poids	Markierung	A	B	C	a	b	c
Code de l'article	ton	kg	Marquage						
YE.10.080.06	3.00	1.3	G10 080-06	135	75	19	84	25	13
YE.10.080.08	5.30	2.4	G10 080-08	160	90	23	70	35	17
YE.10.080.10	8.00	3.7	G10 080-10	180	100	27	85	40	19
YE.10.080.13	14.00	6.5	G10 080-13	200	110	33	115	50	23
YE.10.080.16	21.20	10.1	G10 080-16	260	140	36	140	65	27
YE.10.080.20	33.60	22.8	G10 080-20	350	190	50	150	70	33
YE.10.080.22	39.90	26.0	G10 080-22	350	190	50	180	100	36

3	Technische Daten / Spécifications		Abmessungen / Dimensions (mm)		
Artikelnummer	Tragfähigk. / Capacité	Gewicht / Poids	A	B	C
Code de l'article	ton	kg			
YE.10.015.06	1.40	0.1	14	45	8
YE.10.015.08	2.50	0.2	19	62	10
YE.10.015.10	4.00	0.4	23	72	13
YE.10.015.13	6.70	0.7	28	89	17
YE.10.015.16	10.00	1.2	34	103	21
YE.10.015.20	16.00	2.2	42	116	25
YE.10.015.22	19.00	3.0	48	135	27
YE.10.015.26	26.50	5.2	61	164	32
YE.10.015.32	39.30	9.5	80	194	40

Subject to changes without notice. Illustrations for reference only. Always obey the operating instructions.
2023 © DELTALOCK® Hoisting Equipment E3101231448

Anschlagteile Güteklasse 10 / Elingues grade de qualité 10

4. Aufhängeringe mit Verkürzungshaken / Maillons principaux avec griffe de raccourcissement à chape
5. Aufhängeringe mit Verkürzungshaken / Maillons principaux avec griffe de raccourcissement à chape
6. Aufhängeringe mit Verkürzungshaken / Maillons principaux avec griffe de raccourcissement à chape

YE.10.050

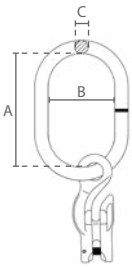

YE.10.051

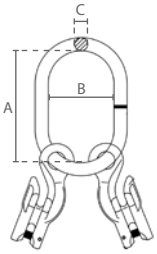

YE.10.052

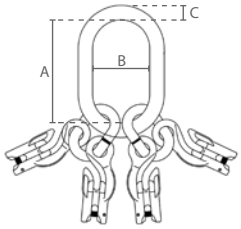

4	Technische Daten / Spécifications			Abmessungen / Dimensions (mm)		
Artikelnummer	Tragfähigk. / Capacité	Gewicht / Poids	Markierung	A	B	C
Code de l'article	ton	kg	Marquage			
YE.10.050.06	1.40	0.7	G10 050-06	110	60	13
YE.10.050.08	2.50	1.1	G10 050-08	120	70	14
YE.10.050.10	4.00	2.1	G10 050-10	140	80	17
YE.10.050.13	6.70	3.9	G10 050-13	160	95	22
YE.10.050.16	10.00	6.8	G10 050-16	190	110	25
YE.10.050.20	16.00	13.5	G10 050-20	230	130	32

5	Technische Daten / Spécifications			Abmessungen / Dimensions (mm)		
Artikelnummer	Tragfähigk. / Capacité	Gewicht / Poids	Markierung	A	B	C
Code de l'article	ton	kg	Marquage			
YE.10.051.06	2.00	1.1	G10 051-06	120	70	14
YE.10.051.08	3.55	2.1	G10 051-08	140	80	17
YE.10.051.10	5.60	4.2	G10 051-10	160	95	22
YE.10.051.13	9.50	7.0	G10 051-13	190	110	25
YE.10.051.16	14.00	13.5	G10 051-16	230	130	32

6	Technische Daten / Spécifications			Abmessungen / Dimensions (mm)		
Artikelnummer	Tragfähigk. / Capacité	Gewicht / Poids	Markierung	A	B	C
Code de l'article	ton	kg	Marquage			
YE.10.052.06	3.00	2.5	G10 052-06	135	75	19
YE.10.052.08	5.30	5.2	G10 052-08	160	90	23
YE.10.052.10	8.00	9.3	G10 052-10	180	100	27
YE.10.052.13	14.00	16.1	G10 052-13	200	110	33
YE.10.052.16	21.20	28.1	G10 052-16	260	140	36
YE.10.052.20	33.50	60.2	G10 052-20	350	190	50

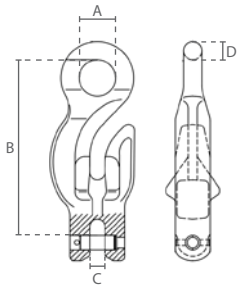

Technische Daten / Spécifications		Abmessungen / Dimensions (mm)			
Tragfähigk. / Capacité	Gewicht / Poids	A	B	C	D
ton	kg				
1.40	0.3	18	88	8	9
2.50	0.7	24	116	12	12
4.00	1.4	30	145	12	15
6.70	2.4	37	178	15	18
10.00	4.5	45	216	19	22
16.00	9.0	58	278	24	28

Subject to changes without notice. Illustrations for reference only. Always obey the operating instructions.
2023 © DELTA® Hoisting Equipment E3101231448

DELTALOCK®

CE

Anschlagteile Güteklasse 10 / Elingues grade de qualité 10

7. Gabelkopf-Lasthaken mit Hakensicherung / Crochets à chape avec linguet de sécurité
8. Ösen-Lasthaken mit Hakensicherung / Crochets à oeil avec linguet de sécurité
9. Wirbel-Lasthaken mit Hakensicherung mit Kugellager / Crochets à oeil à émerillon

drehbar unter Last / pivoter avec charge

360°

YE.10.043

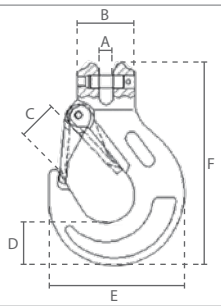

YE.10.044

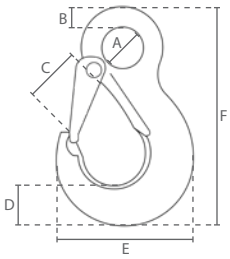

YE.10.088

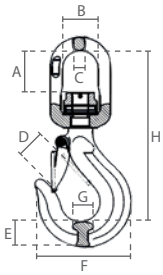

7	Technische Daten / Spécifications		Abmessungen / Dimensions (mm)					
Artikelnummer	Tragfähigk. / Capacité	Gewicht / Poids	A	B	C	D	E	F
Code de l'article	ton	kg						
YE.10.043.06	1.40	0.4	8	32	19	21	69	109
YE.10.043.08	2.50	0.7	10	37	25	28	88	134
YE.10.043.10	4.00	1.3	12	48	28	34	106	162
YE.10.043.13	6.70	2.3	15	59	38	42	134	203
YE.10.043.16	10.00	3.6	18	70	44	50	161	248
YE.10.043.20	16.00	7.3	25	85	52	56	191	297
YE.10.043.22	19.00	12.1	27	100	66	62	215	326

8	Technische Daten / Spécifications		Abmessungen / Dimensions (mm)					
Artikelnummer	Tragfähigk. / Capacité	Gewicht / Poids	A	B	C	D	E	F
Code de l'article	ton	kg						
YE.10.044.06	1.40	0.3	21	10	19	21	70	111
YE.10.044.08	2.50	0.6	25	11	25	28	86	138
YE.10.044.10	4.00	1.2	34	16	28	33	105	172
YE.10.044.13	6.70	2.2	43	19	38	44	132	219
YE.10.044.16	10.00	3.5	50	25	44	50	160	260
YE.10.044.20	16.00	7.2	55	27	52	56	190	298
YE.10.044.22	19.00	11.5	60	29	66	62	214	330
YE.10.044.26	26.50	12.2	70	35	73	75	245	376
YE.10.044.32	39.30	17.5	82	39	87	89	270	458

9	Technische Daten / Spécifications		Abmessungen / Dimensions (mm)							
Artikelnummer	Tragfähigk. / Capacité	Gewicht / Poids	A	B	C	D	E	F	G	H
Code de l'article	ton	kg								
YE.10.088.06	1.40	0.7	37	33	12	24	19	71	16	141
YE.10.088.08	2.50	1.0	42	41	13	29	26	88	20	171
YE.10.088.10	4.00	1.7	51	48	16	34	30	105	25	216
YE.10.088.13	6.70	3.1	59	55	17	40	38	135	32	253
YE.10.088.16	10.00	5.5	68	61	22	45	45	161	38	293
YE.10.088.20	16.00	9.8	91	74	25	56	50	195	49	359

Subject to changes without notice. Illustrations for reference only. Always obey the operating instructions.
2023 © DELTA® Hoisting Equipment E3101231448

Anschlagteile Güteklasse 10 / Elingues grade de qualité 10

10. Selbstschließender Gabelkopf-Lasthaken / Crochets de sécurité à chape
11. Selbstschließender Ösen-Lasthaken / Crochets de sécurité à oeil

YE.10.083

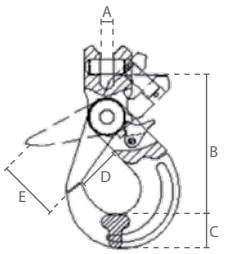

YE.10.024

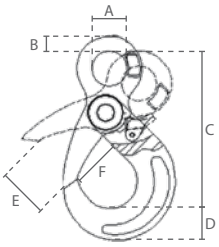

10 Technische Daten / Spécifications			Abmessungen / Dimensions (mm)				
Artikelnummer	Tragfähigk. / Capacité	Gewicht / Poids	A	B	C	D	E
Code de l'article	ton	kg					
YE.10.083.06	1.40	0.5	8	96	20	28	32
YE.10.083.08	2.50	0.9	10	121	26	36	40
YE.10.083.10	4.00	1.4	12	144	30	45	46
YE.10.083.13	6.70	2.9	15	182	40	54	66
YE.10.083.16	10.00	5.5	119	220	50	61	75
YE.10.083.20	16.00	8.6	25	235	61	77	80
YE.10.083.22	19.00	12.1	26	271	65	76	104

11 Technische Daten / Spécifications			Abmessungen / Dimensions (mm)					
Artikelnummer	Tragfähigk. / Capacité	Gewicht / Poids	A	B	C	D	E	F
Code de l'article	ton	kg						
YE.10.024.06	1.40	0.5	21	11	110	20	32	28
YE.10.024.08	2.50	0.9	27	12	137	26	40	36
YE.10.024.10	4.00	1.5	35	15	170	27	46	45
YE.10.024.13	6.70	2.7	40	20	209	40	66	54
YE.10.024.16	10.00	5.7	50	27	256	50	75	61
YE.10.024.20	16.00	7.9	60	30	277	62	80	77
YE.10.024.22	19.00	11.2	70	33	319	65	104	76

Subject to changes without notice. Illustrations for reference only. Always obey the operating instructions.
2023 © DELTALOCK® Hoisting Equipment E3101231448

Anschlagteile Güteklasse 10 / Elingues grade de qualité 10

12. Selbstschließender Wirbel-Lasthaken / Crochets de sécurité à oeil à émerillon
13. Selbstschließender Wirbel-Lasthaken mit Kugellager / Crochets de sécurité à oeil à émerillon avec verrouillage et roulement

nicht drehbar unter Last / pivoter sans charge

drehbar unter Last / pivoter avec charge

YE.10.084

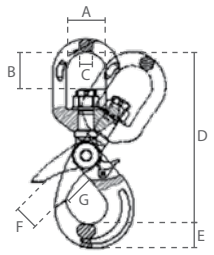

YE.10.089

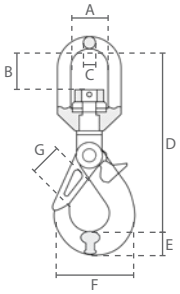

12 Technische Daten / Spécifications			Abmessungen / Dimensions (mm)						
Artikelnummer	Tragfähigk. / Capacité	Gewicht / Poids	A	B	C	D	E	F	G
Code de l'article	ton	kg							
YE.10.084.06	1.40	0.6	33	26	12	153	19	32	28
YE.10.084.08	2.50	1.1	36	29	13	188	25	40	36
YE.10.084.10	4.00	2.0	42	35	16	226	27	46	45
YE.10.084.13	6.70	4.0	50	41	17	270	40	66	54
YE.10.084.16	10.00	6.8	70	58	22	342	49	75	61
YE.10.084.20	16.00	12.5	72	63	26	373	61	80	77
YE.10.084.22	19.00	17.1	97	96	33	468	65	104	76

13 Technische Daten / Spécifications			Abmessungen / Dimensions (mm)						
Artikelnummer	Tragfähigk. / Capacité	Gewicht / Poids	A	B	C	D	E	F	G
Code de l'article	ton	kg							
YE.10.089.06	1.40	0.7	37	32	13	163	19	70	27
YE.10.089.08	2.50	1.2	41	39	15	202	25	90	36
YE.10.089.10	4.00	2.2	48	48	18	244	27	108	45
YE.10.089.13	6.70	4.4	55	57	19	292	41	138	53
YE.10.089.16	10.00	7.5	62	62	26	346	49	170	62
YE.10.089.20	16.00	13.8	76	72	29	396	64	191	76
YE.10.089.22	19.00	18.8	97	97	33	465	65	208	79

Subject to changes without notice. Illustrations for reference only. Always obey the operating instructions.
2023 © DELTALOCK® Hoisting Equipment E3101231448

DELTALOCK®

CE

Anschlagteile Güteklasse 10 / Elingues grade de qualité 10

14. Gabelkopf-Verkürzungshaken (mit Sicherungsbolzen) / Crochets à chape raccourcis (avec boulon de sécurité)
15. Ösen-Verkürzungshaken (mit Sicherungsbolzen) / Crochets à oeil raccourcis (avec boulon de sécurité)

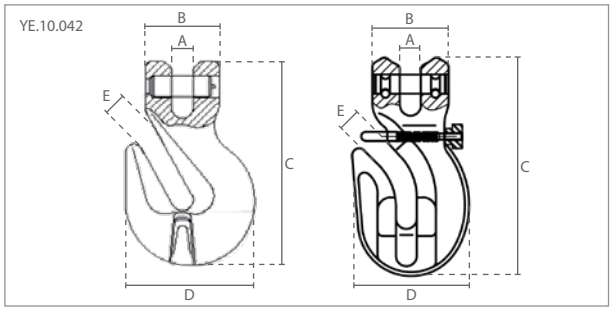

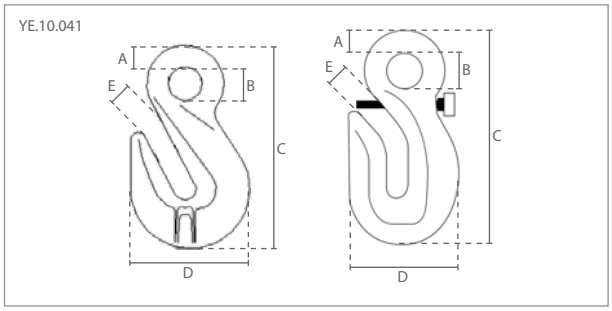

14	Technische Daten / Spécifications			Abmessungen / Dimensions (mm)				
Artikelnummer	Tragfähigk. / Capacité	Gewicht / Poids	Sicherungsbolzen	A	B	C	D	E
Code de l'article	ton	kg	Boulon de sécurité					
YE.10.042.06	1.40	0.3		8	32	75	44	8
YE.10.042.08	2.50	0.5	✓	17	35	110	50	11
YE.10.042.10	4.00	1.0	✓	21	43	137	71	14
YE.10.042.13	6.70	2.2	✓	28	63	180	90	16
YE.10.042.16	10.00	2.9		18	70	184	113	20
YE.10.042.20	16.00	4.9		24	85	224	143	24
YE.10.042.22	19.00	8.3		27	100	262	161	27

15	Technische Daten / Spécifications			Abmessungen / Dimensions (mm)				
Artikelnummer	Tragfähigk. / Capacité	Gewicht / Poids	Sicherungsbolzen	A	B	C	D	E
Code de l'article	ton	kg	Boulon de sécurité					
YE.10.041.06	1.40	0.2		10	15	71	44	8
YE.10.041.08	2.50	0.5	✓	12	17	110	53	11
YE.10.041.10	4.00	1.0	✓	15	21	137	72	14
YE.10.041.13	6.70	2.2	✓	21	28	180	96	16
YE.10.041.16	10.00	2.5		23	36	183	113	20
YE.10.041.20	16.00	4.7		26	44	227	143	24
YE.10.041.22	19.00	8.3		34	49	261	161	27

Subject to changes without notice. Illustrations for reference only. Always obey the operating instructions.
2023 © DELTA® Hoisting Equipment E3101231448

DELTALOCK®

CE

Anschlagteile Güteklasse 10 / Elingues grade de qualité 10

16. Universal-Haken für Hebebänder & Rundschlingen / Crochets pour sangle & élingue ronde

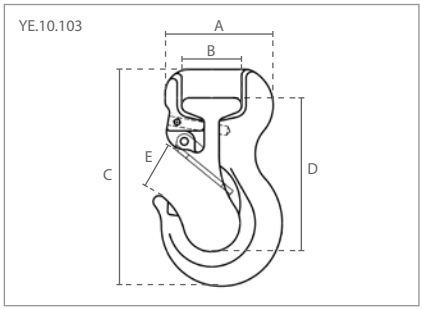

16	Technische Daten / Spécifications		Abmessungen / Dimensions (mm)				
Artikelnummer	Tragfähigk. / Capacité	Gewicht / Poids	A	B	C	D	E
Code de l'article	ton	kg					
YE.10.103.01	1.00	0.5	57	35	117	84	24
YE.10.103.02	2.00	0.9	72	40	143	102	28
YE.10.103.03	3.00	1.5	87	47	169	120	30
YE.10.103.05	5.00	3.4	131	73	224	155	43

Subject to changes without notice. Illustrations for reference only. Always obey the operating instructions.
2023 © DELTALOCK® Hoisting Equipment E3101231448

Anschlagteile Güteklasse 10 / Elingues grade de qualité 10

17. Containerhaken / Crochets à conteneur
18. Containerhaken / Crochets à conteneur type C
19. Absetzkipperöse / Anneau d'arrimage pour benne

(2x links/gauche + 2x rechts/droite)

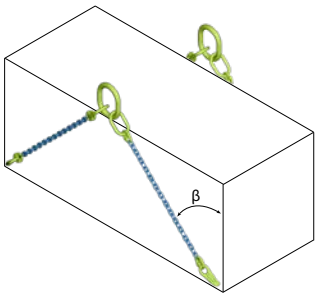

Technische Daten / Spécifications	
β	Container Gewicht / Poids du conteneur (ton)
< 30°	verboten / interdit
30°	55.00
45°	45.00
60°	32.00
> 60°	verboten / interdit

YE.10.094

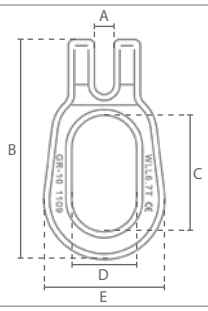

YE.10.095

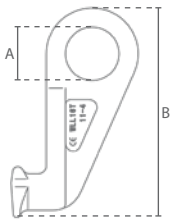

YE.10.102

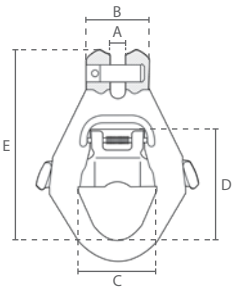

17	Technische Daten / Spécifications		Abmessungen / Dimensions (mm)				
Artikelnummer	Tragfähigk. / Capacité	Gewicht / Poids	A	B	C	D	E
Code de l'article	ton	kg					
YE.10.094.13	6.70	1.3	15	174	90	50	93

18	Technische Daten / Spécifications		Abmessungen / Dimensions (mm)	
Artikelnummer	Tragfähigk. / Capacité	Gewicht / Poids	A	B
Code de l'article	ton	kg		
YE.10.095.19	16.00	4.3	69	283

19	Technische Daten / Spécifications		Abmessungen / Dimensions (mm)				
Artikelnummer	Tragfähigk. / Capacité	Gewicht / Poids	A	B	C	D	E
Code de l'article	ton	kg					
YE.10.102.13	6.70	1.9	27	60	72	104	195

Subject to changes without notice. Illustrations for reference only. Always obey the operating instructions.
2023 © DELTALOCK® Hoisting Equipment E3101231448

Schäkel / Manilles

1. Geschweifte Schäkel mit Schraubbolzen / Manilles lyres avec boulon à visser
2. Gerade Schäkel mit Schraubbolzen / Manilles droites avec boulon à visser

Eigenschaften

- Nach EN 13889 und U.S. Fed Spec RR-C-271.
- Geschmiedet und feuerverzinkt.
- Gekennzeichnet mit: CE / DELTA / WLL / *Charge* / 6
- Einsatztemperatur: -20°C - +200°C
- Geliefert mit Prüfzeugnis und CE Konformitätserklärung.

Caractéristiques

- Selon EN 13889 et U.S. Fed Spec RR-C-271.
- Forgé et galvanisé à chaud.
- Marqué avec: CE / DELTA / WLL / *Charge* / 6
- Température de fonctionnement: -20°C - +200°C
- Livré avec certificat de contrôle et déclaration CE de conformité.

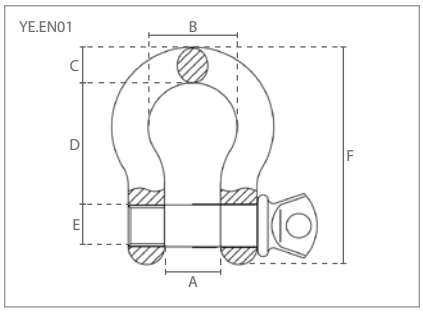

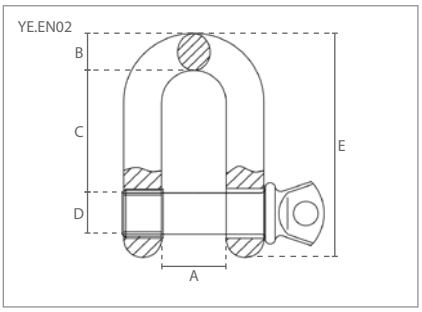

1	Technische Daten / Spécifications			Abmessungen / Dimensions (mm)					
Artikelnummer	Tragfähigk. / Capacité	MBL	Gewicht / Poids	A	B	C	D	E	F
Code de l'article	ton	ton	kg						
YE.EN01.01	1.00	6.00	0.2	17	26	10	36	11	64
YE.EN01.01.5	1.50	9.00	0.2	19	26	12	42	13	74
YE.EN01.02	2.00	12.00	0.3	21	34	14	47	16	85
YE.EN01.03.25	3.25	19.5	0.7	27	43	16	60	19	107
YE.EN01.04.75	4.75	28.5	1.1	32	51	19	71	22	127
YE.EN01.06.50	6.50	39.00	1.7	37	58	23	83	25	148
YE.EN01.08.50	8.50	51.00	2.5	43	64	26	95	28	167
YE.EN01.09.50	9.50	57.00	3.8	46	74	30	100	32	190
YE.EN01.12	12.00	72.00	5.0	52	83	33	107	35	210
YE.EN01.13.5	13.50	81.00	6.1	57	92	36	122	38	233
YE.EN01.17	17.00	102.00	8.2	61	98	39	135	42	254
YE.EN01.25	25.00	150.00	16.9	74	126	47	145	51	314
YE.EN01.35	35.00	210.00	21.6	83	146	53	177	57	348

2	Technische Daten / Spécifications			Abmessungen / Dimensions (mm)				
Artikelnummer	Tragfähigk. / Capacité	MBL	Gewicht / Poids	A	B	C	D	E
Code de l'article	ton	ton	kg					
YE.EN02.01	1.00	6.00	0.2	17	10	30	11	59
YE.EN02.01.50	1.50	9.00	0.2	19	12	35	13	68
YE.EN02.02.00	2.00	12.00	0.3	21	13	40	16	77
YE.EN02.03.25	3.25	19.5	0.6	27	16	50	19	98
YE.EN02.04.75	4.75	28.5	1.0	32	19	55	22	117
YE.EN02.06.50	6.50	39.00	1.5	37	23	70	25	135
YE.EN02.08.50	8.50	51.00	2.2	43	26	80	28	153
YE.EN02.09.50	9.50	57.00	3.2	46	29	90	32	172
YE.EN02.12	12.00	72.00	4.5	52	33	100	35	191
YE.EN02.13.5	13.50	81.00	5.6	57	36	110	38	207
YE.EN02.17	17.00	102.00	7.3	61	38	120	42	230
YE.EN02.25	25.00	150.00	13.2	74	45	145	51	279
YE.EN02.35	35.00	210.00	20.2	83	53	170	57	325
YE.EN02.55	55.00	330.00	31.5	105	63	200	68	365

Subject to changes without notice. Illustrations for reference only. Always obey the operating instructions.
2023 © DELTA® Hoisting Equipment E2407231415

CE

Schäkel / Manilles

3. Geschweifte Schäkel mit Mutter und Splint / Manilles lyres à axe boulonné goupillé
4. Gerade Schäkel mit Mutter und Splint / Manilles droites à axe boulonné goupillé

Eigenschaften

- Nach EN 13889 und U.S. Fed Spec RR-C-271.
- Geschmiedet und feuerverzinkt.
- Gekennzeichnet mit: CE / DELTA / WLL / *Charge* / 6
- Einsatztemperatur: -20°C - +200°C
- Geliefert mit Prüfzeugnis und CE Konformitätserklärung.

Caractéristiques

- Selon EN 13889 et U.S. Fed Spec RR-C-271.
- Forgé et galvanisé à chaud.
- Marqué avec: CE / DELTA / WLL / *Charge* / 6
- Température de fonctionnement: -20°C - +200°C
- Livré avec certificat de contrôle et déclaration CE de conformité.

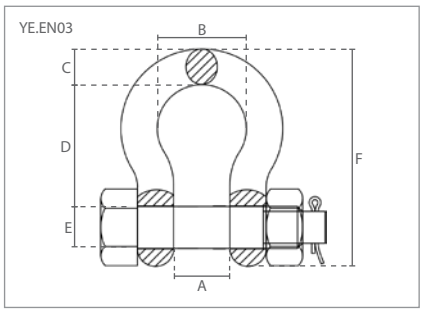

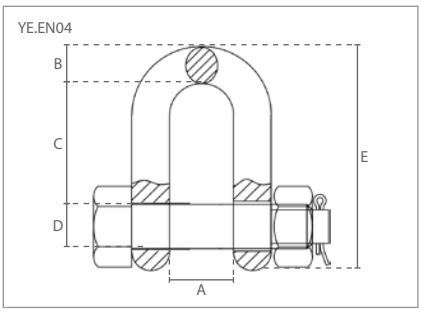

3	Technische Daten / Spécifications			Abmessungen / Dimensions (mm)					
Artikelnummer	Tragfähigk. / Capacité	MBL	Gewicht / Poids	A	B	C	D	E	F
Code de l'article	ton	ton	kg						
YE.EN03.001	1.00	6.00	0.2	17	26	10	36	11	64
YE.EN03.001.5	1.50	9.00	0.2	19	30	12	42	13	74
YE.EN03.002	2.00	12.00	0.4	21	34	14	47	16	85
YE.EN03.003.25	3.25	19.5	0.7	27	43	18	60	19	107
YE.EN03.004.75	4.75	28.5	1.2	32	51	21	71	22	127
YE.EN03.006.5	6.50	39.00	1.8	37	58	25	83	25	148
YE.EN03.008.5	8.50	51.00	2.7	43	69	27	95	28	167
YE.EN03.009.5	9.50	57.00	3.9	46	74	32	107	32	190
YE.EN03.012	12.00	72.00	5.7	52	83	35	122	35	210
YE.EN03.013.5	13.50	81.00	6.9	57	92	36	135	38	233
YE.EN03.017	17.00	102.00	8.9	61	98	41	145	42	254
YE.EN03.025	25.00	150.00	18	74	126	58	177	51	314
YE.EN03.035	35.00	210.00	25	83	146	61	195	57	348
YE.EN03.055	55.00	330.00	45	125	180	78	263	70	450

4	Technische Daten / Spécifications			Abmessungen / Dimensions (mm)				
Artikelnummer	Tragfähigk. / Capacité	MBL	Gewicht / Poids	A	B	C	D	E
Code de l'article	ton	ton	kg					
YE.EN04.001	1.00	6.00	0.2	17	10	30	11	59
YE.EN04.001.5	1.50	9.00	0.2	19	12	35	13	68
YE.EN04.002	2.00	12.00	0.3	21	13	40	16	77
YE.EN04.003.25	3.25	19.5	0.7	27	18	50	19	98
YE.EN04.004.75	4.75	28.5	1.1	32	21	55	22	117
YE.EN04.006.5	6.50	39.00	1.7	37	25	70	25	136
YE.EN04.008.5	8.50	51.00	2.4	43	27	80	28	153
YE.EN04.009.5	9.50	57.00	3.6	46	32	90	32	173
YE.EN04.012	12.00	72.00	5.0	52	35	100	35	191
YE.EN04.013.5	13.50	81.00	6.4	57	35	110	38	207
YE.EN04.017	17.00	102.00	8.1	61	41	120	42	230
YE.EN04.025	25.00	150.00	15.4	74	54	145	51	279
YE.EN04.035	35.00	210.00	22.9	83	61	170	57	325
YE.EN04.055	55.00	330.00	40.2	105	67	202	70	378

Subject to changes without notice. Illustrations for reference only. Always obey the operating instructions.
2023 © DELTALOCK® Hoisting Equipment E2407231415

DELTALOCK®

CE

Ketten / Chaînes

Anschlagkette / Chaînes de charge

Güteklasse 8 / Grade 80

KTL Beschichtung /
Procédé électrophorèse

Güteklasse 10 / Grade 100

KTL Beschichtung /
Procédé électrophorèse

Güteklasse 8 / Grade 80

Verzinkt /
Galvanisé

Eigenschaften

- Güteklasse 8 nach EN 818-2.
- Gleichmäßige und hochwertige Oberflächenbeschichtung.
- Geliefert mit Prüfzeugnis und CE Konformitätserklärung.

Caractéristiques

- Grade 80 selon EN 818-2.
- Uniforme et revêtement de surface de haute qualité.
- Livré avec certificat de contrôle et déclaration CE de conformité.

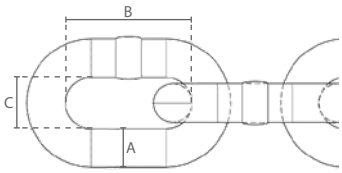

1	Technische Daten / Spécifications			Abmessungen / Dimensions (mm)		
Artikelnummer	Tragfähigk. / Capacité	Breaking force	Gewicht / Poids	A	B	C
Code de l'article	ton	kN	kg/m			
CEM.06X18	1.12	45.20	0.9	6	18	8
CEM.07X21	1.50	61.60	1.1	7	21	9
CEM.08X24	2.00	80.40	1.4	8	24	10
CEM.10X30	3.15	126.00	2.2	10	30	13
CEM.13X39	5.30	212.00	3.7	13	39	17
CEM.16X48	8.00	322.00	5.6	16	48	21
CEM.20X60	12.50	503.00	8.8	20	60	26
CEM.22X66	15.00	608.00	10.8	22	66	29
CEM.26X78	21.20	849.00	15.2	26	78	34
CEM.32X96	31.50	1290.00	23.0	32	96	42

2	Technische Daten / Spécifications			Abmessungen / Dimensions (mm)		
Artikelnummer	Tragfähigk. / Capacité	Breaking force	Gewicht / Poids	A	B	C
Code de l'article	ton	kN	kg/m			
CEM.01.06X18	1.40	56.00	0.9	6	18	8
CEM.01.08X24	2.50	100.00	1.5	8	24	10
CEM.01.10X30	4.00	160.00	2.2	10	30	13
CEM.01.13X39	6.70	268.00	3.7	13	39	17
CEM.01.16X48	10.00	400.00	5.7	16	48	21
CEM.01.20X60	16.00	640.00	8.9	20	60	26

3	Technische Daten / Spécifications			Abmessungen / Dimensions (mm)		
Artikelnummer	Tragfähigk. / Capacité	Breaking force	Gewicht / Poids	A	B	C
Code de l'article	ton	kN	kg/m			
CEM.G.06X18	1.12	45.20	0.9	6	18	8
CEM.G.08X24	2.00	80.40	1.4	8	24	10
CEM.G.10X30	3.15	126.00	2.2	10	30	13
CEM.G.13X39	5.30	212.00	3.7	13	39	17

Subject to changes without notice. Illustrations for reference only. Always obey the operating instructions.
2023 © DELTALOCK® Hoisting Equipment E2407231415

Ketten / Chaînes

4. Kalibrierte Lastkette für kraftbetriebene Kettenzüge / Chaînes de charge calibrées pour palans à chaîne électriques
5. Kalibrierte Lastkette für Handkettenzüge / Chaînes de charge calibrées pour palans à chaîne manuels
6. Kalibrierte Edelstahl Lastkette / Chaînes de charge calibrées en acier inoxydable

Eigenschaften

- Kalibriert und lehrenhaltig.
- Lastkette für kraftbetriebene Kettenzüge nach EN 818-7-DAT/DT.
- Lastkette für handbetriebene Kettenzüge nach EN 818-7-T.
- Geliefert mit Prüfzeugnis und CE Konformitätserklärung.

Caractéristiques

- Calibré.
- Chaîne de charge pour palans à chaîne motorisé conformément à EN 818-7-DAT/DT.
- Chaîne de charge pour palans manuel à chaîne conformément à EN 818-7-T.
- Livré avec certificat de contrôle et déclaration CE de conformité.

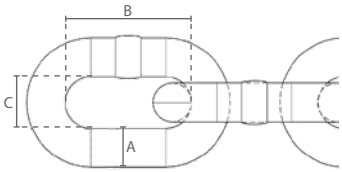

4	Technische Daten / Spécifications			Abmessungen / Dimensions (mm)		
Artikelnummer	Tragfähigk. / Capacité	Breaking force	Gewicht / Poids	A	B	C
Code de l'article	ton	kN	kg/m			
DFK.4X12	0.50	20.00	0.4	4	12	6
DFK.5X15	0.75	30.00	0.6	5	15	7
DFK.6.3X19.0	1.35	54.00	0.9	6.3	19	9
DFK.7X21	1.60	64.00	1.1	7	21	9
DFK.7.1X20.2	1.60	64.00	1.1	7.1	20.2	9
DFK.8X24	2.00	80.00	1.6	8	24	10
DFK.10X30.2	3.20	128.00	2.3	10	30.2	12
DFK.11.2X34	4.00	160.00	2.7	11.2	34	15
DFK.13X36	5.30	212.00	3.7	13	36	16
DFK.16X45	8.00	322.00	5.3	16	45	19

5	Technische Daten / Spécifications			Abmessungen / Dimensions (mm)	
Artikelnummer	Tragfähigk. / Capacité	Breaking force	Gewicht / Poids	A	B
Code de l'article	ton	kN	kg/m		
LI.4X12	0.50	20.00	0.4	4	12
DB.LI.04X12	0.50	20.00	0.4	4	12
LI.5X15	0.75	30.00	0.6	5	15
LI.5.6X15.7	0.75	30.00	0.8	5.6	15.7
LI.6X18	1.10	44.00	0.9	6	18
DB.LI.06x18	1.10	44.00	0.9	6	18
LI.7.1X19.9	1.50	60.00	1.3	7.1	19.9
LI.8X24	2.00	80.00	1.5	8	24
LI.10X30	3.20	128.00	2.3	10	30

6	Technische Daten / Spécifications			Abmessungen / Dimensions (mm)	
Artikelnummer	Tragfähigk. / Capacité	Breaking force	Gewicht / Poids	A	B
Code de l'article	ton	kN	kg/m		
LI.RVS.06X18	0.75	30.00	0.8	6	18
LI.RVS.08X24	1.25	50.00	1.4	8	24
LI.RVS.10X30	2.00	80.00	2.2	10	30

Subject to changes without notice. Illustrations for reference only. Always obey the operating instructions.
2023 © DELTA® Hoisting Equipment E2407231415

Ketten / Chaînes

7. Verzinkte Handkette / Chaînes manuelles galvanisées brillant
8. Edelstahl Handkette / Chaînes manuelles en acier inoxydable
9. Seilverschlüsse / Câbles de fixation
10. Kennzeichnungsträger / Plaquettes d'identification

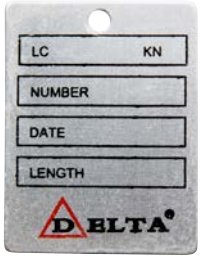

7	Technische Daten / Spécifications	Abmessungen / Dimensions (mm)	
Artikelnummer	Gewicht / Poids	A	B
Code de l'article	kg/m		
YF.3X15	0.2	3	15
YF.5X23.7	0.4	5	23.7
YF.5X25	0.4	5	25

8	Technische Daten / Spécifications	Abmessungen / Dimensions (mm)	
Artikelnummer	Gewicht / Poids	A	B
Code de l'article	kg/m		
YF.5X25.RVS	0.4	5	25

YE.SRL

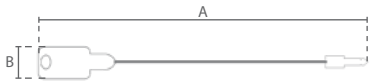

YE.TAG

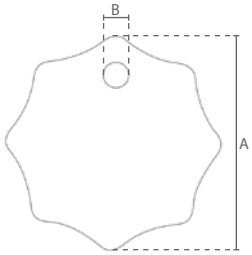

YE.TAG.01

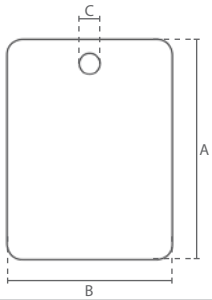

9	Technische Daten / Spécifications	Abmessungen / Dimensions (mm)	
Artikelnummer	Gewicht / Poids	A	B
Code de l'article	kg/m		
YE.SRL.19	0.02	190	15
YE.SRL.25	0.02	250	15

10	Technische Daten / Spécifications	Abmessungen / Dimensions (mm)	
Artikelnummer	Gewicht / Poids	A	B
Code de l'article	kg/m		
YE.TAG.12	0.02	70	10
YE.TAG.34	0.02	70	10

11	Technische Daten / Spécifications	Abmessungen / Dimensions (mm)		
Artikelnummer	Gewicht / Poids	A	B	C
Code de l'article	kg/m			
YE.TAG.01	0.02	60	45	5

Subject to changes without notice. Illustrations for reference only. Always obey the operating instructions.
2023 © DELTA® Hoisting Equipment E2407231415

Anschlagteile / Elingues

1. Ringkupplung / Ancre de levage à tête inséré
2. Kugelkopf Betonanker / Mains de levage

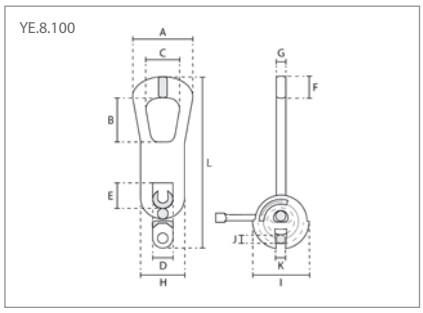

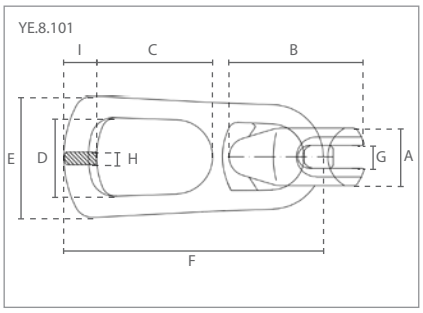

1	Technische Daten / Spécifications		Abmessungen / Dimensions (mm)											
Artikelnummer	Tragfähigk. / Capacité	Gewicht / Poids	A	B	C	D	E	F	G	H	I	J	K	L
Code de l'article	ton	kg												
YE.8.100.025	0.70 - 2.50	1.6	95	70	59	27	35	30	12	58	79	13	12	264
YE.8.100.050	3.00 - 5.00	3.6	117	85	66	37	45	42	17	82	107	17	18	333
YE.8.100.100	5.30 - 10.00	9.0	148	110	85	50	56	52	25	110	148	24	22	424

2	Technische Daten / Spécifications		Abmessungen / Dimensions (mm)								
Artikelnummer	Tragfähigk. / Capacité	Gewicht / Poids	A	B	C	D	E	F	G	H	I
Code de l'article	ton	kg									
YE.8.101.013	1.00 - 1.30	0.9	34	81	71	45	73	157	12	13	21
YE.8.101.025	1.50 - 2.50	1.3	42	99	85	57	88	190	16	14	27
YE.8.101.050	3.00 - 5.00	3.3	55	133	88	69	110	233	22	18	35
YE.8.101.100	6.00 - 10.00	10.0	74	176	116	83	161	337	30	27	51
YE.8.101.200	12.00 - 20.00	20.4	110	228	134	108	182	437	42	31	77
YE.8.101.320	32.00	46.5	154	307	189	164	272	560	52	40	102

Subject to changes without notice. Illustrations for reference only. Always obey the operating instructions.
2023 © DELTALOCK® Hoisting Equipment E2407231415

Ratschenlastenspanner / Tendeur d'arrimage

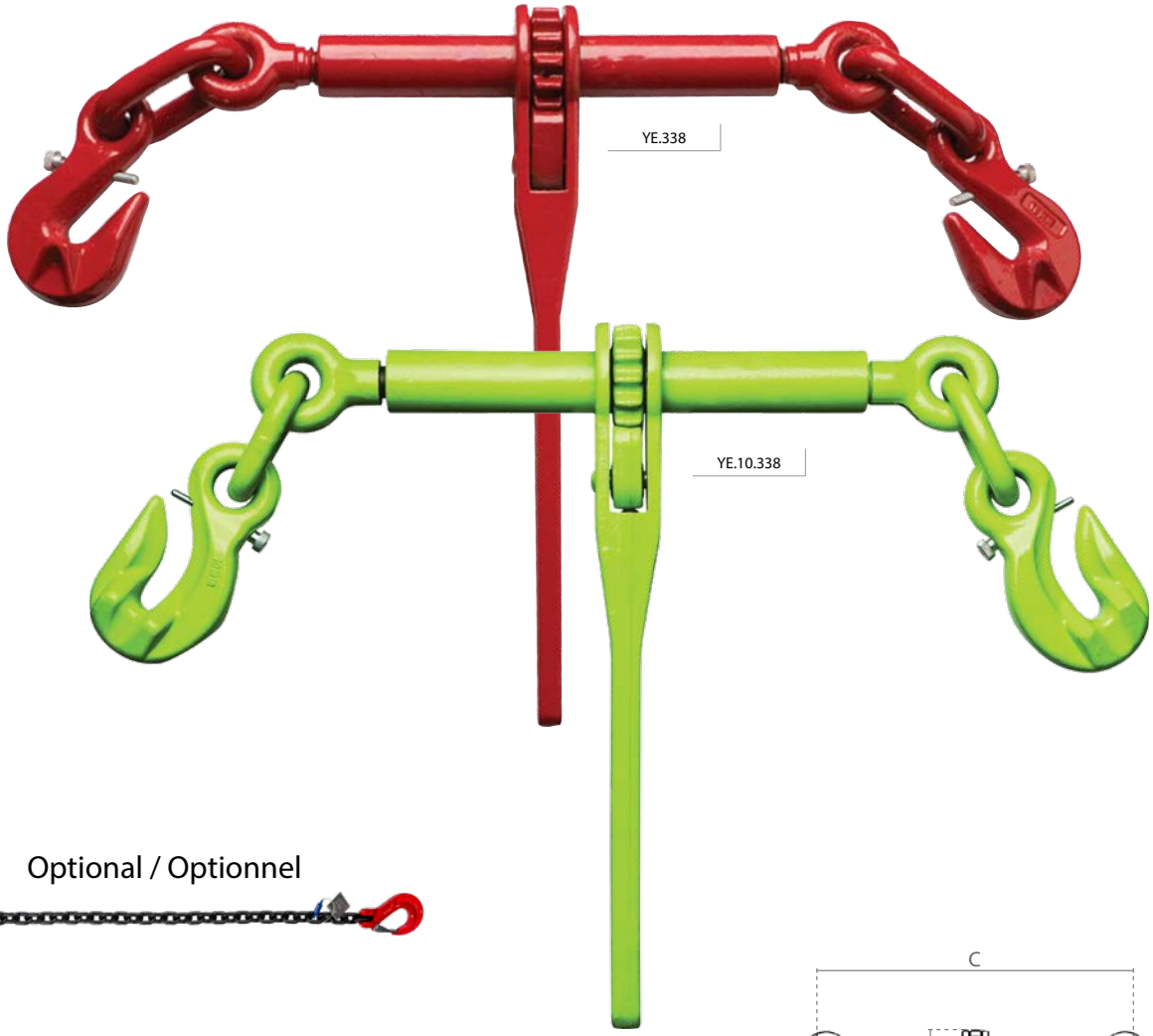

Optional / Optionnel

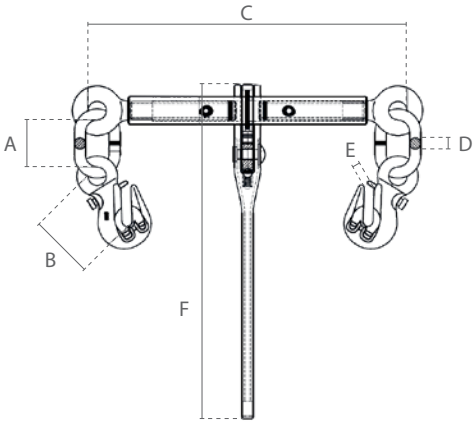

Eigenschaften

» Nach EN 12195-3.
» Mit Ausdrehsicherung.

Caractéristiques

» Selon EN 12195-3.
» Avec verrouillage de dévissage.

Technische Daten / Spécifications Güteklasse 8 / Grade 80					Abmessungen / Dimensions (mm)					
Artikelnummer	Kette / Chaîne	LC	STF	Gewicht / Poids	A	B	C	D	E	F
Code de l'article	mm	kN	kN	kg						
YE.338.08	8	40	10	4.8	47	71	340-500	12	9	383
YE.338.10.K	10	63	15.75	5.5	47	79	375-530	14	12	383
YE.338.13	13	100	15.9	8	71	106	365-520	20	16	385
YE.338.16	16	160	24	14	78	130	395-570	24	18	385

Technische Daten / Spécifications Güteklasse 10 / Grade 100					Abmessungen / Dimensions (mm)					
Artikelnummer	Kette / Chaîne	LC	STF	Gewicht / Poids	A	B	C	D	E	F
Code de l'article	mm	kN	kN	kg						
YE.10.338.08	8	50	12.5	3.7	48	75	340-500	12	10	383
YE.10.338.10	10	80	20	5.9	49	91	365-520	14	13	383
YE.10.338.13	13	134	20.1	9.4	71	120	365-520	20	15	385

Subject to changes without notice. Illustrations for reference only. Always obey the operating instructions.
2023 © DELTALOCK® Hoisting Equipment E2407231413

DELTA®

Textile Anschlagmittel / Elingues textile

Hebebänder
Sangles de levage
- 153 -

Rundschlingen
Elingues rondes
- 154 -

Zurrgurte
Sangles d'arrimage
- 155 -

Subject to changes without notice. Illustrations for reference only. Always obey the operating instructions.
2023 © DELTA® Hoisting Equipment E0109231606

Hebebänder / Sangles de levage

Eigenschaften

- Nach EN 1492-1.
- Sicherheitsfaktor 7:1.
- Aus Polyester (PES).
- Mit Kapazitätsstreifen.
- Vernähtes Label mit zusätzlicher Schutzfolie.
- 2-lagig und mit verstärkten Ösen.
- Verfügbar in verschiedenen Längen nach EN Norm farbcodiert.
- Erfüllt die Maschinenrichtlinie 2006/42/EG. Geliefert mit Prüfzeugnis, CE Konformitätserklärung und Betriebsanleitung.

Caractéristiques

- Selon EN 1492-1.
- Facteur de sécurité 7:1.
- Fabriqué en polyester (PES).
- Avec bande de capacité.
- Etiquette cousue avec film de protection supplémentaire.
- Avec double veste et œillets renforcés.
- Disponible en différentes longueurs selon la norme EN codée par couleur.
- Conforme à la Directive Machines 2006/42/CE. Livré avec certificat de contrôle, déclaration CE de conformité et mode d'emploi.

Technische Daten / Spécifications							
Artikelnummer	Tragfähigkeit					Bandbreite	Farbe
Code de l'article	Capacité					Largeur de sangle	Couleur
	direkt / unique	geschnürt / lacé	umgelegt / remplaçant	umgelegt / remplaçant	umgelegt / remplaçant		
	ton	ton	ton	ton	ton	mm	
				7-45°	45-60°		
CO.HL.01	1.0	0.8	2.0	1.4	1.0	30	
CO.HL.02	2.0	1.6	4.0	2.8	2.0	60	
CO.HL.03	3.0	2.4	6.0	4.2	3.0	90	
CO.HL.04	4.0	3.2	8.0	5.6	4.0	120	
CO.HL.05	5.0	4.0	10.0	7.0	5.0	150	
CO.HL.06	6.0	4.8	12.0	8.4	6.0	180	
CO.HL.08	8.0	6.4	16.0	11.2	8.0	210	
CO.HL.10	10.0	8.0	20.0	14.0	10.0	240	
CO.HL.12	12.0	9.6	24.0	16.8	12.0	270	

Technische Daten / Spécifications				
Artikelnummer	Tragfähigkeit	Bandbreite	Sicherheitsfaktor	Farbe
Code de l'article	Capacité	Largeur de sangle	Facteur de sécurité	Couleur
	ton	mm		
CO.EHB.0075	0.75	25	5:1	
CO.EHB.0100	1.0	30	7:1	

Subject to changes without notice. Illustrations for reference only. Always obey the operating instructions.
2023 © DELTA® Hoisting Equipment E3101231439

Rundschlingen / Elingues rondes

Eigenschaften

- Nach EN 1492-2.
- Sicherheitsfaktor 7:1.
- Aus Polyester (PES).
- Mit Kapazitätsstreifen.
- Vernähtes Label mit zusätzlicher Schutzfolie.
- Verfügbar in verschiedenen Längen nach EN Norm farbcodiert.
- Erfüllt die Maschinenrichtlinie 2006/42/EG. Geliefert mit Prüfzeugnis, CE Konformitätserklärung und Betriebsanleitung.

Caractéristiques

- Selon EN 1492-2.
- Facteur de sécurité 7:1.
- Fabriqué en polyester (PES).
- Avec bande de capacité.
- Etiquette cousue avec film de protection supplémentaire.
- Disponible en différentes longueurs selon la norme EN codée par couleur.
- Conforme à la Directive Machines 2006/42/CE. Livré avec certificat de contrôle, déclaration CE de conformité et mode d'emploi.

Technische Daten / Spécifications							
Artikelnummer	Tragfähigkeit					Bandbreite	Farbe
Code de l'article	Capacité					Largeur de sangle	Couleur
	direkt / unique	geschnürt / lacé	umgelegt / remplaçant	umgelegt / remplaçant	umgelegt / remplaçant		
	ton	ton	ton	ton	ton	mm	
				7-45°	45-60°		
CO.RS.01	1.0	0.8	2.0	1.4	1.0	45	
CO.RS.02	2.0	1.6	4.0	2.8	2.0	55	
CO.RS.03	3.0	2.4	6.0	4.2	3.0	60	
CO.RS.04	4.0	3.2	8.0	5.6	4.0	65	
CO.RS.05	5.0	4.0	10.0	7.0	5.0	70	
CO.RS.06	6.0	4.8	12.0	8.4	6.0	75	
CO.RS.08	8.0	6.4	16.0	11.2	8.0	85	
CO.RS.10	10.0	8.0	20.0	14.0	10.0	110	

Subject to changes without notice. Illustrations for reference only. Always obey the operating instructions.
2023 © DELTA® Hoisting Equipment E3101231439

Zurrgurte / Sangles d'arrimage

Eigenschaften

- Nach EN 12195-2.
- Sicherheitsfaktor 2:1.
- Aus Polyester (PES).
- Mit Kapazitätsstreifen.
- Verfügbar in verschiedenen Längen und Farben.
- Ergo-Ratsche auf Anfrage.

Caractéristiques

- Selon EN 12195-2.
- Facteur de sécurité 2:1.
- Fabriqué en polyester (PES).
- Avec bande de capacité.
- Disponible en différentes longueurs et couleurs.
- Cliquet Ergo sur demande.

CO.SB

2-teiliger Zurrgurt mit Ratsche / Sangle d'arrimage 2 pièces avec cliquet				
Artikelnummer	Bandbreite	Zurrkapazität		Verfügb. Längen
Code de l'article	Largeur de sangle	Capacité d'arrimage		Longueurs disp.
		direkt / unique	umschnürt / double	
	mm	LC (daN)		m
CO.SB.025	25	500	1000	3, 5, 7
CO.SB.035	35	1000	2000	5, 6, 7
CO.SB.050	50	2500	5000	7, 8, 9, 12
CO.SB.100	100	5000	10000	10

CO.SK

1-teiliger Spanngurt mit Schnalle / Sangle d'arrimage 1 pièce avec boucle				
Artikelnummer	Bandbreite	Zurrkapazität		Verfügb. Längen
Code de l'article	Largeur de sangle	Capacité d'arrimage		Longueurs disp.
		direkt / unique	umschnürt / double	
	mm	LC (daN)		m
CO.SK.025	25	125	250	3, 5, 7

CO.SR

1-teiliger Spanngurt mit Ratsche / Sangle d'arrimage 1 pièce avec cliquet				
Artikelnummer	Bandbreite	Zurrkapazität		Verfügb. Längen
Code de l'article	Largeur de sangle	Capacité d'arrimage		Longueurs disp.
		direkt / unique	umschnürt / double	
	mm	LC (daN)		m
CO.SR.025	25	500	1000	3, 5, 7

CO.SB.RVS

2-teiliger Zurrgurt mit Ratsche / Sangle d'arrimage 2 pièces avec cliquet				
mit rostfreier Edelstahl Ratsche und Haken / avec cliquet et crochet en acier inoxydable				
Artikelnummer	Bandbreite	Zurrkapazität		Verfügb. Längen
Code de l'article	Largeur de sangle	Capacité d'arrimage		Longueurs disp.
		direkt / unique	umschnürt / double	
	mm	LC (daN)		m
CO.SB.RVS.035	35	750	1500	9
CO.SB.RVS.050	50	1500	3000	10

CO.SB.RVS.OB

1-teiliger Spanngurt mit Ratsche / Sangle d'arrimage 1 pièce avec cliquet				
mit rostfreier Edelstahl Ratsche / avec cliquet en acier inoxydable				
Artikelnummer	Bandbreite	Zurrkapazität		Verfügb. Längen
Code de l'article	Largeur de sangle	Capacité d'arrimage		Longueurs disp.
		direkt / unique	umschnürt / double	
	mm	LC (daN)		m
CO.SB.RVS.OB.35	35	1000	2000	10

Subject to changes without notice. Illustrations for reference only. Always obey the operating instructions.
2023 © DELTA® Hoisting Equipment E3101231439

DELTA