Imán de elevación

Caracteristicas

- Adecuado para levantar y transportar placas, bloques o tubos de acero.
- Con imán permanente NdFeB.
- El campo magnético se genera girando la palanca.
- Cumple con la Directiva de Máquinas 2006/42/CE. Se suministra con certificado de pruebas, declaración de conformidad CE e instrucciones de funcionamiento.

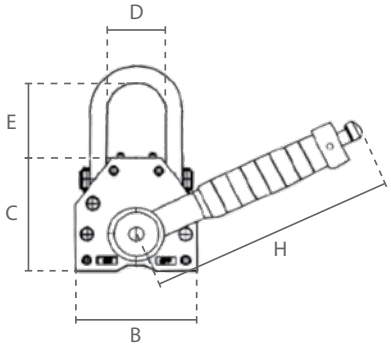

0,1 - 2 ton

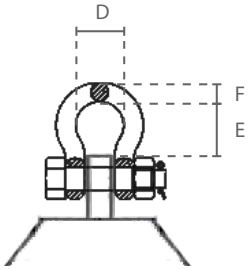

3 - 6 ton

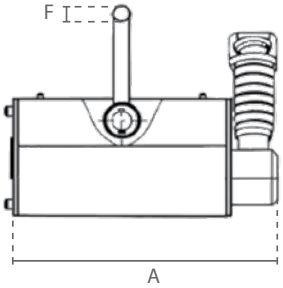

Especificaciones					
Código de artículo	Capacidad		Espesor mín. de la placa	Factor de seguridad	Peso neto
	Material plano	Material redondo			
	ton	ton	mm		kg
SG.0.DML.0100	0,100	0,050	15		3
SG.0.DML.0300	0,300	0,150	25		12
SG.0.DML.0600	0,600	0,300	30		24
SG.0.DML.1000	1,000	0,500	40	3,5	43
SG.0.DML.2000	2,000	1,000	55		105
SG.0.DML.3000	3,000	-	60		160
SG.0.DML.6000	6,000	-	120		302

Dimensiones (mm)							
Capacidad	A	B	C	D	E	F	H
0,100	127	64	72	31	49	8	148
0,300	204	99	108	52	53	12	223
0,600	270	118	123	78	69	16	257
1,000	314	150	158	77	75	20	303
2,000	449	196	204	96	87	25	470
3,000	495	234	232	57	65	22	576
6,000	691	294	289	66	75	25	728

Subject to changes without notice. Illustrations for reference only. Always obey the operating instructions.
2025 © DELTA® Hoisting Equipment E0805251344

QML vs DML

Más estabilidad gracias al ojal de suspensión fijo

DC.0.QML

El bloque de acero protege la palanca contra los golpes

Ojal de suspensión móvil

SG.0.DML

Palanca no asegurada

Seguro de usar gracias al desbloqueo de lo alojamiento

Liberación de la palanca

Subject to changes without notice. Illustrations for reference only. Always obey the operating instructions.
2025 © DELTA® Hoisting Equipment E0805251344