Polea con Gancho / Snatch Block

Caracteristicas

- Carcasa de acero.
- Montaje rápido de cables gracias al diseño con bisagras.
- Con gancho de carga giratorio.
- Cojinete del eje lubricado permanentemente.
- Diseño de seguridad: la placa lateral no se puede abrir bajo carga.
- Cumple con la Directiva de Máquinas 2006/42/CE. Se suministra con certificado de pruebas, declaración de conformidad CE e instrucciones de funcionamiento.

Features

- Steel body.
- Quick rope installation due to hinged design.
- With swivel load hook.
- Permanently lubricated pin bearing.
- Safety design: Side plate cannot be opened under load.
- Complies with the Machinery Directive 2006/42/EC. Supplied with test certificate, CE declaration of conformity and operating instructions.

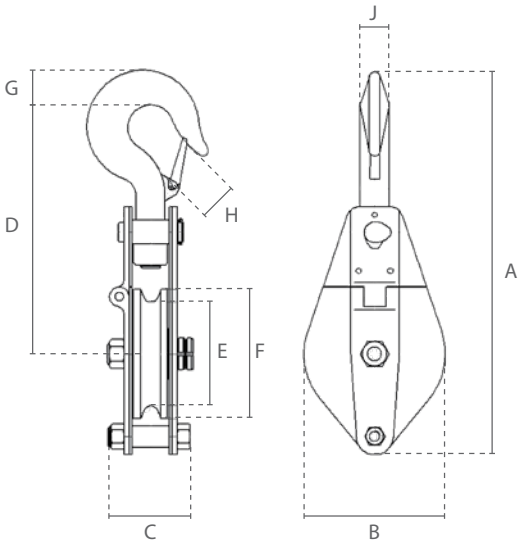

Especificaciones / Specifications			
Código de artículo	Capacidad	El diámetro del cable	Peso neto
Article code	Capacity	Cable diameter	Net weight
	ton	mm	kg
SG.0.KB.0500	0.5	5	2.3
SG.0.KB.1000	1	7	3.8
SG.0.KB.2000	2	13	7.3
SG.0.KB.3200	3.2	15	13.5
SG.0.KB.6400	6.4	18	22

Especificaciones / Specifications	
Temperatura de funcionamiento / Operating temperature	-20°C - +40°C

Dimensiones / Dimensions									
Capacidad / Capacity ton	A	B	C	D	E	F	G	H	J
0.5	261	99	75	173	75	88	21	19	19
1	310	117	84	205	85	105	23	26	20
2	425	200	92	263	150	190	30	27	24
3.2	496	230	108	295	180	220	40	31	28
6.4	655	270	116	375	260	300	47	42	35

Subject to changes without notice. Illustrations for reference only. Always obey the operating instructions.
2023 © DELTA® Hoisting Equipment E3101231455