Gato hidraulico

Caracteristicas

- Con válvulas de seguridad.
- Carcasa ligera pero robusta.
- Cumple con la Directiva de Máquinas 2006/42/CE. Se suministra con certificado de pruebas, declaración de conformidad CE e instrucciones de funcionamiento.

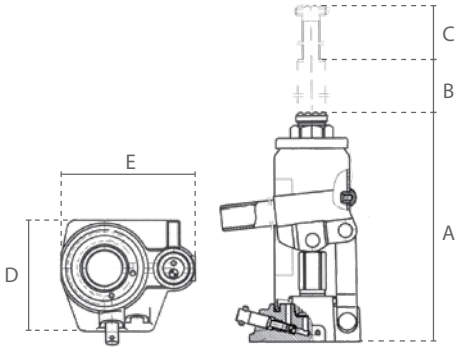

Especificaciones		
Código de artículo	Capacidad	Peso neto
	ton	kg
SG.GR.02000	2,000	2,3
SG.GR.03000	3,000	3,2
SG.GR.05000	5,000	4,2
SG.GR.08000	8,000	5,3
SG.GR.10000	10,000	5,6
SG.GR.12000	12,000	6,2
SG.GR.15000	15,000	7,8
SG.GR.20000	20,000	10
SG.GR.30000	30,000	14
SG.GR.50000	50,000	28

Dimensiones (mm)					
Capacidad	A	B	C	D	E
2,000	158	90	50	89	94
3,000	180	110	50	98	107
5,000	200	125	60	105	116
8,000	200	125	60	110	121
10,000	200	125	60	113	125
12,000	210	125	60	124	137
15,000	220	135	60	129	142
20,000	235	145	60	141	156
30,000	255	150	-	158	172
50,000	260	180	-	150	190

Subject to changes without notice. Illustrations for reference only. Always obey the operating instructions.
2025 © DELTA® Hoisting Equipment E0805251345