Polipasto eléctrico de cadena DTS

Caracteristicas

- Robusta carcasa de aluminio. Cubiertas de acero.
- Adecuado para una gran variedad de aplicaciones industriales.
- Gancho de carga giratorio con pestillo de seguridad.
- Fácil desmontaje para el mantenimiento.
- Centralita con relé SIEMENS.
- La transmisión permanentemente lubricada, asegura un funcionamiento suave y silencioso.
- Se suministra con interruptor de control, cable de alimentación y contenedor de cadena.
- Cumple con la Directiva de Máquinas 2006/42/CE. Se suministra con certificado de pruebas, declaración de conformidad CE e instrucciones de funcionamiento.

Especificaciones							
Código de artículo	Capacidad	Velocidad de elevación	Cadena de carga	Número de ramales	Consumo de energía	Peso neto	Peso extra
	ton	m/min	Øxmm		kW	kg	kg/m
SG.0.DTS.00251	0,250	7	5 x 15	1	0,45	42	0,55
SG.0.DTS.00252	0,250	7 / 2,3	5 x 15	1	0,45 / 0,15	50	0,55
SG.0.DTS.00501	0,500	7,6	6,3 x 19	1	0,9	43	0,86
SG.0.DTS.00502	0,500	7,6 / 2,5	6,3 x 19	1	0,9 / 0,3	51	0,86
SG.0.DTS.01001	1,000	5	8 x 24	1	1,1	46	1,4
SG.0.DTS.01002	1,000	5 / 1,7	8 x 24	1	1,1 / 0,37	58	1,4
SG.0.DTS.02201	2,000	2,5	8 x 24	2	1,1	52	2,8
SG.0.DTS.02202	2,000	2,5 / 0,85	8 x 24	2	1,1 / 0,37	65	2,8
SG.0.DTS.02101	2,000	5,3	10 x 30,2	1	3	94	2,2
SG.0.DTS.02102	2,000	5,3 / 1,8	10 x 30,2	1	3 / 1	115	2,2
SG.0.DTS.03001	3,000	6	11,2 x 34	1	3	94	2,7
SG.0.DTS.03002	3,000	6 / 2	11,2 x 34	1	3 / 1	116	2,7
SG.0.DTS.05001	5,000	3	11,2 x 34	2	3	108	5,4
SG.0.DTS.05002	5,000	3 / 1	11,2 x 34	2	3 / 1	130	5,4
SG.0.DTS.07501	7,500	2	11,2 x 34	3	3	159	8,1
SG.0.DTS.07502	7,500	2 / 0,6	11,2 x 34	3	3 / 1	184	8,1
SG.0.DTS.10001	10,000	3	11,2 x 34	4	2 x 3	219	10,8
SG.0.DTS.10002	10,000	3 / 1	11,2 x 34	4	2 x 3 / 1	263	10,8
SG.0.DTS.15001	15,000	2	11,2 x 34	6	2 x 3	262	16,2
SG.0.DTS.15002	15,000	2 / 0,6	11,2 x 34	6	2 x 3 / 1	335	16,2

Especificaciones	
Voltaje	400-440V / 50-60Hz / 3Ph
Velocidad de elevación	Velocidad única o doble
Cadena de carga	Cadena de carga RUD® galvanizada según EN 818-7-DAT/DT
Cable de control	Longitudes estándar suministradas para adaptarse a la altura de elevación. Con conexión de enchufe.
Cable de energía	1 metro sin enchufe
Protección de la carcasa	IP 55
Protección de control	IP 65
Clasificación	M5/2m (ISO/FEM)
Ciclo de trabajo / Arranques por hora	40% / 240
Clase de aislamiento	F
Temperatura de funcionamiento	-10°C - +40°C
Tipo de carga	Mercancías, no se pueden utilizar para levantar o transportar personas

Subject to changes without notice. Illustrations for reference only. Always obey the operating instructions.
2025 © DELTA® Hoisting Equipment E1205251243

Polipasto eléctrico de cadena DTS

Protección	
Interruptor de control	24V control con parada de emergencia
Protección de sobrecarga	Embrague de deslizamiento ajustable
Freno	Freno de presión de resorte electromagnético, sostiene la carga en caso de falla de energía
Interruptor de límite	Interruptor de límite superior e inferior electromecánico
Protección térmica	Protegido por sensor de calor
Protección de secuencia de fase	Equipado con un protector de secuencia de fase para proteger el polipasto contra posibles daños debido al cambio de secuencia.

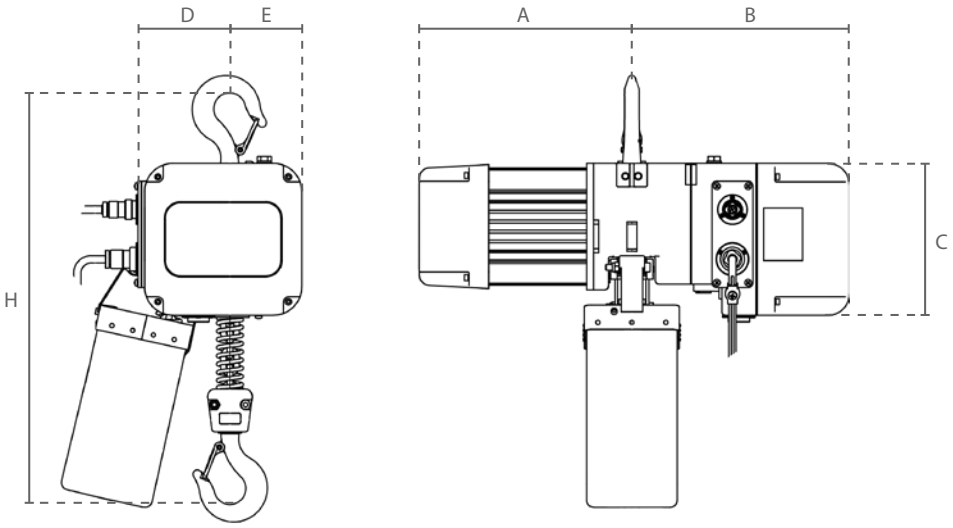

0,250 - 5 ton

Dimensiones (mm)						
Código de artículo	A	B	C	D	E	H
SG.0.DTS.00251	302	307	214	129	102	402
SG.0.DTS.00252	334	307	214	129	102	402
SG.0.DTS.00501	302	307	214	129	102	443
SG.0.DTS.00502	334	307	214	129	102	443
SG.0.DTS.01001	302	307	214	129	102	533
SG.0.DTS.01002	354	307	214	129	102	533
SG.0.DTS.02201	302	307	214	174	57	702
SG.0.DTS.02202	354	307	214	174	57	702
SG.0.DTS.02101	399	336	260	176	166	633
SG.0.DTS.02102	469	336	260	176	166	633
SG.0.DTS.03001	399	336	260	176	166	633
SG.0.DTS.03002	469	336	260	176	166	633
SG.0.DTS.05001	399	336	260	232	110	915
SG.0.DTS.05002	469	336	260	232	110	915
SG.0.DTS.07501						
SG.0.DTS.07502						
SG.0.DTS.10001						
SG.0.DTS.10002						
SG.0.DTS.15001						
SG.0.DTS.15002						

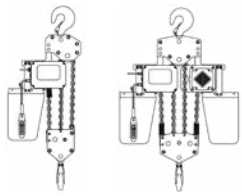

más dimensiones » www.deltahoist.com

Subject to changes without notice. Illustrations for reference only. Always obey the operating instructions.
2025 © DELTA® Hoisting Equipment E1205251243

Polipasto eléctrico de cadena DTS

DH.SG.DHM.LLS

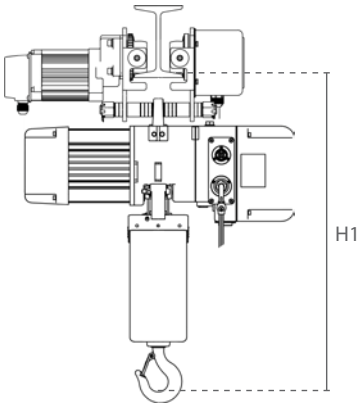

SG.0.DTD

Caracteristicas

- Polipasto de cadena eléctrico montado en un carro de altura baja.
- Carro equipado con ruedas de apoyo de equilibrio para una movilidad suave.
- Los soportes de seguridad sirven como protección ante caídas, roturas e impactos. Además, equipado con protección anti-inclinacion.
- Lubricado permanentemente, las ruedas montadas con rodamientos de bolas permiten un movimiento suave.
- Adecuado para la mayoría de las vigas I y H.

Especificaciones						
Código de artículo	Capacidad	Número de ramales	Velocidad de conducción	Amplitud de la viga	Peso neto	Altura mín. (H1)
	ton		m/min	mm	kg	mm
SG.0.DTD.00251	0,250	1	13,5	74-300	66	480
SG.0.DTD.00252	0,250	1	20 / 6,7	74-300	81	480
SG.0.DTD.00501	0,500	1	13,5	74-300	69	480
SG.0.DTD.00502	0,500	1	20 / 6,7	74-300	84	480
SG.0.DTD.01001	1,000	1	13,5	74-300	72	510
SG.0.DTD.01002	1,000	1	20 / 6,7	74-300	91	510
SG.0.DTD.02201	2,000	2	13,5	74-300	88	695
SG.0.DTD.02202	2,000	2	20 / 6,7	74-300	105	695
SG.0.DTD.02101	2,000	1	13,5	100-300	146	665
SG.0.DTD.02102	2,000	1	20 / 6,7	100-300	171	665
SG.0.DTD.03001	3,000	1	13,5	100-300	146	665
SG.0.DTD.03002	3,000	1	18 / 6	100-300	172	665
SG.0.DTD.05001	5,000	2	13,5	100-300	176	885
SG.0.DTD.05002	5,000	2	18 / 6	100-300	206	885
SG.0.DTD.07501	7,500	3	11	150-300	285	1035
SG.0.DTD.07502	7,500	3	11 / 3,5	150-300	329	1035
SG.0.DTD.10001	10,000	4	11	150-300	320	1100
SG.0.DTD.10002	10,000	4	11 / 3,5	150-300	364	1100
SG.0.DTD.15001	15,000	6	11	150-300	400	1250
SG.0.DTD.15002	15,000	6	11 / 3,5	150-300	450	1250

Subject to changes without notice. Illustrations for reference only. Always obey the operating instructions.
2025 © DELTA® Hoisting Equipment E1205251243

Polipasto eléctrico de cadena DTS

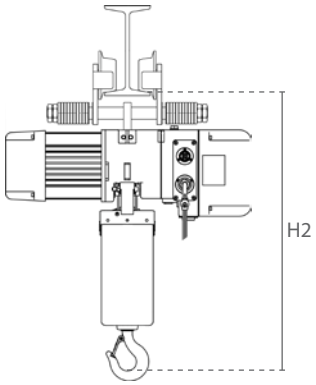

SG.0.DTY

Caracteristicas

- Polipasto de cadena eléctrico montado en un carro de altura baja.
- Carro equipado con ruedas de apoyo de equilibrio para una movilidad suave.
- Los soportes de seguridad sirven como protección ante caídas, roturas e impactos. Además, equipado con protección anti-inclinacion.
- Lubricado permanentemente, las ruedas montadas con rodamientos de bolas permiten un movimiento suave.
- Adecuado para la mayoría de las vigas I y H.

Especificaciones					
Código de artículo	Capacidad	Número de ramales	Amplitud de la viga	Peso neto	Altura mín. (H2)
	ton		mm	kg	mm
SG.0.DTY.00251	0,250	1	74-300	58	480
SG.0.DTY.00252	0,250	1	74-300	66	480
SG.0.DTY.00501	0,500	1	74-300	59	480
SG.0.DTY.00502	0,500	1	74-300	67	480
SG.0.DTY.01001	1,000	1	74-300	62	510
SG.0.DTY.01002	1,000	1	74-300	74	510
SG.0.DTY.02201	2,000	2	74-300	74	695
SG.0.DTY.02202	2,000	2	74-300	87	695
SG.0.DTY.02101	2,000	1	100-300	130	665
SG.0.DTY.02102	2,000	1	100-300	151	665
SG.0.DTY.03001	3,000	1	100-300	130	665
SG.0.DTY.03002	3,000	1	100-300	152	665
SG.0.DTY.05001	5,000	2	100-300	166	885
SG.0.DTY.05002	5,000	2	100-300	188	885

Subject to changes without notice. Illustrations for reference only. Always obey the operating instructions.
2025 © DELTA® Hoisting Equipment E1205251243

Polipasto eléctrico de cadena DTS

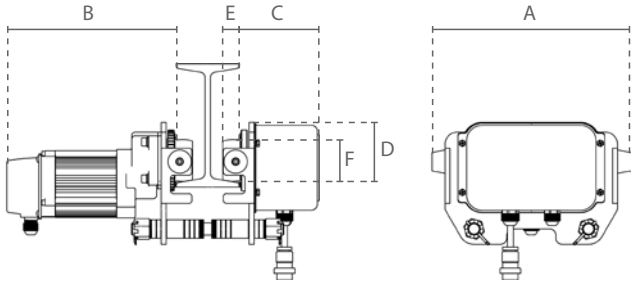

SG.0.DHM

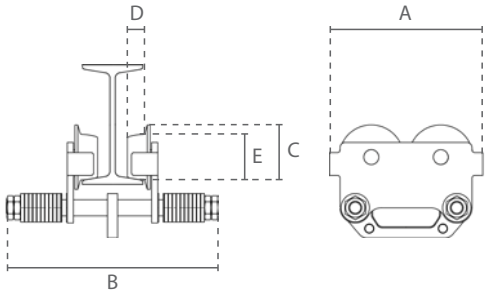

SG.0.026

	Especificaciones				Dimensiones (mm)					
Código de artículo	Capacidad	Consumo de energía	Radio mín.	Peso neto	A	B	C	D	E	F
	ton	kW	m	kg						
SG.0.DHM.00251	0,250	0,2 / 0,07	1	24	322	280	134	96	22	68
SG.0.DHM.00252	0,250	0,2 / 0,07	1	31	322	280	134	96	22	68
SG.0.DHM.00501	0,500	0,2 / 0,07	1	26	322	280	134	96	22	68
SG.0.DHM.00502	0,500	0,2 / 0,07	1	33	322	280	134	96	22	68
SG.0.DHM.01001	1,000	0,2 / 0,07	1	26	322	280	134	96	22	68
SG.0.DHM.01002	1,000	0,2 / 0,07	1	33	322	280	134	96	22	68
SG.0.DHM.02201	2,000	0,4 / 0,13	1	36	322	282	136	103	22	75
SG.0.DHM.02202	2,000	0,4 / 0,13	1	40	322	282	136	103	22	75
SG.0.DHM.02101	2,000	0,4 / 0,13	3	52	388	308	140	127	26	96
SG.0.DHM.02102	2,000	0,4 / 0,13	3	56	388	308	140	127	26	96
SG.0.DHM.03001	3,000	0,4 / 0,13	3	52	388	308	140	127	26	96
SG.0.DHM.03002	3,000	0,4 / 0,13	3	56	388	308	140	127	26	96
SG.0.DHM.05001	5,000	0,75	3	68	428	310	142	132	29	110
SG.0.DHM.05002	5,000	0,75 / 0,25	3	76	428	310	142	132	29	110
SG.0.DHM.07501										
SG.0.DHM.07502										
SG.0.DHM.10001										
SG.0.DHM.10002										
SG.0.DHM.15001										
SG.0.DHM.15002										

más dimensiones » www.deltahoist.com

	Especificaciones			Dimensiones (mm)				
Código de artículo	Capacidad	Radio mín.	Peso neto	A	B	C	D	E
	ton	m	kg					
SG.0.02600250	0,250	1	16	238	385	70	22	58
SG.0.02600500	0,500	1	16	238	385	70	22	58
SG.0.02601000	1,000	1,2	16	273	408	109	28	90
SG.0.02602200	2,000	1,2	22	273	430	109	28	90
SG.0.02602100	2,000	1,6	36	636	488	129	28	110
SG.0.02603000	3,000	1,6	36	636	488	129	38	110
SG.0.02605000	5,000	1,8	58	636	488	141	38	122

Subject to changes without notice. Illustrations for reference only. Always obey the operating instructions.
2025 © DELTA® Hoisting Equipment E1205251243

Polipasto eléctrico de cadena DTS

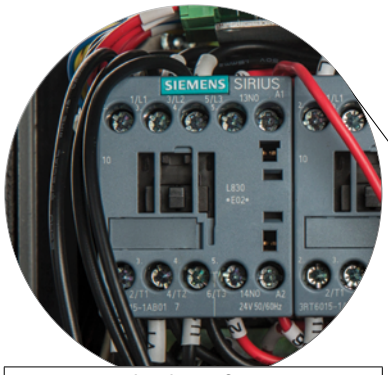

Relés de confianza

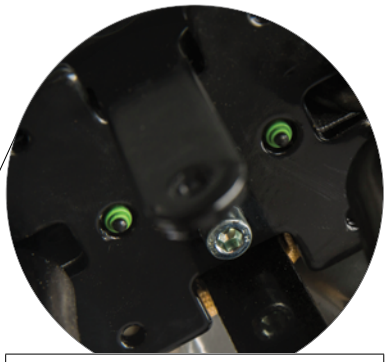

Micro final de carrera
arriba y abajo

Cadena de carga RUD®

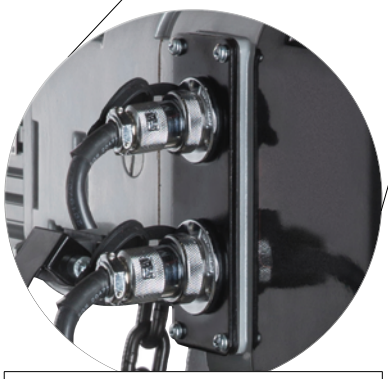

Conexiones fáciles Plug&Play

Tope de cadena duradero,
de alta calidad

Subject to changes without notice. Illustrations for reference only. Always obey the operating instructions.
2025 © DELTA® Hoisting Equipment E1205251243

Comparación de polipastos eléctricos de cadena 400V

Premium

	Capacidad (ton)	Número de ramales	DH.0.DEH	SG.0.DTS
Velocidad de elevación m/min	0,250	1	8 / 2	7 / 2,3
	0,500	1	8 / 2	7,6 / 2,5
	1,000	1	8 / 2	5 / 1,7
	2,000	2	4 / 1	2,5 / 0,85
	3,000	1	6 / 1,5	6 / 2
	5,000	2	3 / 0,75	3 / 1
Peso neto kg	0,250	1	21	50
	0,500	1	31	51
	1,000	1	49	58
	2,000	2	51	65
	3,000	1	91	116
	5,000	2	102	130
disponible con	carro de empuje montado		✓	✓
	carro eléctrico montado		✓	✓
	control remoto por radio plug&play		✓	✓
	suspensión de ojo & cubierta		✓	✗

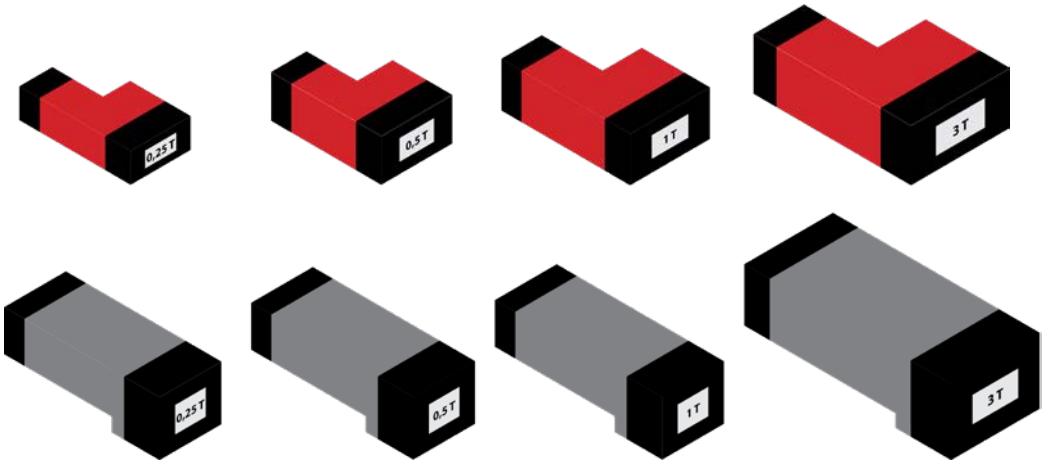

Protección de la carcasa		IP 55	
Clasificación / Ciclo de trabajo		M5/2m 40%	
	3,000 ton	M4/1Am 30%	M5/2m 40%
Voltaje de control		24V	
Protección de sobrecarga		Embrague de deslizamiento	
Interruptor de límite		Interruptor de límite superior e inferior	
Cadena de carga		RUD	
Relés		SIEMENS / EATON	

Subject to changes without notice. Illustrations for reference only. Always obey the operating instructions.
2025 © DELTA® Hoisting Equipment E0705251751