Cabrestante manual RHW

≤1,000 ton

≥2,000 ton

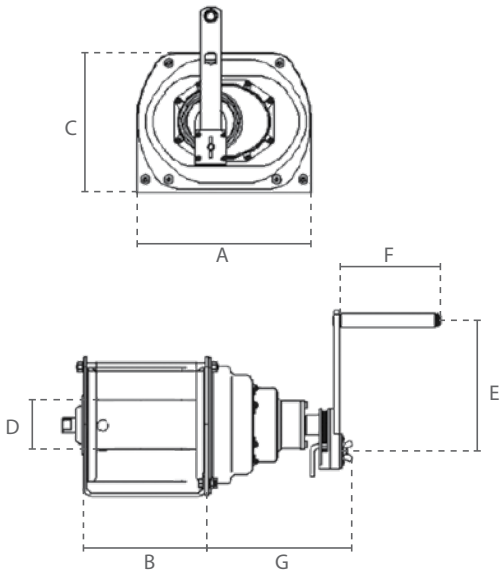

Caracteristicas

- Sólo apto para aplicaciones de tracción.
- Con freno de carga automático y rueda libre.
- La transmisión eficiente reduce la fuerza requerida al mínimo.
- Diseño compacto con palanca desmontable.
- Manija práctica y cómoda.
- Se suministra sin cable de acero.
- Cumple con la Directiva de Máquinas 2006/42/CE. Se suministra con certificado de pruebas, declaración de conformidad CE e instrucciones de funcionamiento.

Especificaciones							
Código de artículo	Capacidad de tracción		Material	Esfuerzo para carga máxima	Relación de transmisión	Cable de acero recomendado	Peso neto
	1a capa ton	capa superior ton		N		19x7 1960 N/mm² m x Ømm	kg
DS.0.RHW.0500	0,500	0,340	acero galvanizado	120	4:1	35 x 6	14,4
DS.0.RHW.1000	1,000	0,710		120	12:1	35 x 8	19,7
DS.0.RHW.2000	2,000	1,450	acero pintado	130	23:1	35 x 9	25,1
DS.0.RHW.3000	3,000	2,130		180	29:1	30 x 12	44,3

Especificaciones	
Carga mínima	2 % WLL
Protección de sobrecarga	Sin protección de sobrecarga
Tipo de carga	Mercancías, no se pueden utilizar para levantar o transportar personas

Dimensiones (mm)							
Capacidad	A	B	C	D	E	F	G
0,500	245	178	182	60	350	150	147
1,000	266	191	214	76	350	150	170
2,000	300	302	230	90	350	150	103
3,000	365	356	296	100	350	150	103

Subject to changes without notice. Illustrations for reference only. Always obey the operating instructions.
2025 © DELTA® Hoisting Equipment E1205251158