Carro de traslación a cadena

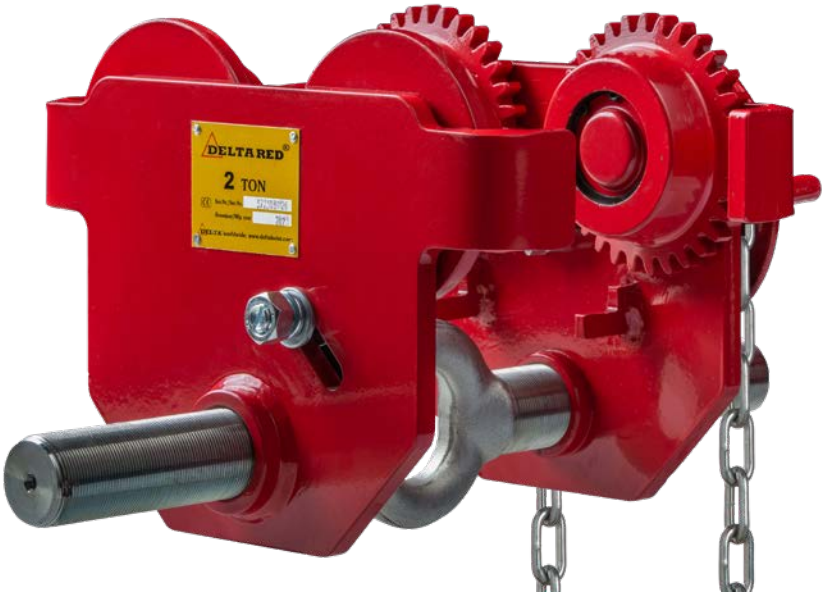

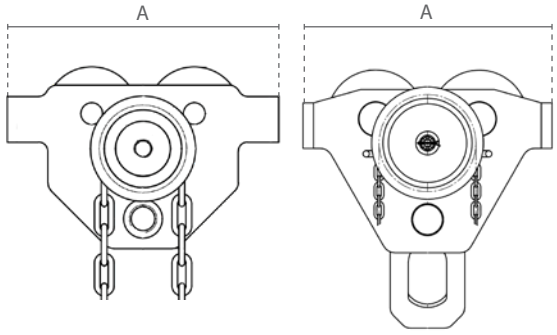

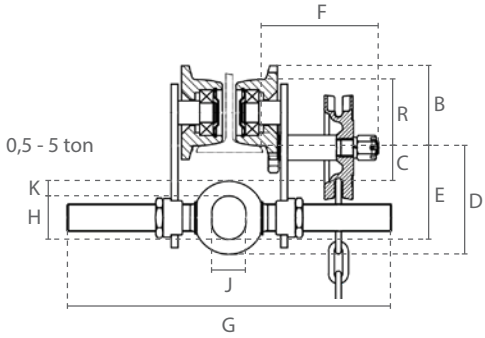

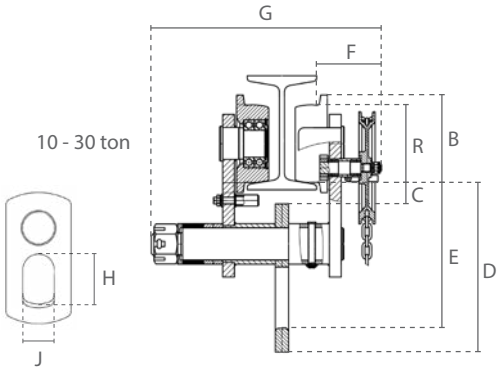

Caracteristicas

- Ajuste individual girando el husillo roscado. A partir de 10 ton ajuste individual mediante discos espaciadores.
- Los soportes de seguridad sirven como protección ante caídas, roturas e impactos. Además, equipado con protección anti-inclinacion.
- Lubricado permanentemente, las ruedas montadas con rodamientos de bolas permiten un movimiento suave.
- Adecuado para la mayoría de las vigas I y H.
- Cumple con la Directiva de Máquinas 2006/42/CE. Se suministra con certificado de pruebas, declaración de conformidad CE e instrucciones de funcionamiento.

Especificaciones						
Código de artículo	Capacidad	Cadena manual	Amplitud de la viga adecuado	Radio mín.	Diámetro de la rueda (R)	Peso neto
	ton	Øxmm	mm	m	mm	kg
DR.0.02700500	0,500	5 x 23,7	50-305	0,5	55	8,9
DR.0.02701000	1,000		58-305	0,7	68	13
DR.0.02702000	2,000		66-305	0,9	80	17,8
DR.0.02703000	3,000		74-305	1,2	100	29,1
DR.0.02705000	5,000		90-305	1	120	46,1
DR.0.03710000	10,000		130-305	2,5	150	91
DR.0.03720000	20,000		136-305	4,5	175	232
DR.0.03730000	30,000		136-305	4,5	210	241

Dimensiones (mm)										
Capacidad	A	B	C	D	E	F	G	H	J	K
0,500	198	68	40	94	82	103	385	28	25	13
1,000	238	82	31	102	85	103	388	37	29	17
2,000	277	95	31	119	99	103	405	48	36	20
3,000	324	116	31	139	113	136	429	56	46	26
5,000	373	138	40	161	133	140	435	65	52	28
10,000	467	165	40	318	273	122	432	115	72	-
20,000	562	204	52	320	256	194	526	85	100	-
30,000	680	247	45	370	300	208	545	100	110	-

Subject to changes without notice. Illustrations for reference only. Always obey the operating instructions.
2025 © DELTA® Hoisting Equipment E1205251159