Polipasto neumático de cadena

Caracteristicas

- La caja de engranajes planetaria sellada y con reducción de ruido permite ciclos de trabajo pesados.
- Control de velocidad variable.
- Cuerpo resistente a los choques y a la corrosión.
- Motor de elevación eficiente para un torque máximo.
- Adecuados para su utilización en zonas potencialmente peligrosas y explosivas. Certificado ATEX a petición.
- Se suministra sin secador de aire y unidad F.R.L..
- Se suministra con interruptor de control y contenedor de cadena.
- Cumple con la Directiva de Máquinas 2006/42/CE. Se suministra con certificado de pruebas, declaración de conformidad CE e instrucciones de funcionamiento.

Especificaciones							
Código de artículo	Capacidad	Velocidad de elevación	Cadena de carga	Número de ramales	Consumo de energía	Peso neto	Peso extra
	ton	m/min	Øxmm		kW (6 bar)	kg	kg/m
CD.0.PH.0025	0,250	18	6,3 x 19	1	1,5	32	0,86
CD.0.PH.0050	0,500	11	6,3 x 19	1	1,5	36	0,86
CD.0.PH.0100	1,000	7,6	7,1 x 20,2	1	2	51	1,1
CD.0.PH.0200	2,000	3,8	7,1 x 20,2	2	2	60	2,2
CD.0.PH.0320	3,200	4,8	13 x 36	1	3,5	108	3,8
CD.0.PH.0630	6,300	2,4	13 x 36	2	3,5	138	7,6
CD.0.PH.1000	10,000	1,6	16 x 45	2	3,5	186	11,4
CD.0.PH.1600	16,000	1	16 x 45	3	3,5	327	17,1
CD.0.PH.2000	20,000	0,8	16 x 45	4	3,5	383	22,8

Especificaciones	
Cadena de carga	Cadena de carga RUD® galvanizada según EN 818-7-DAT/DT
Control	Estándar con control de cuerda basculante. Bajo pedido con control manual de la válvula.
Protección de la carcasa	IP 54
Clasificación	M5/2m (ISO/FEM)
Ciclo de trabajo / Arranques por hora	40% / 240
Temperatura de funcionamiento	-10°C - +40°C
ATEX zona	ATEX zona 2 CE EX II 3G IIB T3 / 3D T200°C
Tipo de carga	Mercancías, no se pueden utilizar para levantar o transportar personas

Protección	
Protección de sobrecarga	La protección contra sobrecarga cierra el suministro de aire principal y activa el freno mediante el control de la presión de aire
Freno	El freno de seguridad mantiene la carga cuando se apaga el aire
Interruptor de límite	El interruptor de límite superior e inferior corta el suministro de aire principal

Subject to changes without notice. Illustrations for reference only. Always obey the operating instructions.
2025 © DELTA® Hoisting Equipment E1205251049

Polipasto neumático de cadena

Especificaciones						
Capacidad	Presión del aire	Consumo de aire	Nivel de sonido durante la elevación	Nivel de sonido durante la bajada	Entrada de aire	Suministro de aire principal
ton	bar	m^3/min (6 bar)	dB	dB	mm	mm
0,250	4-6	2	85	82	12,7	19,1
0,500	4-6	2	85	82	12,7	19,1
1,000	4-6	2	85	82	12,7	19,1
2,000	4-6	2	85	82	12,7	19,1
3,200	4-6	4	90	87	19,1	50,8
6,300	4-6	4	90	87	19,1	50,8
10,000	4-6	4	90	87	25,4	50,8
16,000	4-6	4	90	87	25,4	50,8
20,000	4-6	4	90	87	25,4	50,8

CD.0.PR

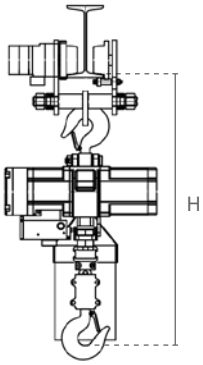

CD.0.PT

CD.0.PH

Caracteristicas

- Polipasto de cadena neumático montado sobre carro neumático de altura reducida.
- Los soportes de seguridad sirven como protección ante caídas, roturas e impactos. Además, equipado con protección anti-inclinacion.
- Lubricado permanentemente, las ruedas montadas con rodamientos de bolas permiten un movimiento suave.
- Adecuado para la mayoría de las vigas I y H.

Especificaciones							
Código de artículo	Capacidad	Velocidad de conducción	Consumo de energía	Amplitud de la viga	Radio mín.	Peso neto	Altura mín. (H)
	ton	m/min	kW (6 bar)	mm	m	kg	mm
CD.0.PT.005	0,500		0,2				
CD.0.PT.010	1,000	20	0,2	75-125	1,3	32	621
CD.0.PT.020	2,000	20	0,2	100-150	1,5	40	751
CD.0.PT.032	3,200	10	0,2	125-175	1,8	55	902
CD.0.PT.063	6,300	4	0,2	125-175	3	70	1125

Especificaciones			
Capacidad	Presión del aire	Consumo de aire	Entrada de aire
ton	bar	m^3/min (6 bar)	mm
0,500	6	0,6	19,1
1,000	6	0,6	19,1
2,000	6	0,6	19,1
3,200	6	0,6	19,1
6,300	6	0,6	19,1

Subject to changes without notice. Illustrations for reference only. Always obey the operating instructions.
2025 © DELTA® Hoisting Equipment E1205251049

Polipasto neumático de cadena

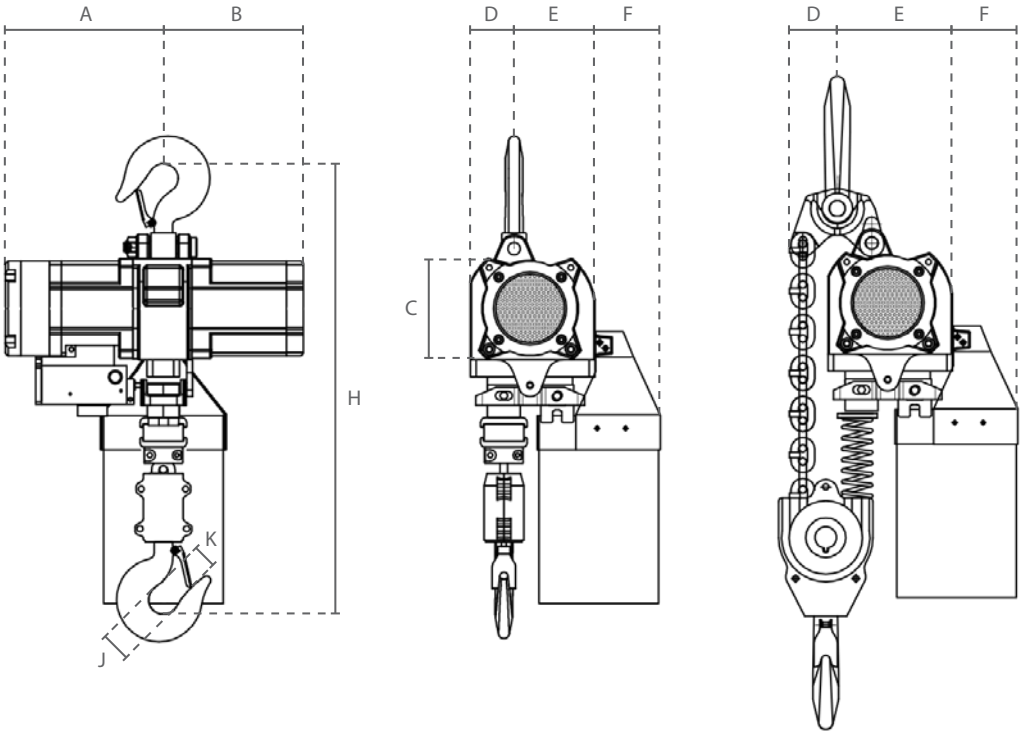

Dimensiones (mm)									
Código de artículo	A	B	C	D	E	F	H	J	K
CD.0.PH.0025	197	174	110	70	70	104	535	40	32
CD.0.PH.0050	228	174	110	70	70	104	535	40	32
CD.0.PH.0100	255	205	132	65	95	91	540	40	32
CD.0.PH.0200	255	205	132	73	87	159	760	46	40
CD.0.PH.0320	313	246	166	77	142	115	814	52	47
CD.0.PH.0630	313	246	166	77	142	115	1022	62	52
CD.0.PH.1000	308	308	238	170	156	-	1100	75	69
CD.0.PH.1600	374	372	238	166	160	-	1350	120	109
CD.0.PH.2000	374	372	238	166	160	-	1400	120	109

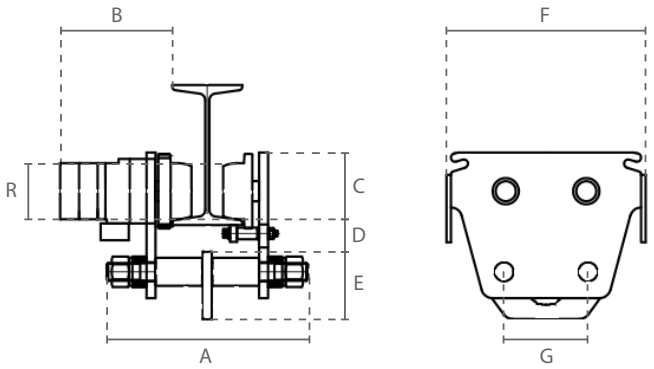

Dimensiones (mm)								
Código de artículo	A	B	C	D	E	F	G	R
CD.0.PT.005								
CD.0.PT.010	264	208	83	56	102	294	125	78
CD.0.PT.020	300	210	95	48	115	322	130	90
CD.0.PT.032	360	217	105	48	120	356	150	100
CD.0.PT.063	365	219	145	77	264	386	280	140

Subject to changes without notice. Illustrations for reference only. Always obey the operating instructions.
2025 © DELTA® Hoisting Equipment E1205251049