Polipasto Manual de Palanca / Lever Hoist

Caracteristicas

- Diseño de fácil mantenimiento. El freno y la transmisión son de fácil acceso.
- La transmisión está soportada por rodamientos de alta calidad.
- Los ejes mecanizados con precisión, los piñones de cadena y los engranajes garantizan un funcionamiento sin problemas.
- La doble carcasa de alta resistencia proporciona protección contra el polvo y el agua.
- La robusta carcasa soporta los choques externos sin dañar la alineación del rodamiento.
- Palanca ergonómica con manguito de goma.
- Sistema de guiado por cadena de carga optimizado.
- Modo de bobinado libre.
- Ganchos con puntos de medida.
- Cumple con la Directiva de Máquinas 2006/42/CE. Se suministra con certificado de pruebas, declaración de conformidad CE e instrucciones de funcionamiento.

Features

- Maintenance friendly design. Brake and transmission are easy to access.
- The transmission is supported by high-quality bearings.
- Precision machined shafts, chain sprocket and gears ensure smooth operation.
- High strength double casing provides protection against dust and water.
- Robust housing endures external shock without damage to the bearing alignment.
- Ergonomic lever with rubber sleeve.
- Optimised load chain guidance system.
- Free spooling mode.
- Measurement points on the hooks.
- Complies with the Machinery Directive 2006/42/EC. Supplied with test certificate, CE declaration of conformity and operating instructions.

Especificaciones / Specifications								
Código de artículo	Capacidad	Cadena de carga	N.º de ramales	Carga de prueba	Esfuerzo para carga máxima	Vueltas de palanca para elevación de 1m	Peso neto	Peso extra
Article code	Capacity	Load chain	Chain falls	Test load	Effort for max load	Lever turns for 1m lift	Net weight	Extra weight
	ton	Øxmm		kN	N		kg *	kg/m **
DY.0.0550750	0.75	6 x 18	1	9.2	140	51	5.1	0.9
DY.0.0551500	1.5	8 x 24	1	18.4	240	47	8.9	1.5
DY.0.0553000	3	10 x 30	1	36.8	320	60	15.4	2.3
DY.0.0556000	6	10 x 30	2	73.5	340	120	23.4	4.6
DY.0.0559000	9	10 x 30	3	110.3	360	179	31.3	6.9

* sin cadena de carga / without loadchain ** por metro de altura de elevación / per meter hoisting height

Especificaciones / Specifications	
Ganchos / Hooks	Ganchos de acero forjado con pestillo fundido / Drop-forged steel hooks with cast latch
Cadena de carga / Load chain	Cadena de carga galvanizada según EN 818-7-T / Galvanized load chain according to EN 818-7-T
Temperatura de funcionamiento / Operating temperature	-10°C - +60°C
ATEX zona / ATEX zone	inadecuado / not suitable
Tipo de carga / Load type	Mercancías, no se pueden utilizar para levantar personas / Goods, may not be used to lift people

Protección / Protection	
Protección de sobrecarga / Overload protection	Sin protección de sobrecarga / No overload protection
Freno / Brake	Freno de carga de seguridad automático con discos gemelos de fricción y trinquetes / Automatic safety load brake with twin friction discs and pawls

Subject to changes without notice. Illustrations for reference only. Always obey the operating instructions.
2023 © DELTA® Hoisting Equipment E0109231032

DELTA RED® VS DELTA YELLOW®

Rodamientos de rodillos cilindros cerrados de servicio pesado. / Closed heavy-duty cylindrical roller bearings.

Disco de freno de acero extremadamente duradero con pastillas de freno sinterizadas. / Extremely durable steel brake disc with sintered brake pads offers high performance.

Disco de freno estándar. / Standard brake disc.

Cerraduras de seguridad de hierro fundido de alta calidad. / High-quality cast safety latches.

Premium

Modo de bobinado libre mejorado (rueda de mano retráctil). / Enhanced free spooling mode (pull out hand wheel).

Volante mejorado. / Improved hand wheel.

No se requiere una precarga mínima para activar el mecanismo de trinquete. / No minimum preload required to activate ratchet mechanism.

Palanca compacta / Compact lever.

Disponible con protección contra sobrecargas. / Available with slip clutch overload protection.

Subject to changes without notice. Illustrations for reference only. Always obey the operating instructions.
2023 © DELTA® Hoisting Equipment E3101231210

Dimensiones / Dimensions

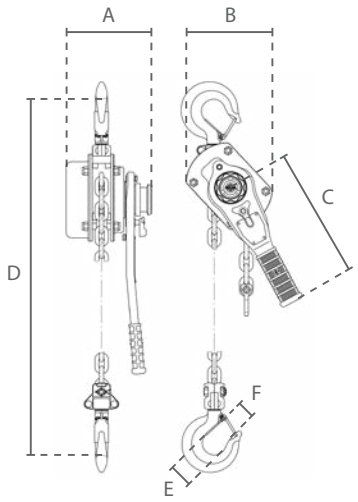

0.75 - 3 ton

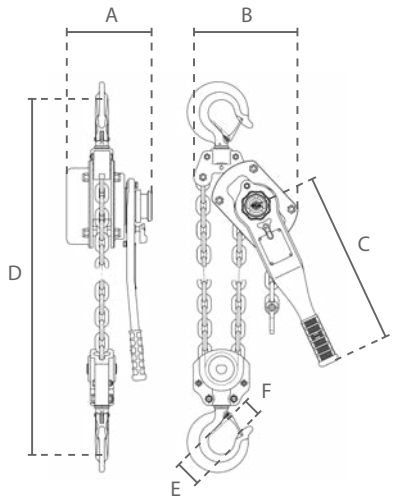

6 ton

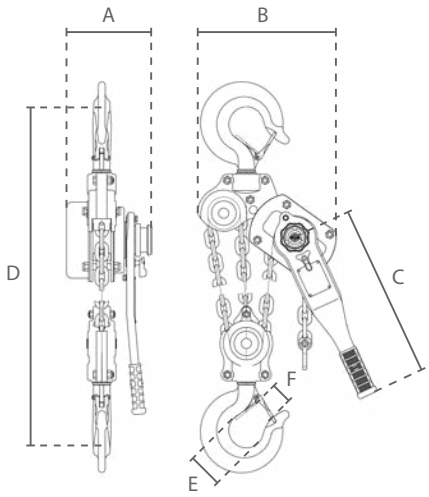

9 ton

DELTA RED®

Capacidad / Capacity ton	Dimensiones / Dimensions A	B	C	D	E	F
0.8	160	133	250	320	38	26
1.6 30kN	182	157	270	365	48	29
3.2 60kN	208	210	430	490	58	39
6.3	208	253	430	583	65	43
9	208	338	430	830	85	58

DELTA YELLOW®

Capacidad / Capacity ton	Dimensiones / Dimensions A	B	C	D	E	F
0.75	148	135	290	320	37	26
1.5	176	162	420	380	45	33
3	195	211	420	480	50	38
6	195	254	420	620	64	48
9	195	319	420	700	85	50

Subject to changes without notice. Illustrations for reference only. Always obey the operating instructions.
2023 © DELTA® Hoisting Equipment E3101231218