Polipasto de tracción de cable con carcasa de aluminio

Caracteristicas

- Apto para aplicaciones de elevación y de tracción.
- Fácil y seguro de usar.
- Carcasa robusta de aluminio protegido contra la corrosión.
- Sistema de sujeción en paralelo con gran superficie de contacto.
- Se puede utilizar en cualquier dirección.
- Cumple con la Directiva de Máquinas 2006/42/CE. Se suministra con certificado de pruebas, declaración de conformidad CE e instrucciones de funcionamiento.

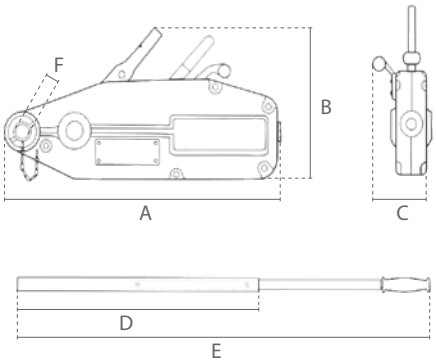

Especificaciones							
Código de artículo	Capacidad	Capacidad de tracción	Cable de acero	Mín. fuerza de rotura del cable	Unidad de cable por tracción	Peso neto	Peso cable de acero
	ton	ton	Ømm	kN	mm	kg	kg/20m
SG.0.0250000800	0,800	1,300	8.3	43,31	52	6,5	8
SG.0.0250001600	1,600	2,600	11	76,24	55	12,5	18
SG.0.0250003200	3,200	5,200	16	161,3	28	23,5	24
SG.0.0250005400	5,400	8,000	20	252,05	30	56	38

Especificaciones	
Fuerza de tensión	1770 N/mm²
Construcción con cable	6x19+IWR
Carga mínima	0 % WLL
Protección de sobrecarga	Protección contra la sobrecarga del perno de cizalla
Tipo de carga	Mercancías, no se pueden utilizar para levantar o transportar personas

Dimensiones (mm)						
Capacidad	A	B	C	D	E	F
0,800	428	235	64	800	-	22
1,600	544	275	97	800	1200	25
3,200	660	325	116	800	1200	30
5,400	930	480	152	750	1180	40

Subject to changes without notice. Illustrations for reference only. Always obey the operating instructions.
2025 © DELTAFOR® Hoisting Equipment E1205251156