Premium Imán de elevación

Caracteristicas

- Adecuado para levantar y transportar placas, bloques o tubos de acero.
- Con imán permanente NdFeB.
- El campo magnético se genera girando la palanca.

Características Premium:

- El bloque de acero protege la palanca contra los golpes.
- Más estabilidad gracias al ojal de suspensión fijo.
- Seguro de usar gracias al desbloqueo de lo alojamiento (en lugar de la palanca).

- Cumple con la Directiva de Máquinas 2006/42/CE. Se suministra con certificado de pruebas, declaración de conformidad CE e instrucciones de funcionamiento.

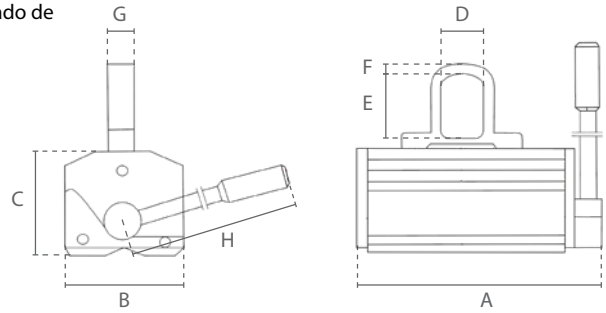

Especificaciones					
Código de artículo	Capacidad		Espesor mín. de la placa	Factor de seguridad	Peso neto
	Material plano	Material redondo			
	ton	ton	mm		kg
DC.0.QML.0100	0,100	0,050	20		4
DC.0.QML.0300	0,300	0,150	25		11
DC.0.QML.0600	0,600	0,300	30	3,5	21
DC.0.QML.1000	1,000	0,500	40		42
DC.0.QML.2000	2,000	1,000	60		105

Dimensiones (mm)								
Capacidad	A	B	C	D	E	F	G	H
0,100	137	62	66	21	32	8	15	120
0,300	199	90	95	38	50	11	22	175
0,600	263	115	107	42	58	13	25	225
1,000	303	150	147	50	64	18	29	266
2,000	417	190	195	56	76	21	37	415

Subject to changes without notice. Illustrations for reference only. Always obey the operating instructions.
2025 © DELTA® Hoisting Equipment E0805251344

QML vs DML

Más estabilidad gracias al ojal de suspensión fijo

DC.0.QML

El bloque de acero protege la palanca contra los golpes

Ojal de suspensión móvil

SG.0.DML

Palanca no asegurada

Seguro de usar gracias al desbloqueo de lo alojamiento

Liberación de la palanca

Subject to changes without notice. Illustrations for reference only. Always obey the operating instructions.
2025 © DELTA® Hoisting Equipment E1404251504