# Garra de elevación horizontal

0,750 ton

## Caracteristicas

- Diseñado para levantar y transportar placas y vigas de acero.
- Mordazas de sujeción endurecidas.
- Debe utilizarse siempre en parejas. Garantizar una distribución simétrica de la carga.
- Diseñado para láminas con dureza superficial hasta HRC 37.
- Cumple con la Directiva de Máquinas 2006/42/CE. Se suministra con certificado de pruebas, declaración de conformidad CE e instrucciones de funcionamiento.

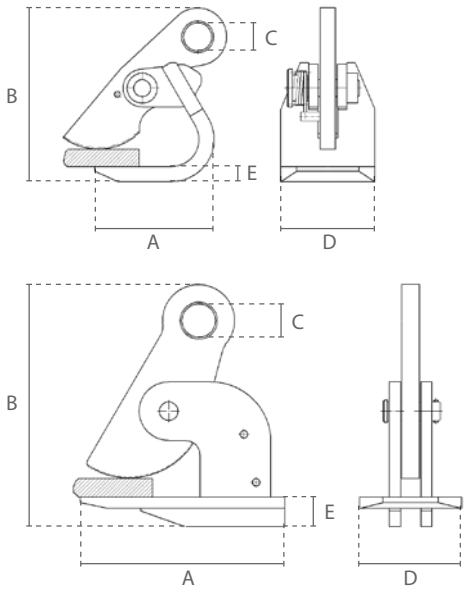

≥1,500 ton

| Especificaciones | | | | |
|---|---|---|---|---|
| Código de artículo | Capacidad | Máx. peso de la carga | Zona de apriete | Peso neto |
| | ton | ton | mm | kg |
| DC.0.014000750 | 0,750 | 1,500 | 0-50 | 4,3 |
| DC.0.014001500 | 1,500 | 3,000 | 0-50 | 7,7 |
| DC.0.014002500 | 2,500 | 5,000 | 0-60 | 14,1 |
| DC.0.014004500 | 4,500 | 9,000 | 0-100 | 28,6 |

| Dimensiones (mm) | | | | | |
|---|---|---|---|---|---|
| Capacidad | A | B | C | D | E |
| 0,750 | 127 | 218 | 30 | 100 | 16 |
| 1,500 | 220 | 270 | 36 | 110 | 32 |
| 2,500 | 260 | 315 | 40 | 130 | 40 |
| 4,500 | 290 | 425 | 40 | 165 | 47 |

Subject to changes without notice. Illustrations for reference only. Always obey the operating instructions.
2025 © DELTA® Hoisting Equipment E1205251205