Pince de levage horizontale

0,750 ton

Caractéristiques

- Conçu pour le levage et le transport de tôles et poutres en acier.
- Mors de serrage trempé.
- Doit toujours être utilisé par paire. Assurer une répartition symétrique de la charge.
- Conçu pour des tôles d'une dureté superficielle allant jusqu'à HRC 37.
- Conforme à la Directive Machines 2006/42/CE. Livré avec certificat de contrôle, déclaration CE de conformité et mode d'emploi.

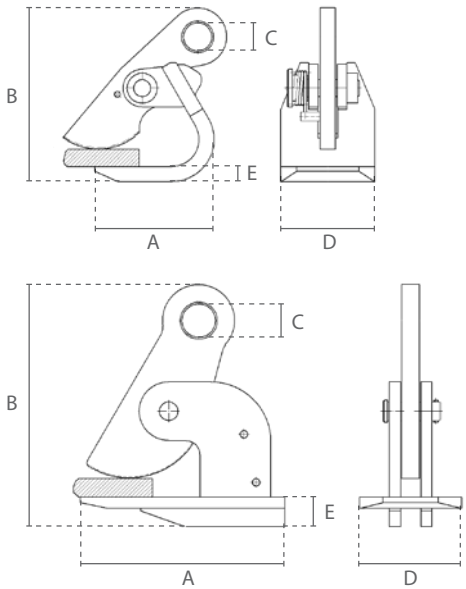

≥1,500 ton

Spécifications				
Code de l'article	Capacité	Max. poids de la charge	Plage de serrage	Poids net
	ton	ton	mm	kg
DC.0.014000750	0,750	1,500	0-50	4,3
DC.0.014001500	1,500	3,000	0-50	7,7
DC.0.014002500	2,500	5,000	0-60	14,1
DC.0.014004500	4,500	9,000	0-100	28,6

Dimensions (mm)					
Capacité	A	B	C	D	E
0,750	127	218	30	100	16
1,500	220	270	36	110	32
2,500	260	315	40	130	40
4,500	290	425	40	165	47

Subject to changes without notice. Illustrations for reference only. Always obey the operating instructions.
2025 © DELTA® Hoisting Equipment E1205251205