Elektrische kettingtakel DTS

Eigenschappen

- Robuuste behuizing van aluminium. Deksels gemaakt van staal.
- Geschikt voor een breed scala aan industriële toepassingen.
- Wartel lasthaak met veiligheidsklep.
- Eenvoudig te demonteren voor onderhoudsdoeleinden.
- Met SIEMENS besturingssysteem.
- Permanent gesmeerde transmissie, zorgt voor een soepele en stille werking.
- Geleverd met bedieningsschakelaar, voedingskabel en kettingbak.
- Voldoet aan de Machinerichtlijn 2006/42/EG. Geleverd met testcertificaat, CE-conformiteitsverklaring en gebruiksaanwijzing.

Specificaties							
Artikelnummer	Capaciteit	Hijssnelheid	Hijsketting	Parten	Energie verbruik	Netto gewicht	Extra gewicht
	ton	m/min	Øxmm		kW	kg	kg/m
SG.0.DTS.00251	0,250	7	5 x 15	1	0,45	42	0,55
SG.0.DTS.00252	0,250	7 / 2,3	5 x 15	1	0,45 / 0,15	50	0,55
SG.0.DTS.00501	0,500	7,6	6,3 x 19	1	0,9	43	0,86
SG.0.DTS.00502	0,500	7,6 / 2,5	6,3 x 19	1	0,9 / 0,3	51	0,86
SG.0.DTS.01001	1,000	5	8 x 24	1	1,1	46	1,4
SG.0.DTS.01002	1,000	5 / 1,7	8 x 24	1	1,1 / 0,37	58	1,4
SG.0.DTS.02201	2,000	2,5	8 x 24	2	1,1	52	2,8
SG.0.DTS.02202	2,000	2,5 / 0,85	8 x 24	2	1,1 / 0,37	65	2,8
SG.0.DTS.02101	2,000	5,3	10 x 30,2	1	3	94	2,2
SG.0.DTS.02102	2,000	5,3 / 1,8	10 x 30,2	1	3 / 1	115	2,2
SG.0.DTS.03001	3,000	6	11,2 x 34	1	3	94	2,7
SG.0.DTS.03002	3,000	6 / 2	11,2 x 34	1	3 / 1	116	2,7
SG.0.DTS.05001	5,000	3	11,2 x 34	2	3	108	5,4
SG.0.DTS.05002	5,000	3 / 1	11,2 x 34	2	3 / 1	130	5,4
SG.0.DTS.07501	7,500	2	11,2 x 34	3	3	159	8,1
SG.0.DTS.07502	7,500	2 / 0,6	11,2 x 34	3	3 / 1	184	8,1
SG.0.DTS.10001	10,000	3	11,2 x 34	4	2 x 3	219	10,8
SG.0.DTS.10002	10,000	3 / 1	11,2 x 34	4	2 x 3 / 1	263	10,8
SG.0.DTS.15001	15,000	2	11,2 x 34	6	2 x 3	262	16,2
SG.0.DTS.15002	15,000	2 / 0,6	11,2 x 34	6	2 x 3 / 1	335	16,2

Specificaties	
Voltage	400-440V / 50-60Hz / 3Ph
Hijssnelheid	Enkele of dubbele snelheid
Hijsketting	Gegalvaniseerde RUD® lastketting volgens EN 818-7-DAT/DT
Stuurkabel	Standaardlengtes geleverd passend bij de hijshoogte. Met stekkerverbinding.
Stroomkabel	1 meter zonder stekker
Behuizing bescherming	IP 55
Besturing bescherming	IP 65
Classificatie	M5/2m (ISO/FEM)
Inschakelduur / Starts per uur	40% / 240
Isolatieklasse	F
Bedrijfstemperatuur	-10°C - +40°C
Lading type	Goederen, mag niet gebruikt worden om personen te hijsen of te vervoeren

Subject to changes without notice. Illustrations for reference only. Always obey the operating instructions.
2025 © DELTA® Hoisting Equipment E1205251244

Elektrische kettingtakel DTS

Beveiliging	
Schakelaar	24V schakelaar met noodstop
Overlastbeveiliging	Instelbare slipkoppeling
Rem	Elektromagnetische veerdrukrem, houdt de lading ook bij stroomuitval stevig vast
Eindschakelaar	Electro-mechanische hoogste en laagste eindschakelaar
Thermische bescherming	Beschermd door warmtesensor
Fasevolgorde beveiliging	Uitgerust met een fasevolgorde beveiliging om de takel te beschermen tegen mogelijke schade als gevolg van volgordeverandering.

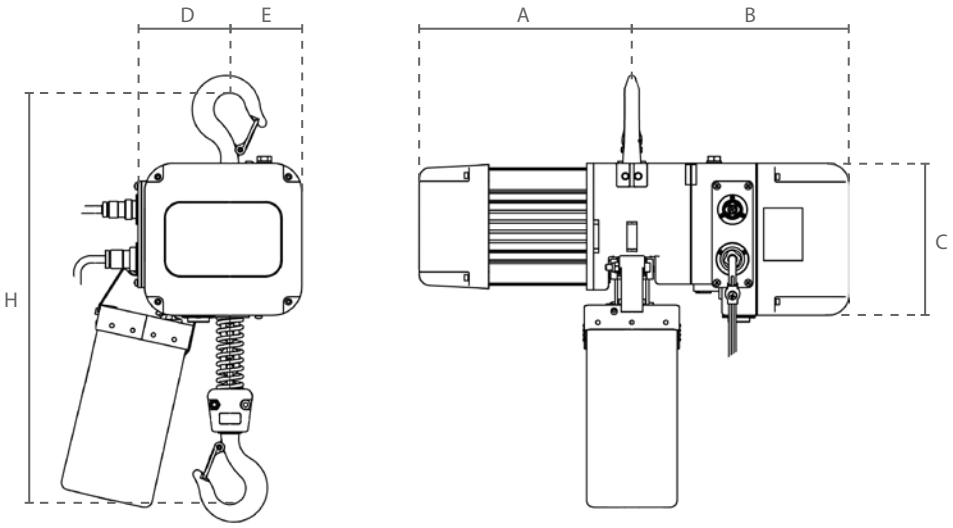

0,250 - 5 ton

Afmetingen (mm)						
Artikelnummer	A	B	C	D	E	H
SG.0.DTS.00251	302	307	214	129	102	402
SG.0.DTS.00252	334	307	214	129	102	402
SG.0.DTS.00501	302	307	214	129	102	443
SG.0.DTS.00502	334	307	214	129	102	443
SG.0.DTS.01001	302	307	214	129	102	533
SG.0.DTS.01002	354	307	214	129	102	533
SG.0.DTS.02201	302	307	214	174	57	702
SG.0.DTS.02202	354	307	214	174	57	702
SG.0.DTS.02101	399	336	260	176	166	633
SG.0.DTS.02102	469	336	260	176	166	633
SG.0.DTS.03001	399	336	260	176	166	633
SG.0.DTS.03002	469	336	260	176	166	633
SG.0.DTS.05001	399	336	260	232	110	915
SG.0.DTS.05002	469	336	260	232	110	915
SG.0.DTS.07501						
SG.0.DTS.07502						
SG.0.DTS.10001						
SG.0.DTS.10002						
SG.0.DTS.15001						
SG.0.DTS.15002						

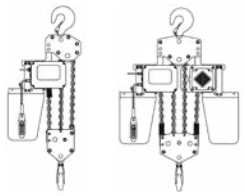

meer afmetingen » www.deltahoist.com

Subject to changes without notice. Illustrations for reference only. Always obey the operating instructions.
2025 © DELTA® Hoisting Equipment E1205251244

Elektrische kettingtakel DTS

DH.SG.DHM.LLS

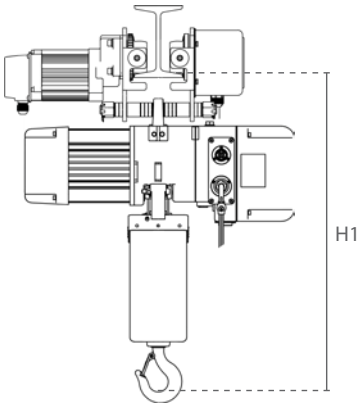

SG.0.DTD

Eigenschappen

- Elektrische kettingtakel gemonteerd op een (elektrische) loopkat met een lage bouwhoogte.
- Gebalanceerde steunwielen maken het mogelijk om soepel over de balk te bewegen.
- Afbreukbeveiligingsbeugels dienen als val-, breek- en stootbeveiliging. Bovendien uitgerust met kantelbeveiliging.
- Permanent gesmeerde, kogel gelagerde wielen zorgen voor een soepele verplaatsing.
- Geschikt voor de meeste I- en H-balken.

Specificaties						
Artikelnummer	Capaciteit	Parten	Rijsnelheid	Balkbreedte	Netto gewicht	Min. hoogte (H1)
	ton		m/min	mm	kg	mm
SG.0.DTD.00251	0,250	1	13,5	74-300	66	480
SG.0.DTD.00252	0,250	1	20 / 6,7	74-300	81	480
SG.0.DTD.00501	0,500	1	13,5	74-300	69	480
SG.0.DTD.00502	0,500	1	20 / 6,7	74-300	84	480
SG.0.DTD.01001	1,000	1	13,5	74-300	72	510
SG.0.DTD.01002	1,000	1	20 / 6,7	74-300	91	510
SG.0.DTD.02201	2,000	2	13,5	74-300	88	695
SG.0.DTD.02202	2,000	2	20 / 6,7	74-300	105	695
SG.0.DTD.02101	2,000	1	13,5	100-300	146	665
SG.0.DTD.02102	2,000	1	20 / 6,7	100-300	171	665
SG.0.DTD.03001	3,000	1	13,5	100-300	146	665
SG.0.DTD.03002	3,000	1	18 / 6	100-300	172	665
SG.0.DTD.05001	5,000	2	13,5	100-300	176	885
SG.0.DTD.05002	5,000	2	18 / 6	100-300	206	885
SG.0.DTD.07501	7,500	3	11	150-300	285	1035
SG.0.DTD.07502	7,500	3	11 / 3,5	150-300	329	1035
SG.0.DTD.10001	10,000	4	11	150-300	320	1100
SG.0.DTD.10002	10,000	4	11 / 3,5	150-300	364	1100
SG.0.DTD.15001	15,000	6	11	150-300	400	1250
SG.0.DTD.15002	15,000	6	11 / 3,5	150-300	450	1250

Subject to changes without notice. Illustrations for reference only. Always obey the operating instructions.
2025 © DELTA® Hoisting Equipment E1205251244

Elektrische kettingtakel DTS

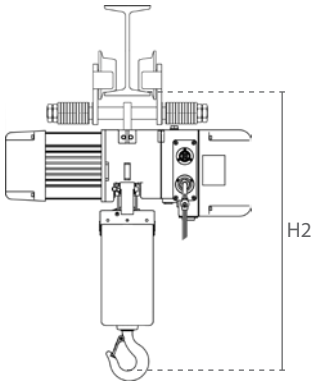

SG.0.DTY

Eigenschappen

- Elektrische kettingtakel gemonteerd op een (elektrische) loopkat met een lage bouwhoogte.
- Gebalanceerde steunwielen maken het mogelijk om soepel over de balk te bewegen.
- Afbreukbeveiligingsbeugels dienen als val-, breek- en stootbeveiliging. Bovendien uitgerust met kantelbeveiliging.
- Permanent gesmeerde, kogel gelagerde wielen zorgen voor een soepele verplaatsing.
- Geschikt voor de meeste I- en H-balken.

Specificaties					
Artikelnummer	Capaciteit	Parten	Balkbreedte	Netto gewicht	Min. hoogte (H2)
	ton		mm	kg	mm
SG.0.DTY.00251	0,250	1	74-300	58	480
SG.0.DTY.00252	0,250	1	74-300	66	480
SG.0.DTY.00501	0,500	1	74-300	59	480
SG.0.DTY.00502	0,500	1	74-300	67	480
SG.0.DTY.01001	1,000	1	74-300	62	510
SG.0.DTY.01002	1,000	1	74-300	74	510
SG.0.DTY.02201	2,000	2	74-300	74	695
SG.0.DTY.02202	2,000	2	74-300	87	695
SG.0.DTY.02101	2,000	1	100-300	130	665
SG.0.DTY.02102	2,000	1	100-300	151	665
SG.0.DTY.03001	3,000	1	100-300	130	665
SG.0.DTY.03002	3,000	1	100-300	152	665
SG.0.DTY.05001	5,000	2	100-300	166	885
SG.0.DTY.05002	5,000	2	100-300	188	885

Subject to changes without notice. Illustrations for reference only. Always obey the operating instructions.
2025 © DELTA® Hoisting Equipment E1205251244

Elektrische kettingtakel DTS

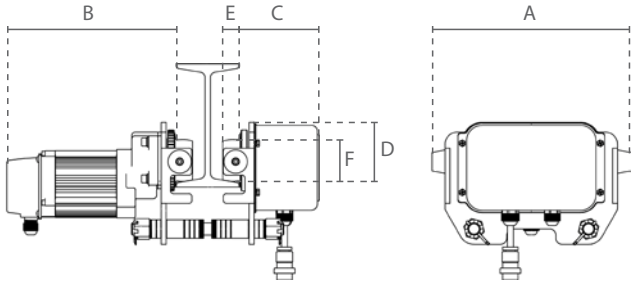

SG.0.DHM

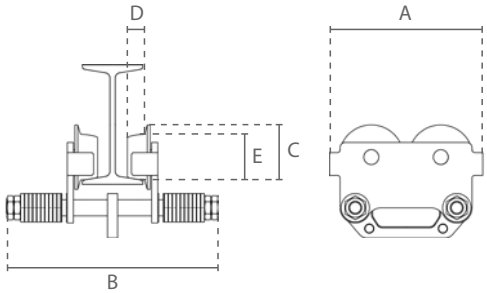

SG.0.026

	Specificaties				Afmetingen (mm)					
Artikelnummer	Capaciteit	Energie verbruik	Min. radius	Netto gewicht	A	B	C	D	E	F
	ton	kW	m	kg						
SG.0.DHM.00251	0,250	0,2 / 0,07	1	24	322	280	134	96	22	68
SG.0.DHM.00252	0,250	0,2 / 0,07	1	31	322	280	134	96	22	68
SG.0.DHM.00501	0,500	0,2 / 0,07	1	26	322	280	134	96	22	68
SG.0.DHM.00502	0,500	0,2 / 0,07	1	33	322	280	134	96	22	68
SG.0.DHM.01001	1,000	0,2 / 0,07	1	26	322	280	134	96	22	68
SG.0.DHM.01002	1,000	0,2 / 0,07	1	33	322	280	134	96	22	68
SG.0.DHM.02201	2,000	0,4 / 0,13	1	36	322	282	136	103	22	75
SG.0.DHM.02202	2,000	0,4 / 0,13	1	40	322	282	136	103	22	75
SG.0.DHM.02101	2,000	0,4 / 0,13	3	52	388	308	140	127	26	96
SG.0.DHM.02102	2,000	0,4 / 0,13	3	56	388	308	140	127	26	96
SG.0.DHM.03001	3,000	0,4 / 0,13	3	52	388	308	140	127	26	96
SG.0.DHM.03002	3,000	0,4 / 0,13	3	56	388	308	140	127	26	96
SG.0.DHM.05001	5,000	0,75	3	68	428	310	142	132	29	110
SG.0.DHM.05002	5,000	0,75 / 0,25	3	76	428	310	142	132	29	110
SG.0.DHM.07501										
SG.0.DHM.07502										
SG.0.DHM.10001										
SG.0.DHM.10002										
SG.0.DHM.15001										
SG.0.DHM.15002										

meer afmetingen » www.deltahoist.com

	Specificaties			Afmetingen (mm)				
Artikelnummer	Capaciteit	Min. radius	Netto gewicht	A	B	C	D	E
	ton	m	kg					
SG.0.02600250	0,250	1	16	238	385	70	22	58
SG.0.02600500	0,500	1	16	238	385	70	22	58
SG.0.02601000	1,000	1,2	16	273	408	109	28	90
SG.0.02602200	2,000	1,2	22	273	430	109	28	90
SG.0.02602100	2,000	1,6	36	636	488	129	28	110
SG.0.02603000	3,000	1,6	36	636	488	129	38	110
SG.0.02605000	5,000	1,8	58	636	488	141	38	122

Subject to changes without notice. Illustrations for reference only. Always obey the operating instructions.
2025 © DELTA® Hoisting Equipment E1205251244

Elektrische kettingtakel DTS

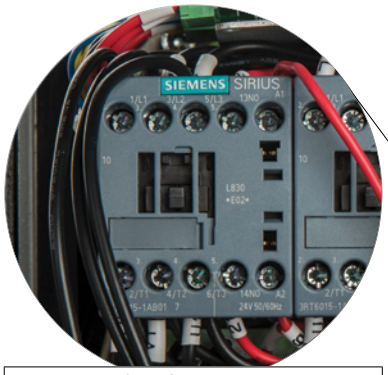

Betrouwbaar besturingssysteem

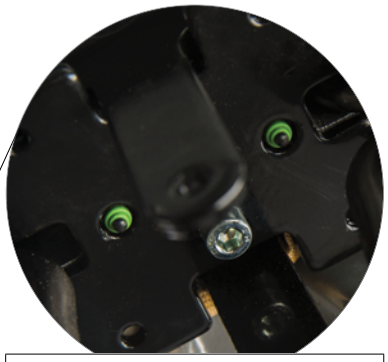

Hoogste en laagste micro-eindschakelaar

RUD® hijsketting

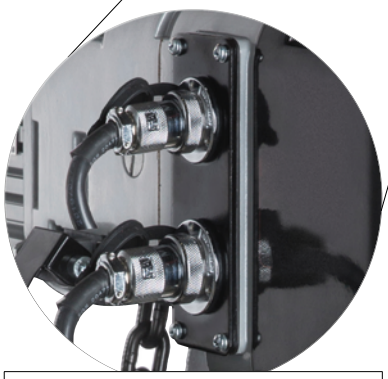

Eenvoudige plug&play-aansluitingen

Hoogwaardige, duurzame kettingeindstop

Subject to changes without notice. Illustrations for reference only. Always obey the operating instructions.
2025 © DELTA® Hoisting Equipment E1205251244

Elektrische kettingtakel vergelijk 400V

Premium

	Capaciteit (ton)	Parten	DH.0.DEH	SG.0.DTS
Hijssnel-heid m/min	0,250	1	8 / 2	7 / 2,3
	0,500	1	8 / 2	7,6 / 2,5
	1,000	1	8 / 2	5 / 1,7
	2,000	2	4 / 1	2,5 / 0,85
	3,000	1	6 / 1,5	6 / 2
	5,000	2	3 / 0,75	3 / 1
Netto gewicht kg	0,250	1	21	50
	0,500	1	31	51
	1,000	1	49	58
	2,000	2	51	65
	3,000	1	91	116
	5,000	2	102	130
Leverbaar met	gemonteerde duwloopkat		✓	✓
	gemonteerde elektrische loopkat		✓	✓
	plug&play afstandsbediening		✓	✓
	oogophanging & berschermhoes		✓	✗

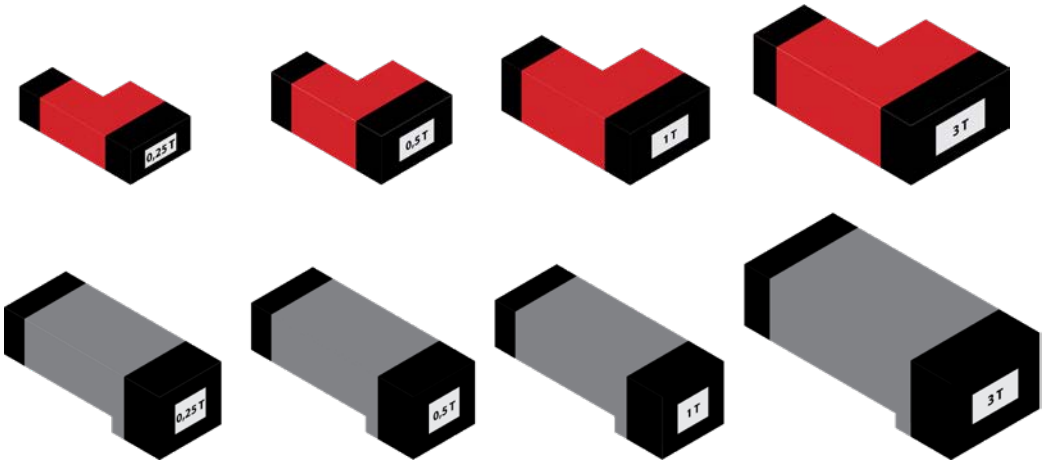

Behuizing bescherming		IP 55	
Classificatie / Inschakelduur		M5/2m 40%	
	3,000 ton	M4/1Am 30%	M5/2m 40%
Stuurspanning		24V	
Overlastbeveiliging		Slipkoppeling	
Eindschakelaar		Microschakelaar voor hoogste en laagste positie	
Hijsketting		RUD	
Besturingssysteem		SIEMENS / EATON	

Subject to changes without notice. Illustrations for reference only. Always obey the operating instructions.
2025 © DELTA® Hoisting Equipment E0705251751