Klapblok met Haak / Snatch Block with Hook

Eigenschappen

- Stalen behuizing.
- Snelle kabelinstallatie door scharnierende constructie.
- Met draaibare lasthaak.
- Permanent gesmeerde bout lager.
- Veiligheidsontwerp: Zijplaat kan niet onder belasting worden geopend.
- Voldoet aan de Machinerichtlijn 2006/42/EG. Geleverd met testcertificaat, CE-conformiteitsverklaring en gebruiksaanwijzing.

Features

- Steel body.
- Quick rope installation due to hinged design.
- With swivel load hook.
- Permanently lubricated pin bearing.
- Safety design: Side plate cannot be opened under load.
- Complies with the Machinery Directive 2006/42/EC. Supplied with test certificate, CE declaration of conformity and operating instructions.

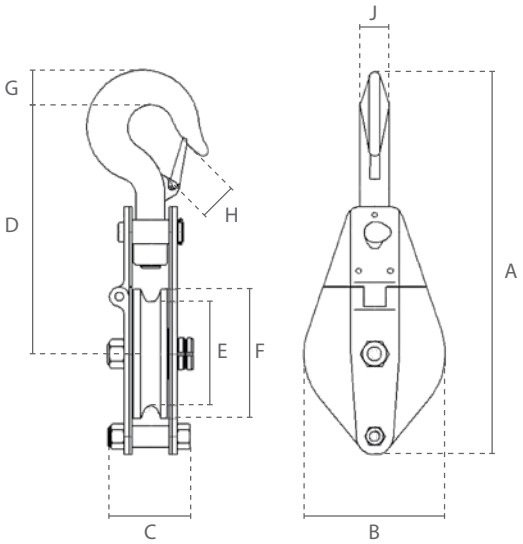

Specificaties / Specifications			
Artikelnummer	Capaciteit	Kabeldiameter	Netto gewicht
Article code	Capacity	Cable diameter	Net weight
	ton	mm	kg
SG.0.KB.0500	0.5	5	2.3
SG.0.KB.1000	1	7	3.8
SG.0.KB.2000	2	13	7.3
SG.0.KB.3200	3.2	15	13.5
SG.0.KB.6400	6.4	18	22

Specificaties / Specifications	
Bedrijfstemperatuur / Operating temperature	-20°C - +40°C

Afmetingen / Dimensions									
Capaciteit / Capacity ton	A	B	C	D	E	F	G	H	J
0.5	261	99	75	173	75	88	21	19	19
1	310	117	84	205	85	105	23	26	20
2	425	200	92	263	150	190	30	27	24
3.2	496	230	108	295	180	220	40	31	28
6.4	655	270	116	375	260	300	47	42	35

Subject to changes without notice. Illustrations for reference only. Always obey the operating instructions.
2023 © DELTA® Hoisting Equipment E3101231455

Klappbare-Umlenkrolle mit Haken / Poulie de renvoi repliable avec crochet

Eigenschaften

- Gehäuse aus Stahl.
- Schnelle Seilmontage durch aufklappbares Design.
- Mit Wirbel-Lasthaken.
- Dauergeschmierte Bolzenlagerung.
- Sicherheits-Design: Seitenplatte lässt sich unter Last nicht öffnen.
- Erfüllt die Maschinenrichtlinie 2006/42/EG. Geliefert mit Prüfzeugnis, CE Konformitätserklärung und Betriebsanleitung.

Caractéristiques

- Boîtier en acier.
- Montage rapide du câble grâce à la conception à charnière.
- Avec crochet de charge pivotant.
- Palier d'axe lubrifié en permanence.
- Exécution de sécurité: La plaque latérale ne peut pas être ouverte sous charge.
- Conforme à la Directive Machines 2006/42/CE. Livré avec certificat de contrôle, déclaration CE de conformité et mode d'emploi.

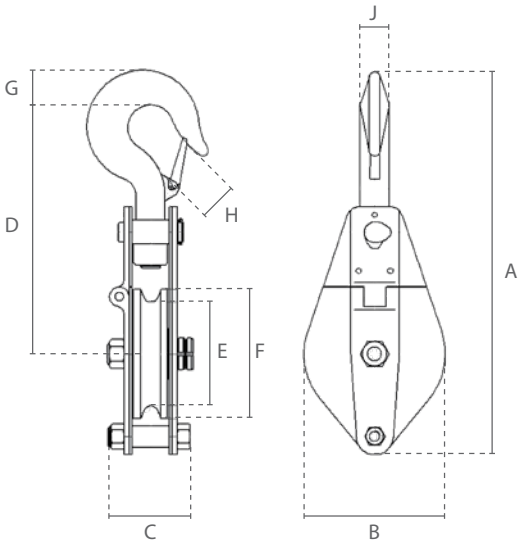

Technische Daten / Spécifications			
Artikelnummer	Tragfähigkeit	Drahtseil Durchmesser	Eigengewicht
Code de l'article	Capacité	Diamètre du câble	Poids net
	ton	mm	kg
SG.0.KB.0500	0.5	5	2.3
SG.0.KB.1000	1	7	3.8
SG.0.KB.2000	2	13	7.3
SG.0.KB.3200	3.2	15	13.5
SG.0.KB.6400	6.4	18	22

Technische Daten / Spécifications	
Einsatztemperatur / Température de fonctionnement	-20°C - +40°C

Abmessungen / Dimensions									
Tragfähigkeit / Capacité ton	A	B	C	D	E	F	G	H	J
0.5	261	99	75	173	75	88	21	19	19
1	310	117	84	205	85	105	23	26	20
2	425	200	92	263	150	190	30	27	24
3.2	496	230	108	295	180	220	40	31	28
6.4	655	270	116	375	260	300	47	42	35

Subject to changes without notice. Illustrations for reference only. Always obey the operating instructions.
2023 © DELTA® Hoisting Equipment E3101231455

Polea con Gancho / Snatch Block

Caracteristicas

- Carcasa de acero.
- Montaje rápido de cables gracias al diseño con bisagras.
- Con gancho de carga giratorio.
- Cojinete del eje lubricado permanentemente.
- Diseño de seguridad: la placa lateral no se puede abrir bajo carga.
- Cumple con la Directiva de Máquinas 2006/42/CE. Se suministra con certificado de pruebas, declaración de conformidad CE e instrucciones de funcionamiento.

Features

- Steel body.
- Quick rope installation due to hinged design.
- With swivel load hook.
- Permanently lubricated pin bearing.
- Safety design: Side plate cannot be opened under load.
- Complies with the Machinery Directive 2006/42/EC. Supplied with test certificate, CE declaration of conformity and operating instructions.

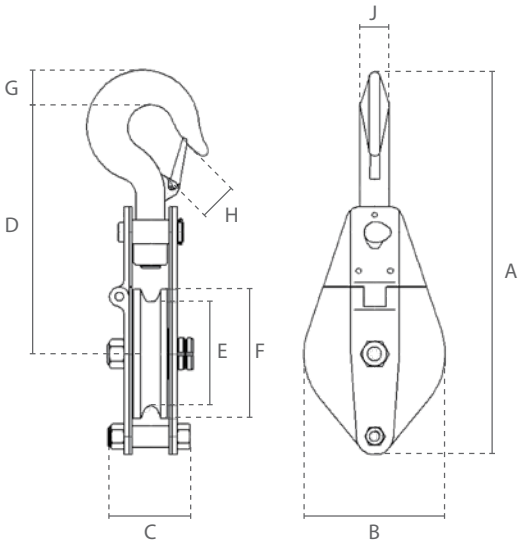

Especificaciones / Specifications			
Código de artículo	Capacidad	El diámetro del cable	Peso neto
Article code	Capacity	Cable diameter	Net weight
	ton	mm	kg
SG.0.KB.0500	0.5	5	2.3
SG.0.KB.1000	1	7	3.8
SG.0.KB.2000	2	13	7.3
SG.0.KB.3200	3.2	15	13.5
SG.0.KB.6400	6.4	18	22

Especificaciones / Specifications	
Temperatura de funcionamiento / Operating temperature	-20°C - +40°C

Dimensiones / Dimensions									
Capacidad / Capacity ton	A	B	C	D	E	F	G	H	J
0.5	261	99	75	173	75	88	21	19	19
1	310	117	84	205	85	105	23	26	20
2	425	200	92	263	150	190	30	27	24
3.2	496	230	108	295	180	220	40	31	28
6.4	655	270	116	375	260	300	47	42	35

Subject to changes without notice. Illustrations for reference only. Always obey the operating instructions.
2023 © DELTA® Hoisting Equipment E3101231455