DELTA®

2022

Uw specialist voor hef- en hijsmiddelen

DELTA® Hijswerktuigen is een Nederlandse producent van DELTA® hef- en hijs producten. De geschiedenis van DELTA® gaat terug naar 1960. Het begon als een klein familie bedrijf, in de Gerard Doustraat 76 te Amsterdam, waarbij DELTA® zich ontwikkeld heeft tot een specialist en bekende naam op het gebied van hef en hijs. Ons magazijn te Zaandam heeft een opslagcapaciteit van 5000 palletplaatsen en is gevuld met een breed assortiment aan DELTA® gecertificeerde producten voor hijsen, heffen, lading verwerking en vastzet systemen. Met behulp van geselecteerde professionele dealers worden DELTA® producten verspreid over de hele wereld en geleverd aan verschillende industrieën zoals bouw, scheepvaart, transport, defensie, theater, on/offshore en nog vele meer.

Veiligheid, kwaliteit en professionaliteit zijn de drie sleutelwoorden in onze aanpak. Veiligheid wordt niet alleen gegarandeerd door kwaliteit maar ook door professionaliteit. Onze expertise in hijs- en hefwerktuigen en onze jarenlange ervaring heeft van ons één van de meest professionele spelers in de markt gemaakt.

Met DELTA® bent u verzekerd van scherpe prijzen, maar aan de kwaliteit wordt niet getornd. Door zorgvuldig en gecontroleerde processen wordt continuïteit in kwaliteit gegarandeerd volgens Europese regelgeving en normen.

DELTA® staat erom bekend solide producten aan te bieden voor scherpe prijzen. Door voortdurend onze voorraadniveaus te controleren en op peil te houden, voorziet DELTA® zijn wereldwijde distributienetwerk te allen tijde met aanzienlijke voorraden. Dit staat garant voor een van de snelste levertijden onder onze collega's. Samen met onze dealers voorzien we ook professionele service na verkoop. Dit maakt ons een van de belangrijkste en meest stabiele leveranciers op de markt.

Your specialist for hoisting and lifting equipment

DELTA® Hoisting equipment is a Dutch manufacturer of DELTA® hoisting and lifting products. The history of DELTA® can be traced back to 1960. Starting from a little family workshop, DELTA® has evolved itself into a specialist and well-known brand in the field of hoisting and lifting equipment. At our state of the art warehouse in Zaandam, Netherlands, we are capable of stocking up to 5000 pallets with an extensive range of certified DELTA® hoisting, lifting, rigging, load handling and securing equipment. These are distributed by specialized, selected dealers throughout the world, who supply several industries from construction, shipping, transportation, defence, theatre, on-offshore and many more.

Safety, quality and professionalism are the three key words in our approach. Safety is one of the main concerns in the world where accidents could be easily encountered. Hoisting and lifting jobs are no stranger to risks. In our opinion, safety can only be guaranteed by quality as well as professionalism. Our expertise and our long-acquired experience have helped us to become one of the most professional parties in this field of work.

With DELTA® you can rest assured of obtaining the best value for your money, without quality being compromised. With our efficient and well-controlled process, we safeguard continuity in our product quality according to European laws and standards.

In addition, DELTA® is known for offering fast solutions with a solid quality at a competitive price. This made us one of the most important and stable suppliers in the market. By constantly maintaining and monitoring our inventory levels, DELTA® provides its extensive worldwide distribution network with substantial stock levels at all times. This guarantees one of the fastest delivery times among our peers and together with our dealers we can provide professional after sales support.

DELTA® HOISTING EQUIPMENT

Uiterdijk 6-7
1505 GW Zaandam
Nederland / Netherlands

verkoop@deltahoist.com
sales@deltahoist.com

+31 2062 66666
www.deltahoist.com

Uw wederverkoper / Your dealer

Editie 2022 / Edition 2022

Op al onze aanbiedingen en leveringen zijn onze algemene leverings- en betalingsvoorwaarden bij voorrang van toepassing. De afgebeelde producten kunnen afwijken. Zet- en drukfouten zijn voorbehouden. Alle rechten voorbehouden. Niets uit deze uitgave mag worden verveelvoudigd, zonder voorafgaande schriftelijke toestemming van DELTA® hijswerktuigen.
All our offers and sales are subject to our general terms and conditions of sales. These terms shall prevail over any conflicting terms appearing in your purchase order or any other document issued by you and all such conflicting terms are hereby expressly rejected. The depicted products may differ. Typesetting and printing errors reserved. All rights reserved. No part of this publication may be reproduced without prior written consent of DELTA® hoisting equipment.

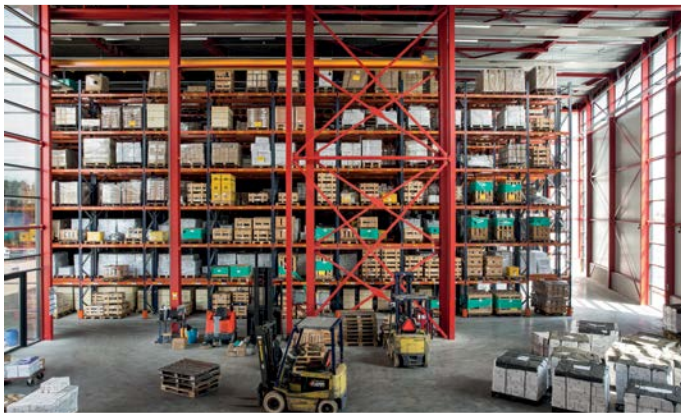

Subject to changes without notice. Illustrations for reference only. Always obey the operating instructions.
2022 © DELTA® Hoisting Equipment E0308221101

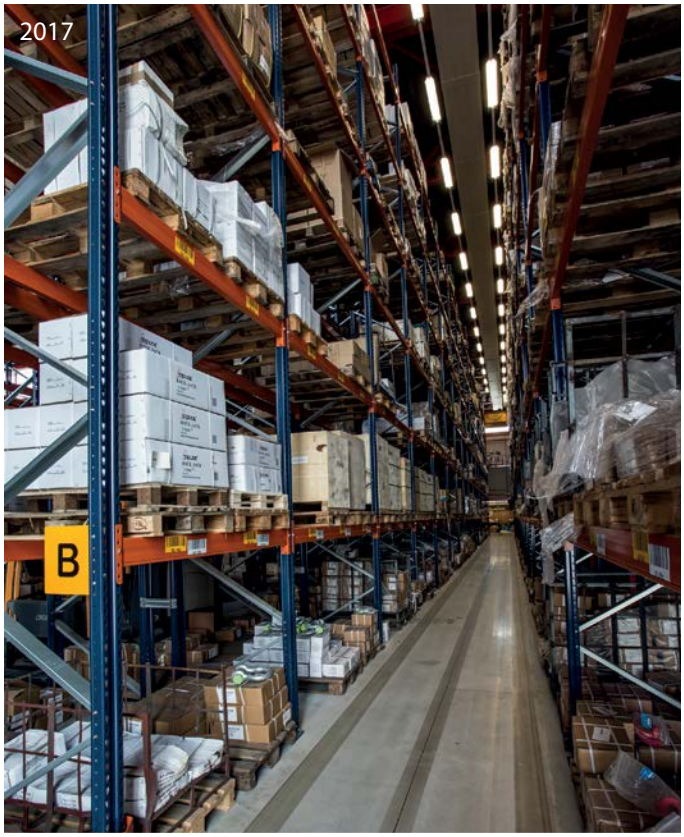

Subject to changes without notice. Illustrations for reference only. Always obey the operating instructions.
2022 © DELTA® Hoisting Equipment E0308221101

Inhoudsopgave / Table of contents

vanaf pagina / from page 3

vanaf pagina / from page 16

vanaf pagina / from page 29

vanaf pagina / from page 35

vanaf pagina / from page 51

vanaf pagina / from page 61

vanaf pagina / from page 67

vanaf pagina / from page 78

vanaf pagina / from page 97

vanaf pagina / from page 76

vanaf pagina / from page 83

vanaf pagina / from page 98

Subject to changes without notice. Illustrations for reference only. Always obey the operating instructions.
2022 © DELTA® Hoisting Equipment E0308221053

vanaf pagina
from page 101

vanaf pagina
from page 109

vanaf pagina
from page 112

vanaf pagina
from page 106

vanaf pagina
from page 119

vanaf pagina
from page 135

vanaf pagina
from page 143

vanaf pagina
from page 145

vanaf pagina
from page 149

vanaf pagina
from page 155

vanaf pagina
from page 153

vanaf pagina
from page 154

Subject to changes without notice. Illustrations for reference only. Always obey the operating instructions.
2022 © DELTA® Hoisting Equipment E0308221053

DELTA®

Electrische Kettingtakels / Electric Chain Hoists

Inhoudsopgave / Table of contents

Premium Electrische Kettingtakel DEH
Premium Electric Chain Hoist DEH
vanaf pagina 3 / from page 3

Afstandsbediening DEH
Remote Control DEH
vanaf pagina 8 / from page 8

Electrische Kettingtakel DTS
Electric Chain Hoist DTS
vanaf pagina 9 / from page 9

Afstandsbediening DTS
Remote Control DTS
vanaf pagina 14 / from page 14

Electrische Kettingtakel DMS
Electric Chain Hoist DMS
vanaf pagina 19 / from page 19

Electrische Kettingtakel US
Electric Chain Hoist US
vanaf pagina 22 / from page 22

Afstandsbediening US
Remote Control US
vanaf pagina 24 / from page 24

Batterij Kettingtakel
Battery Chain Hoist
vanaf pagina 27 / from page 27

Pneumatische Kettingtakel
Pneumatic Chain Hoist
vanaf pagina 29 / from page 29

Subject to changes without notice. Illustrations for reference only. Always obey the operating instructions.
2022 © DELTA® Hoisting Equipment E0208221612

Premium Electrische Kettingtakel DEH / Premium Electric Chain Hoist DEH

DH.0.DEH

Eigenschappen

- Robuuste constructie.
- Geschikt voor een breed scala aan industriële toepassingen.
- Wartel lasthaak met veiligheidsklep.
- Eenvoudig te demonteren voor onderhoudsdoeleinden.
- Met SIEMENS / EATON besturingssysteem.
- Permanent gesmeerde transmissie, zorgt voor een soepele en stille werking.
- Geleverd met bedieningsschakelaar, voedingskabel en kettingbak.
- Voldoet aan de Machinerichtlijn 2006/42/EG. Geleverd met testcertificaat, CE-conformiteitsverklaring en gebruiksaanwijzing.

Features

- Robust housing.
- Suitable for a wide range of industrial applications.
- Swivel load hook with safety latch.
- Easy to disassemble for maintenance purposes.
- Control system with SIEMENS / EATON relais.
- Permanently lubricated transmission, ensures smooth and quiet operation.
- Supplied with control switch, power cable and chain container.
- Complies with the Machinery Directive 2006/42/EC. Supplied with test certificate, CE declaration of conformity and operating instructions.

Specificaties / Specifications							
Artikel nummer	Capaciteit	Hijssnelheid	Hijsketting	Parten	Energie verbruik	Netto gewicht	Extra gewicht
Article code	Capacity	Lifting speed	Load chain	Chains falls	Power output	Net weight	Extra weight
	ton	m/min	Øxmm		kW	kg	kg/m
DH.0.DEH.001253	0.125	8/2	4 x 12	1	0.4/0.1	22	0.4
DH.0.DEH.002503	0.25	8/2	4 x 12	1	0.4/0.1	22	0.4
DH.0.DEH.00503	0.5	8/2	5 x 15	1	0.72/0.18	33	0.7
DH.0.DEH.01003	1	8/2	7.1 x 21	1	1.6/0.4	56	1.1
DH.0.DEH.02003	2	4/1	7.1 x 21	2	1.6/0.4	58	2.2

Specificaties / Specifications	
Voltage / Operating voltage	400-440V / 50Hz / 3Ph (met electrische loopkat alleen 400V / with electric trolley only 400V)
Hijssnelheid / Lifting speed	Dubbele snelheid / Double speed
Hijsketting / Load chain	Lastketting volgens EN 818-7-DAT/DT / Load chain according to EN 818-7-DAT/DT
Stuurkabel / Control cable	Standaard ≈6 meter / Standard ≈6 meter
Stroomkabel / Power cable	≈1 meter zonder stekker / ≈1 meter without plug
Behuizing bescherming / Housing protection	IP 55
Besturing bescherming / Control protection	IP 65
Classificatie / Classification	M5/2m (ISO/FEM)
Inschakelduur / Starts per uur / Duty cycle / Starts per hour	40% / 240
Isolatieklasse / Insulation class	F
Bedrijfstemperatuur / Operating temperature	-10°C - +40°C
Lading type / Load type	Alleen voor goederen, niet geschikt om personen te hijsen / Goods, may not be used to lift people

Beveiliging / Protection	
Schakelaar / Control switch	24V schakelaar met noodstop / 24V pendant control switch with emergency stop button
Overlastbeveiliging / Overload protection	Extern instelbare slipkoppeling / Externally adjustable slip clutch
Rem / Brake	Elektromagnetische veerdrukrem, houdt de lading ook bij stroomuitval stevig vast / Electromagnetic spring pressure brake, holds the load in the event of power failure
Eindschakelaar / Limit switch	Electro-mechanische hoogste en laagste eindschakelaar / Electro-mechanical upper and lower limit switch
Thermische bescherming / Thermal protection	Beschermd door warmtesensor / Protected through heat sensor

Subject to changes without notice. Illustrations for reference only. Always obey the operating instructions.
2022 © DELTA® Hoisting Equipment E3008221543

Watch the product video!

** click on the link **

Nederlands	*https://youtu.be/zyZp5x0Ogd8*
English	*https://youtu.be/PmDD7nsrIGw*
Deutsch	*https://youtu.be/hD-nbCQm3P8*
Français	*https://youtu.be/JlnvP16ODNw*
Español	*https://youtu.be/00VBnFyTmB0*
Italiano	*https://youtu.be/Yp41sYjcEyw*
Dansk	*https://youtu.be/f1ZN2H3hfcc*
Suomalainen	*https://youtu.be/pGAGfRgnhuk*

Subject to changes without notice. Illustrations for reference only. Always obey the operating instructions.
2022 © DELTA® Hoisting Equipment E3008221607

Premium Electrische Kettingtakel DEH / Premium Electric Chain Hoist DEH

DH.0.DET.LLS

optioneel
optional

RUD
lastketting
load chain

DH.0.DED

optioneel
optional

DH.0.DEY

Eigenschappen

- Electrische kettingtakel gemonteerd op een (electrische) loopkat met een lage bouwhoogte.
- Gebalanceerde steunwielen maken het mogelijk om soepel over de balk te bewegen.
- Afbreukbeveiligingsbeugels dienen als val-, breek- en stootbeveiliging. Bovendien uitgerust met kantelbeveiliging.
- Permanent gesmeerde, kogel gelagerde wielen zorgen voor een soepele verplaatsing.
- Geschikt voor de meeste I- en H-balken.

Features

- Electric chain hoist mounted on low headroom (electric) trolley.
- Balance support wheels enable smooth travelling along the beam.
- Safety bars serve as fall-, breaking- and impact protection. Additionally equipped with tilting protection.
- Permanently lubricated, ball bearing mounted wheels allow for smooth traversing.
- Suitable for most I- and H-beam profiles.

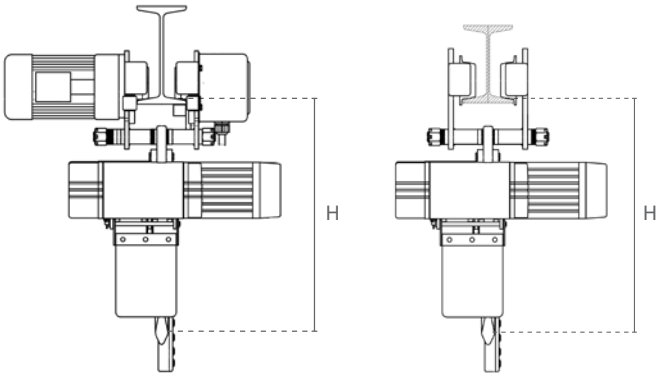

Specificaties / Specifications						
Artikel nummer	Capaciteit	Rijsnelheid	Energie verbruik loopkat	Balkbreedte	Netto gewicht	Min. hoogte (H)
Article code	Capacity	Traversing speed	Power output trolley	Beam width	Net weight	Min. height (H)
	ton	m/min	kW	mm	kg	mm
DH.0.DED.001253	0.125	20/6.7	0.2/0.07	74-300	55	438
DH.0.DED.002503	0.25	20/6.7	0.2/0.07	74-300	55	438
DH.0.DED.00503	0.5	20/6.7	0.2/0.07	74-300	66	480
DH.0.DED.01003	1	20/6.7	0.2/0.07	74-300	89	578
DH.0.DED.02003	2	20/6.7	0.4/0.13	74-300	98	670

Specificaties / Specifications				
Artikel nummer	Capaciteit	Balkbreedte	Netto gewicht	Min. hoogte (H)
Article code	Capacity	Beam width	Net weight	Min. height (H)
	ton	mm	kg	mm
DH.0.DEY.001253	0.125	74-300	29	438
DH.0.DEY.002503	0.25	74-300	29	438
DH.0.DEY.00503	0.5	74-300	40	480
DH.0.DEY.01003	1	74-300	63	578
DH.0.DEY.02003	2	74-300	70	670

Subject to changes without notice. Illustrations for reference only. Always obey the operating instructions.
2022 © DELTA® Hoisting Equipment E3008221543

Premium Electrische Kettingtakel DEH / Premium Electric Chain Hoist DEH

Eenvoudig uitwisselbare relais gemonteerd op een stalen plaat / Easily exchangeable relais mounted on a steel plate

NEW 2022

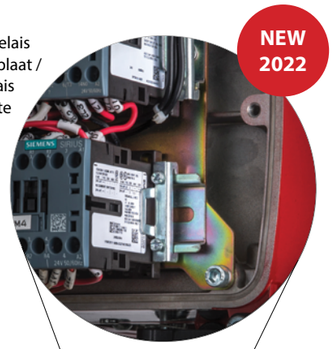

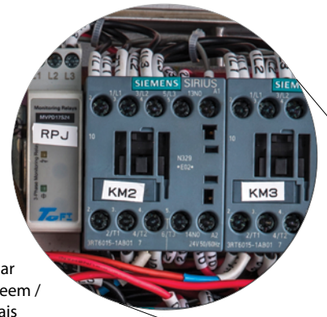

Betrouwbaar besturingssysteem / Reliable relais

EATON
125 kg
250 kg

SIEMENS
500 kg
1000 kg
2000 kg

2e generatie / 2nd generation -2022-

NEW 2022

Eenvoudige plug&play-aansluitingen / Easy plug&play connections

Hoogste en laagste micro-eindschakelaar / Upper and lower limit micro switch

NEW 2022

Hoogwaardige, duurzame kettingeindstop / High quality, durable chain end buffer

Subject to changes without notice. Illustrations for reference only. Always obey the operating instructions.
2022 © DELTA® Hoisting Equipment E0202221450

Electrische Kettingtakels / Electric Chain Hoists

Premium Electrische Kettingtakel DEH / Premium Electric Chain Hoist DEH

Eenvoudig bereikbare en verstelbare slipkoppeling / Easily reachable and adjustable slip clutch

RUD® hijsketting / RUD® load chain

NEW 2022

Kettinggeleider eenvoudig toegankelijk voor onderhoudsdoeleinden / Chain guide easily accessible for maintenance purposes

NEW 2022

Vernieuwde ergonomische bediening / Updated ergonomic control

NEW 2022

Vernieuwde versnellingsbak / Updated gearbox

NEW 2022

Vernieuwde kettingbak / Updated chain bucket

Subject to changes without notice. Illustrations for reference only. Always obey the operating instructions.
2022 © DELTA® Hoisting Equipment E0202221450

Premium Electrische Kettingtakel DEH / Premium Electric Chain Hoist DEH

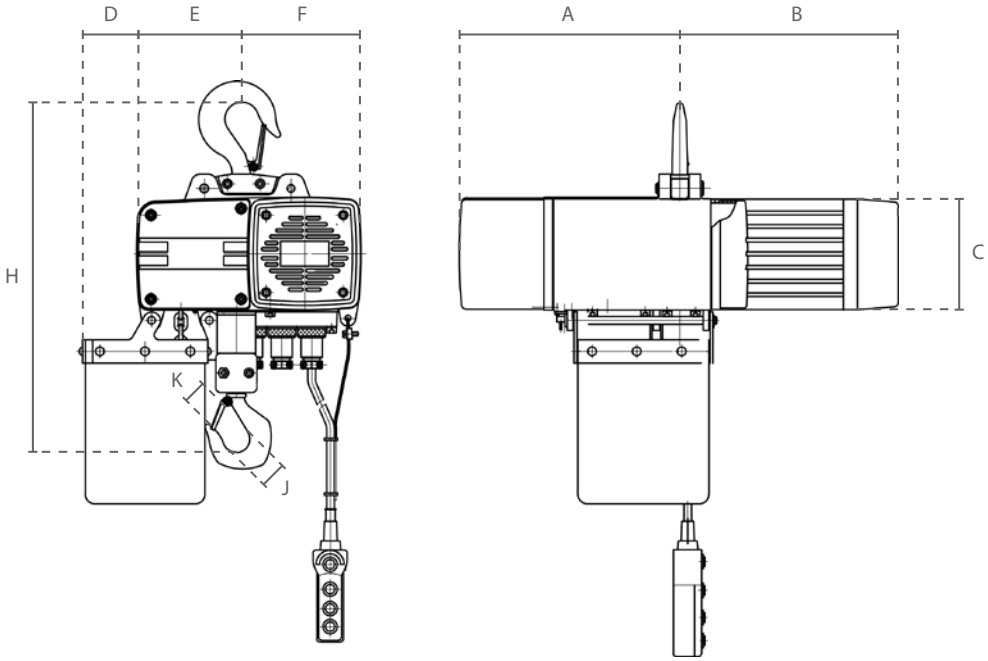

Artikel nummer / Article code	Afmetingen / Dimensions A	B	C	D	E	F	H	J	K
DH.0.DEH.001253	211	228	115	57	114	123	420	40	23
DH.0.DEH.002503	211	228	115	57	114	123	420	40	23
DH.0.DEH.00503	231	204	165	62	118	162	465	40	27
DH.0.DEH.01003	264	245	175	67	128	187	575	45	31
DH.0.DEH.02003	264	245	175	89	150	165	690	53	38

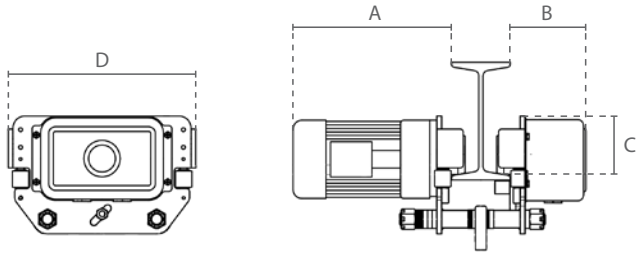

DH.0.DET

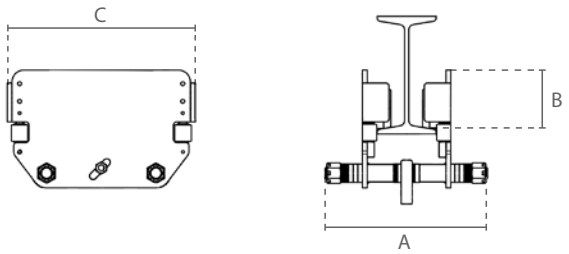

DH.0.026

Artikel nummer / Article code	Specificaties / Specifications: Capaciteit / Capacity (ton)	Min. radius (m)	Wiel diameter / Wheel diameter (mm)	Netto gewicht / Net weight (kg)	Afmetingen / Dimensions A	B	C	D
DH.0.DET.0122	0.125	2.5	68	33	336	131	97	320
DH.0.DET.0252	0.25	2.5	68	33	336	131	97	320
DH.0.DET.0502	0.5	2.5	68	33	336	131	97	320
DH.0.DET.1002	1	2.5	68	33	336	131	97	340
DH.0.DET.2002	2	2.5	75	40	338	132	113	340

Artikel nummer / Article code	Specificaties / Specifications: Capaciteit / Capacity (ton)	Min. radius (m)	Wiel diameter / Wheel diameter (mm)	Netto gewicht / Net weight (kg)	Afmetingen / Dimensions A	B	C
DH.0.02600125	0.125	2.5	68	7	424	75	270
DH.0.02600250	0.25	2.5	68	7	424	75	270
DH.0.02600500	0.5	2.5	68	7	424	75	270
DH.0.02601000	1	2.5	68	7	424	75	270
DH.0.02602000	2	2.5	75	12	424	75	270

Subject to changes without notice. Illustrations for reference only. Always obey the operating instructions.
2022 © DELTA® Hoisting Equipment E3008221543

Afstandsbediening / Remote Control

geschikt voor /
suitable for

Eigenschappen

- Alleen geschikt voor de DELTA® kettingtakel model DEH.
- Kan achteraf worden gemonteerd en afwisselend worden gebruikt met de stuurkabel.
- Lichte, maar robuuste zender uitgerust met noodstop.
- Afmetingen zender (LxBxH): 205 x 60 x 53
- Afmetingen ontvanger (LxBxH): 205 x 86 x 130
- Voldoet aan de Machinerichtlijn 2006/42/EG.

Features

- Only suitable for the DELTA® chain hoist model DEH.
- Can be retrofitted and used alternately with the control cable through plug&play connection.
- Light, yet robust transmitter equipped with emergency stop button.
- Dimensions transmitter (LxWxH): 205 x 60 x 53
- Dimensions receiver (LxWxH): 205 x 86 x 130
- Complies with the Machinery Directive 2006/42/EC.

Eenvoudige plug&play-aansluiting /
Easy plug&play connection

Specificaties / Specifications		
	Zender	Ontvanger
	Transmitter	Receiving Unit
Besturing bescherming / Control protection	IP 65	
Operatiebereik vrije ruimte / Operation distance in open space	100 m	
Bedrijfstemperatuur / Operating temperature	-10°C - +40°C	
Netto gewicht / Net weight	0.3 kg	0.4 kg
Stroomvoorziening / Power supply	3V (2x AA)	18V - 65V

Specificaties / Specifications			
Artikel nummer	Takles	Functies	Hijssnelheid type
Article code	Hoists	Functions	Lifting speed type
DH.RC.0202	1	2	2
DH.RC.0402	1	4	2
DH.RC.C.2.0202	2	2	2
DH.RC.C.2.0402	2	4	2
DH.RC.C.4.0202	4	2	2
DH.RC.C.4.0402	4	4	2

2 = twee knoppen / two buttons ↕
4 = vier knoppen / four buttons ↕↔

1 = enkele snelheid / single speed
2 = dubbele snelheid / double speed

Subject to changes without notice. Illustrations for reference only. Always obey the operating instructions.
2022 © DELTA® Hoisting Equipment E0108220934

Electrische Kettingtakel SG.DTS / Electric Chain Hoist SG.DTS

Eigenschappen

- Robuuste aluminium behuizing.
- Geschikt voor een breed scala aan industriële toepassingen.
- Wartel lasthaak met veiligheidsklep.
- Eenvoudig te demonteren voor onderhoudsdoeleinden.
- Met SIEMENS besturingssysteem.
- Permanent gesmeerde transmissie, zorgt voor een soepele en stille werking.
- Geleverd met bedieningsschakelaar, voedingskabel en kettingbak.
- Voldoet aan de Machinerichtlijn 2006/42/EG. Geleverd met testcertificaat, CE-conformiteitsverklaring en gebruiksaanwijzing.

Features

- Robust aluminium housing.
- Suitable for a wide range of industrial applications.
- Swivel load hook with safety latch.
- Easy to disassemble for maintenance purposes.
- Control system with SIEMENS relais.
- Permanently lubricated transmission, ensures smooth and quiet operation.
- Supplied with control switch, power cable and chain container.
- Complies with the Machinery Directive 2006/42/EC. Supplied with test certificate, CE declaration of conformity and operating instructions.

optioneel
optional

RUD
lastketting
load chain

SG.0.DTS

Specificaties / Specifications							
Artikel nummer	Capaciteit	Hijssnelheid	Hijsketting	Parten	Energie verbruik	Netto gewicht	Extra gewicht
Article code	Capacity	Lifting speed	Load chain	Chains falls	Power output	Net weight	Extra weight
	ton	m/min	Øxmm		kW	kg	kg/m
SG.0.DTS.00251	0.25	7	5 x 15	1	0.45	42	0.7
SG.0.DTS.00252	0.25	7/2.3	5 x 15	1	0.45/0.15	50	0.7
SG.0.DTS.00501	0.5	7.6	6.3 x 19	1	0.9	43	0.9
SG.0.DTS.00502	0.5	7.6/2.5	6.3 x 19	1	0.9/0.3	51	0.9
SG.0.DTS.01001	1	5	8 x 24	1	1.1	45	1.5
SG.0.DTS.01002	1	5/1.7	8 x 24	1	1.1/0.37	57	1.5
SG.0.DTS.02201	2	2.5	8 x 24	2	1.1	51	3
SG.0.DTS.02202	2	2.5/0.85	8 x 24	2	1.1/0.37	64	3
SG.0.DTS.02101	2	5.3	10 x 30.2	1	3	94	2.2
SG.0.DTS.02102	2	5.3/1.8	10 x 30.2	1	3/1	116	2.2
SG.0.DTS.03001	3	6	11.2 x 34	1	3	94	2.7
SG.0.DTS.03002	3	6/2	11.2 x 34	1	3/1	116	2.7
SG.0.DTS.05001	5	3	11.2 x 34	2	3	108	5.4
SG.0.DTS.05002	5	3/1	11.2 x 34	2	3/1	130	5.4
SG.0.DTS.07501	7.5	2	11.2 x 34	3	3	159	8.1
SG.0.DTS.07502	7.5	2/0.6	11.2 x 34	3	3/1	184	8.1
SG.0.DTS.10001	10	3	11.2 x 34	4	2x3	219	10.8
SG.0.DTS.10002	10	3/1	11.2 x 34	4	2x3/1	263	10.8
SG.0.DTS.15001	15	2	11.2 x 34	6	2x3	262	16.2
SG.0.DTS.15002	15	2/0.6	11.2 x 34	6	2x3/1	335	16.2

Specificaties / Specifications	
Voltage / Operating voltage	400-440V / 50Hz / 3Ph (met electrische loopkat alleen 400V / with electric trolley only 400V)
Hijssnelheid / Lifting speed	Enkele of dubbele snelheid / Single or double speed
Hijsketting / Load chain	Lastketting volgens EN 818-7-DAT/DT / Load chain according to EN 818-7-DAT/DT
Stuurkabel / Control cable	Standaard ≈6 meter / Standard ≈6 meter
Stroomkabel / Power cable	≈1 meter zonder stekker / ≈1 meter without plug
Behuizing bescherming / Housing protection	IP 55
Besturing bescherming / Control protection	IP 65
Classificatie / Classification	M5/2m (ISO/FEM)
Inschakelduur / Starts per uur / Duty cycle / Starts per hour	40% / 240
Isolatieklasse / Insulation class	F
Bedrijfstemperatuur / Operating temperature	-10°C - +40°C
Lading type / Load type	Alleen voor goederen, niet geschikt om personen te hijsen / Goods, may not be used to lift people

Subject to changes without notice. Illustrations for reference only. Always obey the operating instructions.
2022 © DELTA® Hoisting Equipment E0308220933

Electrische Kettingtakel SG.DTS / Electric Chain Hoist SG.DTS

Beveiliging / Protection	
Schakelaar / Control switch	24V schakelaar met noodstop / 24V pendant control switch with emergency stop button
Overlastbeveiliging / Overload protection	Extern instelbare slipkoppeling / Externally adjustable slip clutch
Rem / Brake	Elektromagnetische veerdrukrem, houdt de lading ook bij stroomuitval stevig vast / Electromagnetic spring pressure brake, holds the load in the event of power failure
Eindschakelaar / Limit switch	Electro-mechanische hoogste en laagste eindschakelaar / Electro-mechanical upper and lower limit switch
Thermische bescherming / Thermal protection	Beschermd door warmtesensor / Protected through heat sensor

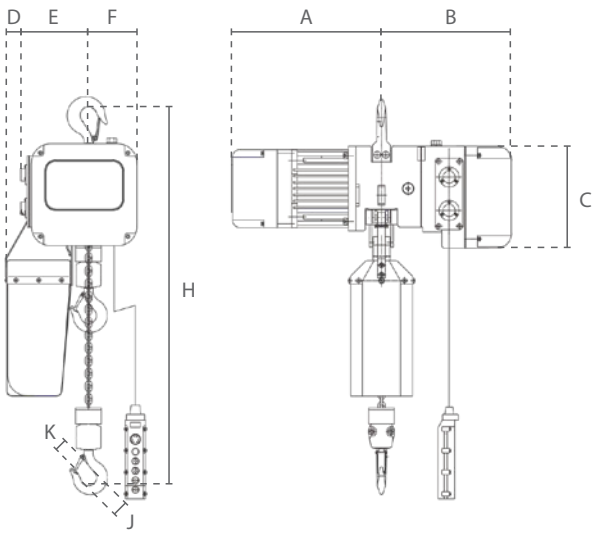

0.25 - 7.5 ton

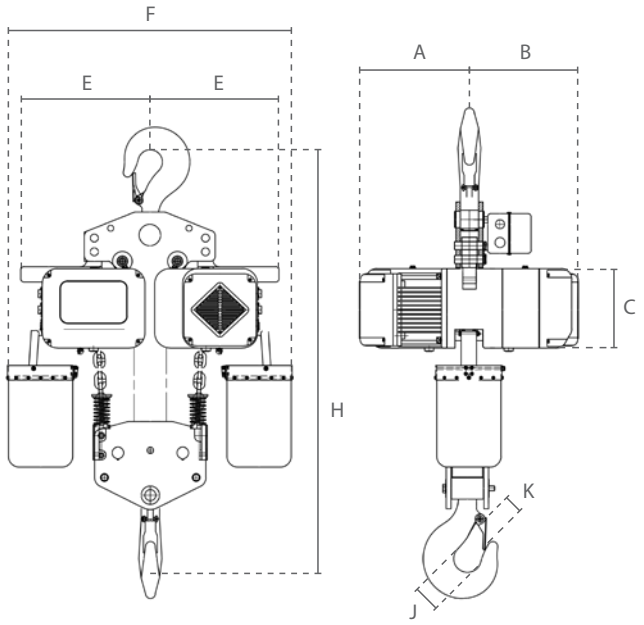

10 - 15 ton

SG.0.DXX.XXXX1 = enkele snelheid / single speed
SG.0.DXX.XXXX2 = dubbele snelheid / double speed

Afmetingen / Dimensions									
Artikel nummer / Article code	A	B	C	D	E	F	H	J	K
SG.0.DTS.00251	282	307	214	80	142	102	460	40	25
SG.0.DTS.00252	307	307	214	80	142	102	460	40	25
SG.0.DTS.00501	302	307	214	80	142	102	470	40	25
SG.0.DTS.00502	334	307	214	80	142	102	470	40	25
SG.0.DTS.01001	302	307	214	80	142	102	520	45	31
SG.0.DTS.01002	354	307	214	80	142	102	520	45	31
SG.0.DTS.02201	302	307	214	80	185	59	760	53	38
SG.0.DTS.02202	354	307	214	80	185	59	760	53	38
SG.0.DTS.02101	358	336	260	80	185	165	695	53	38
SG.0.DTS.02102	481	336	260	80	185	165	695	53	38
SG.0.DTS.03001	358	336	260	80	185	165	695	53	38
SG.0.DTS.03002	481	336	260	80	185	165	695	53	38
SG.0.DTS.05001	358	336	260	80	240	110	910	75	52
SG.0.DTS.05002	481	336	260	80	240	110	910	75	52
SG.0.DTS.07501	358	336	260	80	240	110	910	75	55
SG.0.DTS.07502	481	336	260	80	240	110	910	75	55
SG.0.DTS.10001	358	336	260	-	370	950	1300	80	60
SG.0.DTS.10002	481	336	260	-	370	950	1300	80	60
SG.0.DTS.15001	358	336	260	-	370	950	1250	112	102
SG.0.DTS.15002	481	336	260	-	370	950	1250	112	102

Subject to changes without notice. Illustrations for reference only. Always obey the operating instructions.
2022 © DELTA® Hoisting Equipment E0308220933

Electrische Kettingtakel SG.DTS / Electric Chain Hoist SG.DTS

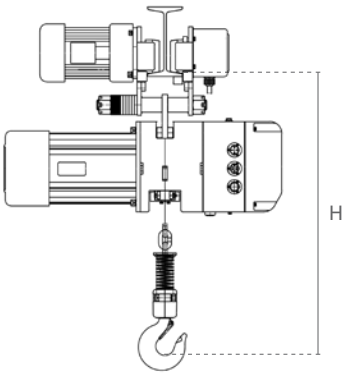

optioneel
optional

SG.0.DTD

Eigenschappen

- Electrische kettingtakel gemonteerd op een (electrische) loopkat met een lage bouwhoogte.
- Gebalanceerde steunwielen maken het mogelijk om soepel over de balk te bewegen.
- Afbreukbeveiligingsbeugels dienen als val-, breek- en stootbeveiliging. Bovendien uitgerust met kantelbeveiliging.
- Permanent gesmeerde, kogel gelagerde wielen zorgen voor een soepele verplaatsing.
- Geschikt voor de meeste I- en H-balken.

Features

- Electric chain hoist mounted on low headroom (electric) trolley.
- Balance support wheels enable smooth travelling along the beam.
- Safety bars serve as fall-, breaking- and impact protection. Additionally equipped with tilting protection.
- Permanently lubricated, ball bearing mounted wheels allow for smooth traversing.
- Suitable for most I- and H-beam profiles.

Specificaties / Specifications						
Artikel nummer	Capaciteit	Rijsnelheid	Energie verbruik loopkat	Balkbreedte	Netto gewicht	Min. hoogte (H)
Article code	Capacity	Traversing speed	Power output trolley	Beam width	Net weight	Min. height (H)
	ton	m/min	kW	mm	kg	mm
SG.0.DTD.00251	0.25	13.5	0.2	74-300	66	480
SG.0.DTD.00252	0.25	20/6.7	0.2/0.07	74-300	81	480
SG.0.DTD.00501	0.5	13.5	0.2	74-300	69	480
SG.0.DTD.00502	0.5	20/6.7	0.2/0.07	74-300	84	480
SG.0.DTD.01001	1	13.5	0.2	74-300	71	510
SG.0.DTD.01002	1	20/6.7	0.2/0.07	74-300	90	510
SG.0.DTD.02201	2	13.5	0.4	74-300	87	695
SG.0.DTD.02202	2	20/6.7	0.4/0.13	74-300	104	695
SG.0.DTD.02101	2	13.5	0.4	74-300	146	665
SG.0.DTD.02102	2	20/6.7	0.4/0.13	74-300	172	665
SG.0.DTD.03001	3	13.5	0.4	88-300	146	665
SG.0.DTD.03002	3	18/6	0.4/0.13	88-300	172	665
SG.0.DTD.05001	5	13.5	0.75	88-300	176	885
SG.0.DTD.05002	5	18/6	0.75/0.25	88-300	206	885
SG.0.DTD.07501	7.5	11	0.75	150-220	231	1035
SG.0.DTD.07502	7.5	11/3.5	0.75	150-220	256	1035
SG.0.DTD.10001	10	11	0.75	150-220	341	1100
SG.0.DTD.10002	10	11/3.5	0.75	150-220	385	1100
SG.0.DTD.15001	15	11	2x0.75	150-220	400	1250
SG.0.DTD.15002	15	11/3.5	2x0.75	150-220	473	1250

Subject to changes without notice. Illustrations for reference only. Always obey the operating instructions.
2022 © DELTA® Hoisting Equipment E0308220933

Electrische Kettingtakel SG.DTS / Electric Chain Hoist SG.DTS

Specificaties / Specifications				
Artikel nummer	Capaciteit	Balkbreedte	Netto gewicht	Min. hoogte (H)
Article code	Capacity	Beam width	Net weight	Min. height (H)
	ton	mm	kg	mm
SG.0.DTY.00251	0.25	74-300	64	480
SG.0.DTY.00252	0.25	74-300	72	480
SG.0.DTY.00501	0.5	74-300	65	480
SG.0.DTY.00502	0.5	74-300	73	480
SG.0.DTY.01001	1	74-300	67	510
SG.0.DTY.01002	1	74-300	79	510
SG.0.DTY.02201	2	74-300	73	695
SG.0.DTY.02202	2	74-300	86	695
SG.0.DTY.02101	2	88-300	136	665
SG.0.DTY.02102	2	88-300	158	665
SG.0.DTY.03001	3	88-300	136	665
SG.0.DTY.03002	3	88-300	158	665
SG.0.DTY.05001	5	88-300	152	885
SG.0.DTY.05002	5	88-300	174	885

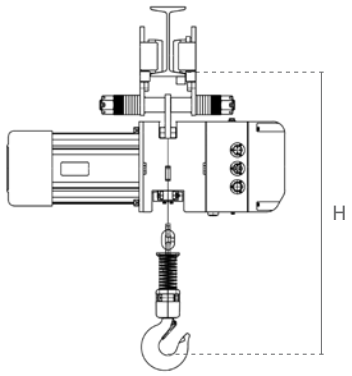

SG.0.DTY

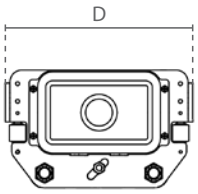

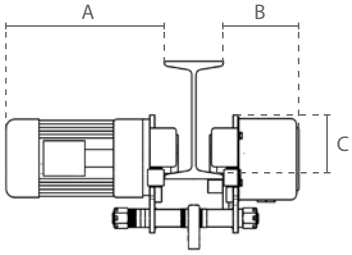

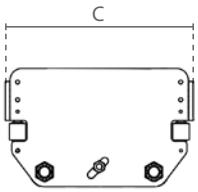

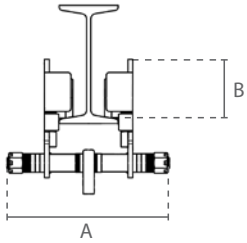

SG.0.DXX.XXXX1 = enkele snelheid / single speed
SG.0.DXX.XXXX2 = dubbele snelheid / double speed

SG.0.DHM

SG.0.026

Specificaties / Specifications					Afmetingen / Dimensions			
Artikel nummer	Capaciteit	Min. radius	Wiel diameter	Netto gewicht				
Article code	Capacity	Min. radius	Wheel diameter	Net weight	A	B	C	D
	ton	m	mm	kg				
SG.0.DHM.00251	0.25	2.5	68	24	296	130	97	340
SG.0.DHM.00252	0.25	2.5	68	31	336	130	97	340
SG.0.DHM.00501	0.5	2.5	68	26	296	130	97	340
SG.0.DHM.00502	0.5	2.5	68	33	336	130	97	340
SG.0.DHM.01001	1	2.5	68	26	296	130	97	340
SG.0.DHM.01002	1	2.5	68	33	336	130	97	340
SG.0.DHM.02201	2	2.5	75	36	323	132	113	340
SG.0.DHM.02202	2	2.5	75	40	338	132	113	340
SG.0.DHM.02101	2	5	96	52	325	135	133	370
SG.0.DHM.02102	2	5	96	56	340	135	133	370
SG.0.DHM.03001	3	5	96	52	325	135	133	370
SG.0.DHM.03002	3	5	96	56	340	135	133	370
SG.0.DHM.05001	5	5	110	68	360	135	140	410
SG.0.DHM.05002	5	5	110	76	410	135	140	410
SG.0.DHM.07501	7.5	2	140	72	260	170	150	400
SG.0.DHM.10001	10	3	175	122	260	170	175	500
SG.0.DHM.15001	15	5	140	138	260	170	150	900

Specificaties / Specifications					Afmetingen / Dimensions		
Artikel nummer	Capaciteit	Min. radius	Wiel diameter	Netto gewicht			
Article code	Capacity	Min. radius	Wheel diameter	Net weight	A	B	C
	ton	m	mm	kg			
SG.0.02600250	0.25	2.5	68	22	424	75	270
SG.0.02600500	0.5	2.5	68	22	424	75	270
SG.0.02601000	1	2.5	68	22	424	75	270
SG.0.02602200	2	2.5	75	22	424	75	270
SG.0.02602100	2	5	96	42	466	110	330
SG.0.02603000	3	5	96	42	466	110	330
SG.0.02605000	5	5	110	44	466	110	334

Subject to changes without notice. Illustrations for reference only. Always obey the operating instructions.
2022 © DELTA® Hoisting Equipment E0308220933

Electrische Kettingtakel SG.DTS / Electric Chain Hoist SG.DTS

SIEMENS besturingssysteem /
SIEMENS relais

Hoogste en laagste micro-eindschakelaar /
Upper and lower limit micro switch

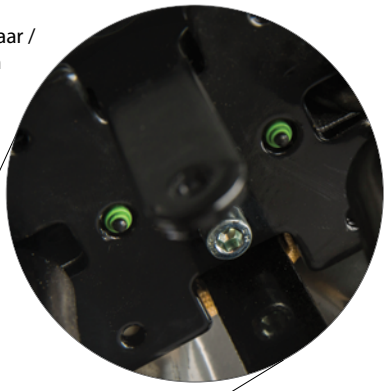

RUD® hijsketting /
RUD® load chain

Eenvoudige plug&play-aansluitingen /
Easy plug&play connections

Hoogwaardige, duurzame ketting eindstop /
High quality, durable chain end buffer

Subject to changes without notice. Illustrations for reference only. Always obey the operating instructions.
2022 © DELTA® Hoisting Equipment E0308220933

Afstandsbediening / Remote Control

geschikt voor / suitable for

Eigenschappen

- Alleen geschikt voor de DELTA® kettingtakels model DTS en DMS.
- Kan achteraf worden gemonteerd en afwisselend worden gebruikt met de stuurkabel.
- Lichte, maar robuuste zender uitgerust met noodstop.
- Afmetingen zender (LxBxH): 205 x 60 x 53
- Afmetingen ontvanger (LxBxH): 205 x 86 x 130
- Voldoet aan de Machinerichtlijn 2006/42/EG.

Features

- Only suitable for the DELTA® chain hoists model DTS and DMS.
- Can be retrofitted and used alternately with the control cable through plug&play connection.
- Light, yet robust transmitter equipped with emergency stop button.
- Dimensions transmitter (LxWxH): 205 x 60 x 53
- Dimensions receiver (LxWxH): 205 x 86 x 130
- Complies with the Machinery Directive 2006/42/EC.

Eenvoudige plug&play-aansluiting / Easy plug&play connection

Specificaties / Specifications		
	Zender Transmitter	Ontvanger Receiving Unit
Besturing bescherming / Control protection	IP 65	
Operatiebereik vrije ruimte / Operation distance in open space	100 m	
Bedrijfstemperatuur / Operating temperature	-10°C - +40°C	
Netto gewicht / Net weight	0.3 kg	0.4 kg
Stroomvoorziening / Power supply	3V (2x AA)	18V - 65V

Specificaties / Specifications			
Artikel nummer Article code	Takles Hoists	Functies Functions	Hijssnelheid type Lifting speed type
SG.RC.0201	1	2	1
SG.RC.0202	1	2	2
SG.RC.0401	1	4	1
SG.RC.0402	1	4	2
SG.RC.C.2.0201	2	2	1
SG.RC.C.2.0202	2	2	2
SG.RC.C.2.0401	2	4	1
SG.RC.C.2.0402	2	4	2
SG.RC.C.4.0201	4	2	1
SG.RC.C.4.0202	4	2	2
SG.RC.C.4.0401	4	4	1
SG.RC.C.4.0402	4	4	2

2 = twee knoppen / two buttons ↕
4 = vier knoppen / four buttons ↕↔

1 = enkele snelheid / single speed
2 = dubbele snelheid / double speed

Subject to changes without notice. Illustrations for reference only. Always obey the operating instructions.
2022 © DELTA® Hoisting Equipment E0108220938

		Premium Model DH.0.DEH	Model SG.0.DTS
Beschikbare modellen / Available models		0.125 - 2 ton / 400V	0.25 - 15 ton / 400V
Hijssnelheid / Lifting speed	0.250 ton	8/2 m/min	7/2.3 m/min
	0.500 ton	8/2 m/min	7.6/2.5 m/min
	1.000 ton	8/2 m/min	5/1.7 m/min
	2.000 ton	4/1 m/min	2.5/0.85 m/min
Netto gewicht / Net weight	0.250 ton	22 kg	50 kg
	0.500 ton	33 kg	51 kg
	1.000 ton	53 kg	57 kg
	2.000 ton	58 kg	64 kg

Vergelijking van behuizing afmetingen / Comparison of body dimensions

0.25 ton

0.5 ton

1 - 2 ton

Behuizing bescherming / Housing protection	IP 55
Classificatie / Classification Inschakelduur / Duty cycle	M5/2m (ISO/FEM) 40%
Stuurspanning / Control voltage	24 V
Overlastbeveiliging / Overload protection	Slipkoppeling / Slip clutch
Eindschakelaar / Limit switch	Hoogste en laagste microschakelaar / Upper and lower micro switch
Thermische bescherming / Thermal protection	Warmtesensor / Heat sensor
Hijsketting / Load chain	RUD
Besturingssysteem / Control system	SIEMENS / EATON

Subject to changes without notice. Illustrations for reference only. Always obey the operating instructions.
2022 © DELTA® Hoisting Equipment E0108220944

Electrische Kettingtakel SG.DMS / Electric Chain Hoist SG.DMS

Eigenschappen

- Robuuste aluminium behuizing.
- Geschikt voor een breed scala aan industriële toepassingen.
- Wartel lasthaak met veiligheidsklep.
- Makkelijk te demonteren voor onderhoudsdoeleinden.
- Met SIEMENS besturingssysteem.
- Permanent gesmeerde transmissie, zorgt voor een soepele en stille werking.
- Geleverd met bedieningsschakelaar, voedingskabel en kettingbak.
- Voldoet aan de Machinerichtlijn 2006/42/EG. Geleverd met testcertificaat, CE-conformiteitsverklaring en gebruiksaanwijzing.

Features

- Robust aluminium housing.
- Suitable for a wide range of industrial applications.
- Swivel load hook with safety latch.
- Easy to disassemble for maintenance purposes.
- Control system with SIEMENS relais.
- Permanently lubricated transmission, ensures smooth and quiet operation.
- Supplied with control switch, power cable and chain container.
- Complies with the Machinery Directive 2006/42/EC. Supplied with test certificate, CE declaration of conformity and operating instructions.

SG.0.DMS

SG.0.DMS.XXXXX = 230V
SG.0.DMS110.XXXXX = 110V

Specificaties / Specifications							
Artikel nummer	Capaciteit	Hijssnelheid	Hijsketting	Parten	Energie verbruik	Netto gewicht	Extra gewicht
Article code	Capacity	Lifting speed	Load chain	Chains falls	Power output	Net weight	Extra weight
	ton	m/min	Øxmm		kW	kg	kg/m
SG.0.DMS.00501	0.5	7.6	6.3 x 19	1	1.2	55	0.9
SG.0.DMS.01001	1	5	8 x 24	1	1.2	61	1.5
SG.0.DMS.02201	2	2.5	8 x 24	2	1.2	68	3

Specificaties / Specifications	
Voltage / Operating voltage	230V / 50Hz / 1Ph / 110V / 50Hz / 1Ph
Hijssnelheid / Lifting speed	Enkele snelheid / Single speed
Hijsketting / Load chain	Lastketting volgens EN 818-7-DAT/DT / Load chain according to EN 818-7-DAT/DT
Stuurkabel / Control cable	Standaard ≈6 meter / Standard ≈6 meter
Stroomkabel / Power cable	≈1 meter met stekker / ≈1 meter with plug
Behuizing bescherming / Housing protection	IP 55
Besturing bescherming / Control protection	IP 65
Classificatie / Classification	M5/2m (ISO/FEM)
Inschakelduur / Starts per uur / Duty cycle / Starts per hour	40% / 240
Isolatieklasse / Insulation class	F
Bedrijfstemperatuur / Operating temperature	-10°C - +40°C
Lading type / Load type	Alleen voor goederen, niet geschikt om personen te hijsen / Goods, may not be used to lift people

Beveiliging / Protection	
Schakelaar / Control switch	24V schakelaar met noodstop / 24V pendant control switch with emergency stop button
Overlastbeveiliging / Overload protection	Extern instelbare slipkoppeling / Externally adjustable slip clutch
Rem / Brake	Elektromagnetische veerdrukrem, houdt de lading ook bij stroomuitval stevig vast / Electromagnetic spring pressure brake, holds the load in the event of power failure
Eindschakelaar / Limit switch	Electro-mechanische hoogste en laagste eindschakelaar / Electro-mechanical upper and lower limit switch
Thermische bescherming / Thermal protection	Beschermd door warmtesensor / Protected through heat sensor

Afmetingen / Dimensions									
Artikel nummer / Article code	A	B	C	D	E	F	H	J	K
SG.0.DMS.00501	390	350	214	80	142	102	470	40	25
SG.0.DMS.01001	390	350	214	80	142	102	520	45	31
SG.0.DMS.02201	390	350	214	80	142	102	760	53	38

Subject to changes without notice. Illustrations for reference only. Always obey the operating instructions.
2022 © DELTA® Hoisting Equipment E0108220950

Electrische Kettingtakel SG.DMS / Electric Chain Hoist SG.DMS

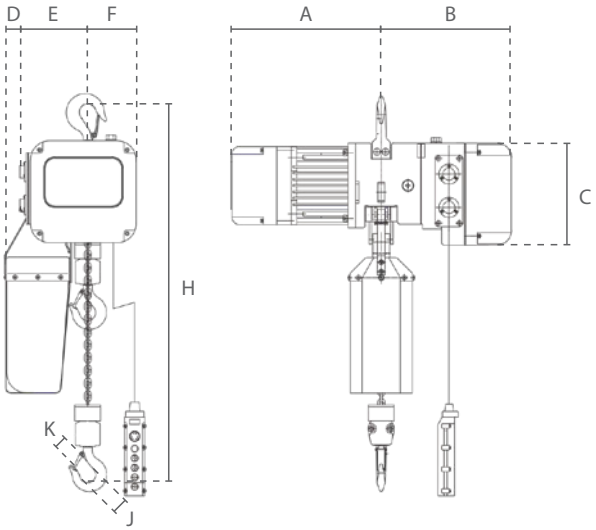

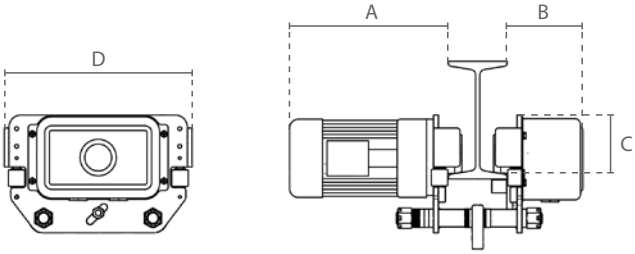

SG.0.DHM

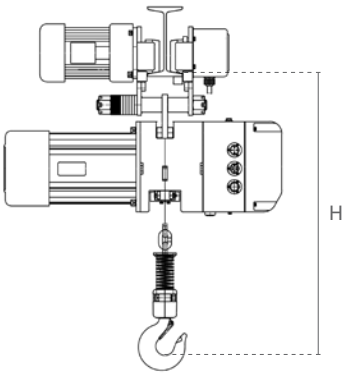

SG.0.DMD

Eigenschappen

- Elektrische kettingtakel gemonteerd op een elektrische loopkat met een lage bouwhoogte.
- Gebalanceerde steunwielen maken het mogelijk om soepel over de balk te bewegen.
- Afbreukbeveiligingsbeugels dienen als val-, breek- en stootbeveiliging. Bovendien uitgerust met kantelbeveiliging.
- Permanent gesmeerde, kogel gelagerde wielen zorgen voor een soepele verplaatsing.
- Geschikt voor de meeste I- en H-balken.

Features

- Electric chain hoist mounted on low headroom electric trolley.
- Balance support wheels enable smooth travelling along the beam.
- Safety bars serve as fall-, breaking- and impact protection. Additionally equipped with tilting protection.
- Permanently lubricated, ball bearing mounted wheels allow for smooth traversing.
- Suitable for most I- and H-beam profiles.

Specificaties / Specifications						
Artikel nummer	Capaciteit	Rijsnelheid	Energie verbruik loopkat	Balkbreedte	Netto gewicht	Min. hoogte (H)
Article code	Capacity	Traversing speed	Power output trolley	Beam width	Net weight	Min. height (H)
	ton	m/min	kW	mm	kg	mm
SG.0.DMD.00501	0.5	13.5	0.2	74-300	88	480
SG.0.DMD.01001	1	13.5	0.2	74-300	94	510
SG.0.DMD.02201	2	13.5	0.4	74-300	108	695

Specificaties / Specifications					Afmetingen / Dimensions			
Artikel nummer	Capaciteit	Min. radius	Wiel diameter	Netto gewicht				
Article code	Capacity	Min. radius	Wheel diameter	Net weight	A	B	C	D
	ton	m	mm	kg				
	0.5	2.5	68	33	336	130	97	340
	1	2.5	68	33	336	132	97	340
	2	2.5	75	40	338	132	113	340

Subject to changes without notice. Illustrations for reference only. Always obey the operating instructions.
2022 © DELTA® Hoisting Equipment E0108220950

Electrische Kettingtakel US / Electric Chain Hoist US

plug & play afstandsbediening /
plug & play remote control

Eigenschappen

- Geschikt voor een breed scala aan industriële toepassingen.
- Mag in geen service-auto ontbreken; maakt uw monteur ARBO-proof.
- Eenvoudig te bedienen en te transporteren door zijn lage gewicht.
- Wartel lasthaak met veiligheidsklep.
- Geleverd klaar voor gebruik met bedieningsschakelaar, voedingskabel en kettingbak.
- Voldoet aan de Machinerichtlijn 2006/42/EG. Geleverd met testcertificaat, CE-conformiteitsverklaring en gebruiksaanwijzing.

Features

- Suitable for a wide range of industrial applications.
- Should not be missing in any service van; makes your service engineer "Health & Safety" proof.
- Easy handling and high transportability due to low weight.
- Swivel load hook with safety latch.
- Supplied ready to use with control switch, power cable and chain container.
- Complies with the Machinery Directive 2006/42/EC. Supplied with test certificate, CE declaration of conformity and operating instructions.

RUD lastketting / load chain

KARWEITAKEL ®
JOBBING HOIST ®

CZ.0.US

Specificaties / Specifications							
Artikel nummer	Capaciteit	Hijssnelheid	Hijsketting	Parten	Energie verbruik	Netto gewicht	Extra gewicht
Article code	Capacity	Lifting speed	Load chain	Chains falls	Power output	Net weight	Extra weight
	ton	m/min	Øxmm		kW	kg	kg/m
CZ.0.US.901	0.5	5	6.3 x 19	1	1.3	16	0.9
CZ.0.US.902	1	2.5	6.3 x 19	2	1.3	17	1.8
CZ.0.US.903	1	4	7.1 x 20.2	1	2	26	1.1
CZ.0.US.904	2	2	7.1 x 20.2	2	2	31	2.2

Specificaties / Specifications	
Voltage / Operating voltage	230V / 50-60Hz / 1Ph (110V op aanvraag/on request)
Hijssnelheid / Lifting speed	Enkele snelheid / Single speed
Hijsketting / Load chain	Lastketting volgens EN 818-7-DAT/DT / Load chain according to EN 818-7-DAT/DT
Stuurkabel / Control cable	Standaard ≈6 meter / Standard ≈6 meter
Stroomkabel / Power cable	≈5 meter met stekker / ≈5 meter with plug
Behuizing bescherming / Housing protection	IP 54
Besturing bescherming / Control protection	IP 65
Classificatie / Classification	M4/1Am (ISO/FEM)
Inschakelduur / Starts per uur / Duty cycle / Starts per hour	30% / 180
Isolatieklasse / Insulation class	F
Bedrijfstemperatuur / Operating temperature	-10°C - +40°C
Lading type / Load type	Alleen voor goederen, niet geschikt om personen te hijsen / Goods, may not be used to lift people

Beveiliging / Protection	
Schakelaar / Control switch	230V schakelaar met noodstop / 230V pendant control switch with emergency stop button
Overlastbeveiliging / Overload protection	Extern instelbare slipkoppeling / Externally adjustable slip clutch
Rem / Brake	Mechanische rem / Mechanical brake
Eindschakelaar / Limit switch	US.901 + 902: Geen eindschakelaar, beveiligt door slipkoppeling / No limit switch, protected through slip clutch US.903 + 904: Elektromagnetische hoogste eindschakelaar, laagste positie beveiligt door slipkoppeling / Electromagnetic upper limit switch, lower limit protected through slip clutch
Thermische bescherming / Thermal protection	Geen bescherming / No protection

Subject to changes without notice. Illustrations for reference only. Always obey the operating instructions.
2022 © DELTA® Hoisting Equipment E0108221001

Electrische Kettingtakel US / Electric Chain Hoist US

Optionele toebehoren / Optional accessories

alleen voor / only for US.901 & US.902

CP.0.CEC.0010

10m verlengkabel / 10m extension cable
Om de stuurkabel te verlengen. (max. 2x per takel)
For extending the control cable. (max. 2x per hoist)

CZ.JACKET

Beschermhoes / Protective cover
Voor extra bescherming tegen regen.
For extra protection against rain.

CZ.BOX.US

Opbergbox / Storage box
Voor eenvoudig opslag en transport.
For convenient storage and transportation.

Netto gewicht / Net weight	Afmetingen / Dimensions
kg	mm
24	670 x 580 x 480

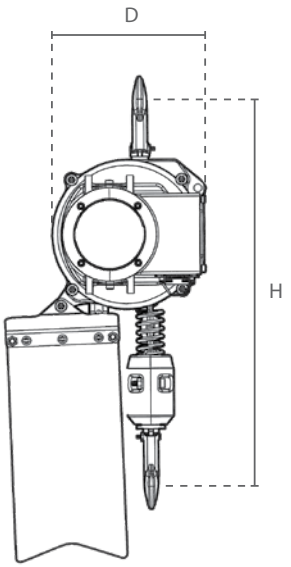

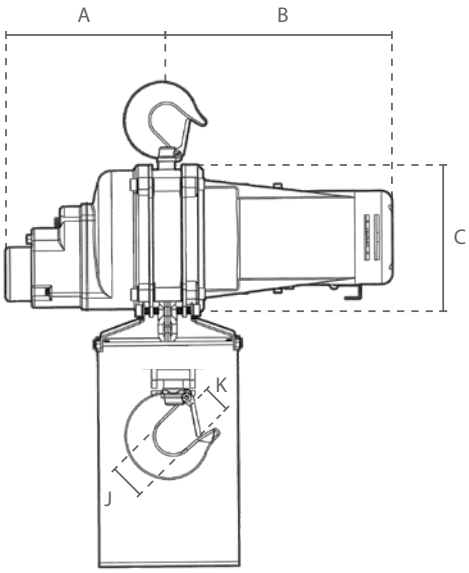

CZ.0.US.901 & 902

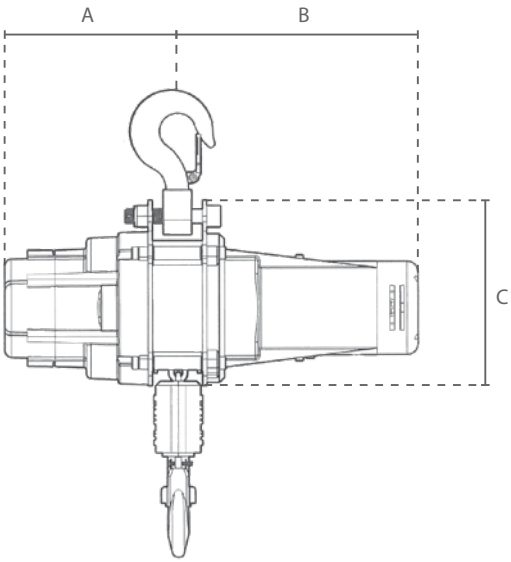

CZ.0.US.903 & 904

Artikel nummer / Article code	Afmetingen / Dimensions						
	A	B	C	D	H	J	K
CZ.0.US.901	175	245	165	160	480	38	21
CZ.0.US.902	175	245	165	160	500	38	21
CZ.0.US.903	191	265	206	212	500	39	29
CZ.0.US.904	191	265	206	214	594	46	37

Subject to changes without notice. Illustrations for reference only. Always obey the operating instructions.
2022 © DELTA® Hoisting Equipment E0108221001

Afstandsbediening / Remote Control

Eigenschappen

- Alleen geschikt voor de DELTA® kettingtakel model US en de DELTA® lieren model DKL en DPS.
- Kan achteraf worden gemonteerd en afwisselend worden gebruikt met de stuurkabel.
- Lichte, maar robuuste zender uitgerust met noodstop.
- Afmetingen zender (LxBxH): 190 x 70 x 50
- Afmetingen ontvanger (LxBxH): 175 x 125 x 75
- Voldoet aan de Machinerichtlijn 2006/42/EG.

Features

- Only suitable for the DELTA® chain hoist model US and the DELTA® winches model DKL and DPS.
- Can be retrofitted and used alternately with the control cable through plug&play connection.
- Light, yet robust transmitter equipped with emergency stop button.
- Dimensions transmitter (LxWxH): 190 x 70 x 50
- Dimensions receiver (LxWxH): 175 x 125 x 75
- Complies with the Machinery Directive 2006/42/EC.

Eenvoudige plug&play-aansluiting /
Easy plug&play connection

Specificaties / Specifications		
Zender		Ontvanger
Transmitter		Receiving Unit
Besturing bescherming / Control protection	IP 65	
Operatiebereik vrije ruimte / Operation distance in open space	100 m	
Bedrijfstemperatuur / Operating temperature	-10°C - +40°C	
Netto gewicht / Net weight	0.4 kg	1.9 kg
Stroomvoorziening / Power supply	6V (4x AA)	-

Specificaties / Specifications	
Artikel nummer	Type
Article code	Model
CZ.RC.US.901.902	CZ.0.US.901 CZ.0.US.902
CZ.RC.US.903.904	CZ.0.US.903 CZ.0.US.904
CZ.RC.DKL	CP.0.DKL.160 CP.0.DKL.230 CP.0.DKL.300 CP.0.DKL.500
CZ.RC.DPS	CP.0.DPS.200 CP.0.DPS.250 CP.0.DPS.300 CP.0.DPS.500

Subject to changes without notice. Illustrations for reference only. Always obey the operating instructions.
2022 © DELTA® Hoisting Equipment E0108221006

optioneel
optional

optioneel
optional

			Model SG.0.DMS	Model CZ.0.US
Beschikbare modellen / Available models			0.5 - 2 ton / 110V/230V	0.5 - 2 ton / 110V/230V
Hijssnelheid / Lifting speed	0.500 ton		7.6 m/min	5 m/min
	1.000 ton	2 parts / 2 fall	-	2,5 m/min
		1 part / 1 fall	5 m/min	4 m/min
	2.000 ton		2.5 m/min	2 m/min
Netto gewicht / Net weight	0.500 ton		55 kg	16 kg
	1.000 ton	2 parts / 2 fall	-	17 kg
		1 part / 1 fall	61 kg	26 kg
	2.000 ton		68 kg	31 kg

Vergelijking van behuizing afmetingen /
Comparison of body dimensions

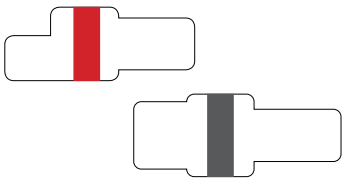

Motor	Koolborstelvrije motor / Brushless motor	Koolborstel motor / Brush motor
Behuizing bescherming / Housing protection	IP 55	IP 54
Classificatie / Classification Inschakelduur / Duty cycle	M5/2m (ISO/FEM) 40%	M4/1Am (ISO/FEM) 30%
Stuurspanning / Control voltage	24 V	Direct geschakeld / Direct control
Overlastbeveiliging / Overload protection	Slipkoppeling / Slip clutch	
Eindschakelaar / Limit switch	Hoogste en laagste microschakelaar / Upper and lower micro switch	Hoogste eindschakelaar / Upper limit switch (US.903 + 904)
Thermische bescherming / Thermal protection	Warmtesensor / Heat sensor	-
Hijsketting / Load chain	RUD	
Besturingssysteem / Control system	SIEMENS	-

Subject to changes without notice. Illustrations for reference only. Always obey the operating instructions.
2022 © DELTA® Hoisting Equipment E0108221012

Batterij Kettingtakel / Battery Chain Hoist

Eigenschappen

- Eenvoudig te installeren voor snel gebruik.
- Eenvoudig te bedienen en te transporteren door zijn lage gewicht en draagbare koffer.
- Ideaal voor toepassingen zonder stroomvoorziening.
- Batterijvermogen: 25min bij maximale belasting.
- Geleverd met reserve batterij en oplader.
- Wartel lasthaak met veiligheidsklep.
- Geleverd klaar voor gebruik met bedieningsschakelaar en kettingbak.
- Voldoet aan de Machinerichtlijn 2006/42/EG. Geleverd met testcertificaat, CE-conformiteitsverklaring en gebruiksaanwijzing.

Features

- Fast installation.
- Easy handling and high transportability due to low weight and carrying case.
- Ideal for applications without power supply.
- Battery power: 25min at maximum load.
- Delivered with spare battery and charger.
- Swivel load hook with safety latch.
- Supplied ready to use with control switch and chain container.
- Complies with the Machinery Directive 2006/42/EC. Supplied with test certificate, CE declaration of conformity and operating instructions.

CZ.0.DBH

Specificaties / Specifications							
Artikel nummer	Capaciteit	Hijshoogte	Hijssnelheid	Hijsketting	Parten	Energie verbruik	Netto gewicht
Article code	Capacity	Hoisting height	Lifting speed	Load chain	Chains falls	Power output	Net weight
	ton	m	m/min	Øxmm		kW	kg
CZ.0.DBH.250.10	0.25	10	4.5	4 x 12	1	-	12
CZ.0.DBH.500.05	0.5	5	2.2	4 x 12	2	-	13.5

Specificaties / Specifications	
Voltage / Operating voltage	18V (5.0Ah 90Wh) oplaadbare li-ion batterij / 18V (5.0Ah 90Wh) rechargeable li-ion battery
Hijssnelheid / Lifting speed	Variabele snelheid (tijdens zakken) / Variable speed (when lowering)
Hijsketting / Load chain	Gegalvaniseerde lastketting volgens EN 818-7 / Galvanized load chain according to EN 818-7
Stuurkabel / Control cable	Standaard ≈3 meter / Standard ≈3 meter
Stroomkabel / Power cable	-
Behuizing bescherming / Housing protection	IP 54
Besturing bescherming / Control protection	IP 50
Classificatie / Classification	M4/1Am (ISO/FEM)
Inschakelduur / Starts per uur / Duty cycle / Starts per hour	30% / 180
Isolatieklasse / Insulation class	F
Bedrijfstemperatuur / Operating temperature	-10°C - +40°C
Lading type / Load type	Alleen voor goederen, niet geschikt om personen te hijsen / Goods, may not be used to lift people

Beveiliging / Protection	
Schakelaar / Control switch	Schakelaar met noodstop / Pendant control switch with emergency stop button
Overlastbeveiliging / Overload protection	Extern instelbare slipkoppeling en digitale beveiliging / Externally adjustable slip clutch and digital protection
Rem / Brake	Mechanische rem / Mechanical brake
Eindschakelaar / Limit switch	Elektromagnetische hoogste eindschakelaar, laagste positie beveiligt door slipkoppeling / Electromagnetic upper limit switch, lower limit protected through slip clutch
Thermische bescherming / Thermal protection	Geen bescherming / No protection

Subject to changes without notice. Illustrations for reference only. Always obey the operating instructions.
2022 © DELTA® Hoisting Equipment E0108221016

Batterij Kettingtakel / Battery Chain Hoist

Draagkoffer / Carrying case		
Capaciteit	Totale gewicht *	Afmetingen
Capacity	Total weight *	Dimensions
ton	kg	mm
0.25	20.3	640 x 420 x 280
0.5	23.2	
* inclusief alle accessoires en standaard hijshoogte / including all accessories and standard hoisting height		

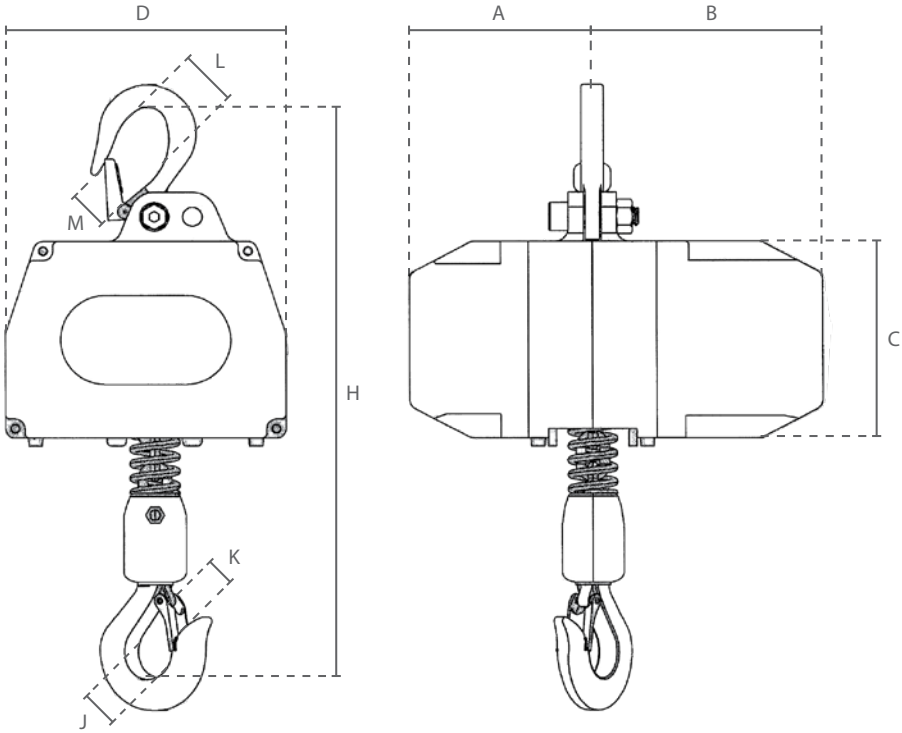

Afmetingen / Dimensions									
Artikel nummer / Article code	A	B	C	D	H	J	K	L	M
CZ.0.DBH.250	114	144	122	173	355	29	19	27	20
CZ.0.DBH.500	114	144	122	173	375	29	19	27	20

Subject to changes without notice. Illustrations for reference only. Always obey the operating instructions.
2022 © DELTA® Hoisting Equipment E0108221016

Pneumatische Kettingtakel / Pneumatic Chain Hoist

CD.0.PH

Eigenschappen

- Afgesloten en geluiddempende tandwielkast voor intensief gebruik.
- Met bediening voor variabele snelheid.
- Schok- en corrosiebestendige behuizing.
- Schoepenmotor voor maximaal rendement.
- Geschikt voor potentieel gevaarlijke en explosieve omgevingen. ATEX-certificaat op aanvraag.
- Geleverd zonder luchtdroger, filter, drukregelaar, olie-nevelaar en vochtafscheider.
- Geleverd met bediening en kettingbak.
- Voldoet aan de Machinerichtlijn 2006/42/EG. Geleverd met testcertificaat, CE-conformiteitsverklaring en gebruiksaanwijzing.

Features

- Sealed and noise reduced planetary gearbox enables heavy duty cycles.
- Control for variable speed.
- Shock and corrosion resistant body.
- Vane lifting motor for maximum torque.
- Suitable for potentially dangerous and explosive environments. ATEX certificate upon request.
- Supplied without air dryer and F.R.L unit.
- Supplied with control and chain container.
- Complies with the Machinery Directive 2006/42/EC. Supplied with test certificate, CE declaration of conformity and operating instructions.

Specificaties / Specifications							
Artikel nummer	Capaciteit	Hijssnelheid	Hijsketting	Parten	Energie verbruik	Netto gewicht	Extra gewicht
Article code	Capacity	Lifting speed	Load chain	Chains falls	Power output	Net weight	Extra weight
	ton	m/min (6 bar)	Øxmm		kW (6 bar)	kg	kg/m
CD.0.PH.0025	0.25	18	6.3 x 19	1	1.5	32	0.9
CD.0.PH.0050	0.5	11	6.3 x 19	1	1.5	36	0.9
CD.0.PH.0100	1	7.6	7.1 x 20.2	1	2.0	51	1.1
CD.0.PH.0200	2	3.8	7.1 x 20.2	2	2.0	60	2.2
CD.0.PH.0320	3.2	4.8	13 x 36	1	3.5	108	3.7
CD.0.PH.0630	6.3	2.4	13 x 36	2	3.5	138	7.4
CD.0.PH.1000	10	1.6	16 x 45	2	3.5	186	10.4
CD.0.PH.1600	16	1.0	16 x 45	3	3.5	327	15.6
CD.0.PH.2000	20	0.8	16 x 45	4	3.5	383	20.8

Specificaties / Specifications	
Hijsketting / Load chain	Lastketting volgens EN 818-7-DAT/DT / Load chain according to EN 818-7-DAT/DT
Bediening / Control cable	Standaard geleverd met kettingkoordbediening. Op aanvraag ook met drukknop bediening leverbaar. / Standard with toggle cord control. On request with manual valve control.
Behuizing bescherming / Housing protection	IP 54
Classificatie / Classification	M5/2m (ISO/FEM)
Inschakelduur / Duty cycle	40%
Bedrijfstemperatuur / Operating temperature	-40°C - +80°C
ATEX zone / ATEX zone	ATEX Zone 2 CE EX II 3G IIB T3 / 3D T200°C
Lading type / Load type	Alleen voor goederen, niet geschikt om personen te hijsen / Goods, may not be used to lift people

Beveiliging / Protection	
Overlastbeveiliging / Overload protection	De overlastbeveiliging sluit de luchttoevoer af en activeert de rem door de constant de luchtdruk te monitoren. / Overload protection shuts off main air supply and engages the brake by monitoring the air pressure
Rem / Brake	Veiligheidsrem hout de last wanneer de luchttoevoer is afgesloten. / Safety brake, holds the load when the air is cut off
Eindschakelaar / Limit switch	Hoogste en laagste eindschakelaar, schakelt de hoofdluchttoevoer uit / Upper and lower limit switch, shuts off main air supply

Subject to changes without notice. Illustrations for reference only. Always obey the operating instructions.
2022 © DELTA® Hoisting Equipment E0108221020

Pneumatische Kettingtakel / Pneumatic Chain Hoist

Specificaties / Specifications						
Capaciteit	Luchtdruk	Luchtverbruik	Geluidsniveau bij hijsen	Geluidsniveau bij dalen	Lucht inlaat	Hoofdlijn luchttoevoer
Capacity	Air pressure	Air consumption	Sound level while lifting	Sound level while lowering	Air inlet	Main air supply
ton	bar	m^3/min (6 bar)	dB	dB	mm	mm
0.25	4-6	2	85	82	12.7	19.1
0.5	4-6	2	85	82	12.7	19.1
1	4-6	2	85	82	12.7	19.1
2	4-6	2	85	82	12.7	19.1
3.2	4-6	4	90	87	19.1	50.8
6.3	4-6	4	90	87	19.1	50.8
10	4-6	4	90	87	25.4	50.8
16	4-6	4	90	87	25.4	50.8
20	4-6	4	90	87	25.4	50.8

Optionele toebehoren / Optional accessories

CD.0.PR

CD.0.PT

Eigenschappen

- Pneumatische kettingtakel gemonteerd op een pneumatische loopkat met een lage bouwhoogte.
- Afbreukbeveiligingsbeugels dienen als val-, breek- en stootbeveiliging. Bovendien uitgerust met kantelbeveiliging.
- Permanent gesmeerde, kogel gelagerde wielen zorgen voor een soepele verplaatsing.
- Geschikt voor de meeste I- en H-balken.

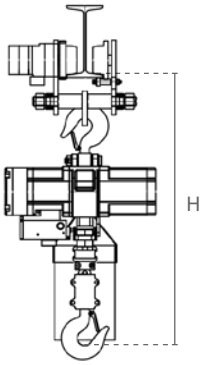

RUD lastketting load chain

Features

- Pneumatic chain hoist mounted on low headroom pneumatic trolley.
- Safety bars serve as fall-, breaking- and impact protection. Additionally equipped with tilting protection.
- Permanently lubricated, ball bearing mounted wheels allow for smooth traversing.
- Suitable for most I- and H-beam profiles.

Specificaties / Specifications								
Artikel nummer	Capaciteit	Rijsnelheid	Energieverbruik	Balkbreedte	Min. radius	Wieldiameter	Netto gewicht	Min. hoogte (H)
Article code	Capacity	Traversing speed	Power output	Beam width	Min. radius	Wheel diameter	Net weight	Min. height (H)
	ton	m/min	kW (6 bar)	mm	m	mm	kg	mm
CD.0.PT.005	0.5		0.2					
CD.0.PT.010	1	20	0.2	75-125	1.3	78	32	621
CD.0.PT.020	2	20	0.2	100-150	1.5	90	40	751
CD.0.PT.032	3.2	10	0.2	125-175	1.8	100	55	902
CD.0.PT.063	6.3	4	0.2	125-175	3	140	70	1125

Specificaties / Specifications			
Capaciteit	Luchtdruk	Luchtverbruik	Luchtinlaat
Capacity	Air pressure	Air consumption	Air inlet
ton	bar	m^3/min (6 bar)	mm
0.5	6	0.6	19.1
1	6	0.6	19.1
2	6	0.6	19.1
3.2	6	0.6	19.1
6.3	6	0.6	19.1

Subject to changes without notice. Illustrations for reference only. Always obey the operating instructions.
2022 © DELTA® Hoisting Equipment E0108221020

Pneumatische Kettingtakel / Pneumatic Chain Hoist

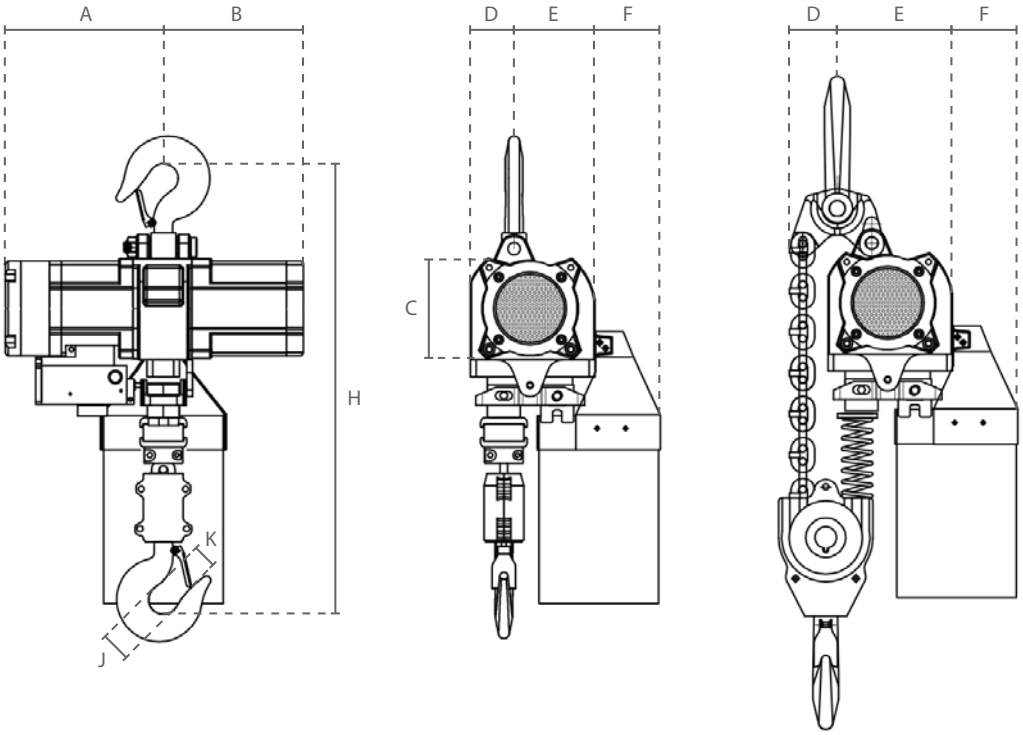

Afmetingen / Dimensions									
Artikel nummer / Article code	A	B	C	D	E	F	H	J	K
CD.0.PH.0025	197	174	110	70	70	104	535	40	32
CD.0.PH.0050	228	174	110	70	70	104	535	40	32
CD.0.PH.0100	255	205	132	65	95	91	540	40	32
CD.0.PH.0200	255	205	132	73	87	159	760	46	40
CD.0.PH.0320	313	246	166	77	142	115	814	52	47
CD.0.PH.0630	313	246	166	77	142	115	1022	62	52
CD.0.PH.1000	308	308	238	170	156	-	1100	75	69
CD.0.PH.1600	374	372	238	166	160	-	1350	120	109
CD.0.PH.2000	374	372	238	166	160	-	1400	120	109

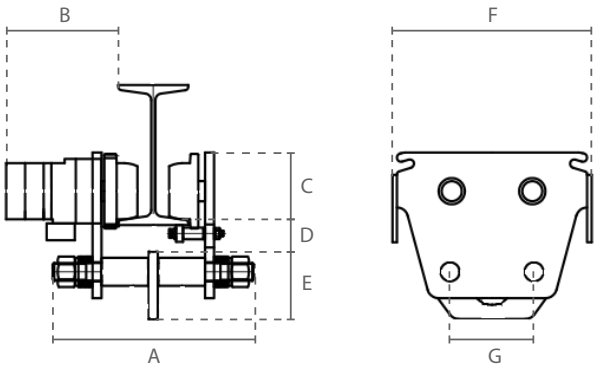

Afmetingen / Dimensions							
Artikel nummer / Article code	A	B	C	D	E	F	G
CD.0.PT.005							
CD.0.PT.010	264	208	83	56	102	294	125
CD.0.PT.020	300	210	95	48	115	322	130
CD.0.PT.032	360	217	105	48	120	356	150
CD.0.PT.063	365	219	145	77	264	386	280

Subject to changes without notice. Illustrations for reference only. Always obey the operating instructions.
2022 © DELTA® Hoisting Equipment E0108221020

DELTA®

Handkettingtakels / Manual Chain Hoists

Inhoudsopgave / Table of contents

Premium Handkettingtakel
Premium Manual Chain Hoist
vanaf pagina 35 / from page 35

Handkettingtakel
Manual Chain Hoist
vanaf pagina 38 / from page 38

Handkettingtakel
Manual Chain Hoist
vanaf pagina 3 / from page 39

Vonkvrije Handkettingtakel
Sparkproof Manual Chain Hoist
vanaf pagina 41 / from page 41

Aluminium Handkettingtakel
Aluminium Manual Chain Hoist
vanaf pagina 43 / from page 43

RVS Handkettingtakel
Stainless Steel Manual Chain Hoist
vanaf pagina 44 / from page 44

Handkettingtakel met Kettingloopkat
Manual Chain Hoist with Geared Trolley
vanaf pagina 47 / from page 47

Handkettingtakel met Kettingloopkat
Manual Chain Hoist with Geared Trolley
vanaf pagina 48 / from page 48

Premium Handkettingtakel / Premium Manual Chain Hoist

Eigenschappen

- Onderhoudsvriendelijk ontwerp. Rem en transmissie zijn eenvoudig toegankelijk.
- Fijn geslepen assen, nestenwiel en tandwielen zorgen voor een soepele werking.
- Dubbele behuizing biedt bescherming tegen stof en water.
- Robuuste behuizing is bestand tegen externe schokken zonder schade aan de uitlijning van de lagers.
- Meetpunten op de haken.

Premium eigenschappen:

- Verbeterde corrosiebestendige, gesloten cilinderrollagers.
- Verbeterde behuizing met minder gewicht voor eenvoudigere hantering.

- Voldoet aan de Machinerichtlijn 2006/42/EG. Geleverd met testcertificaat, CE-conformiteitsverklaring en gebruiksaanwijzing.

Features

- Maintenance friendly design. Brake and transmission are easy to access.
- Precision machined shafts, chain sprocket and gears ensure smooth operation.
- High strength double casing provides protection against dust and water.
- Robust housing endures external shock without damage to the bearing alignment.
- Measurement points on the hooks.

Premium features:

- Enhanced corrosion resistant, caged cylindrical roller bearings.
- Enhanced housing with reduced weight for easier handling.

- Complies with the Machinery Directive 2006/42/EC. Supplied with test certificate, CE declaration of conformity and operating instructions.

Specificaties / Specifications								
Artikel nummer	Capaciteit	Hijsketting	Parten	Test load	Inspanning voor max lading	Handketting voor 1m lift	Netto gewicht	Extra gewicht
Article code	Capacity	Load chain	Chains falls	Test load	Effort for max load	Hand chain for 1m lift	Net weight	Extra weight
	ton	Øxmm		kN	N	m	kg *	kg/m **
DR.0.04100500	0.5	5 x 15	1	6.1	186	34	3.8	1.4
DR.0.04101000	1	6 x 18	1	12.3	270	42	6.2	1.7
DR.0.04101500	1.5	8 x 24	1	18.4	345	56	9.2	2.4
DR.0.04102000	2	8 x 24	1	24.5	460	73	9.8	2.4
DR.0.04103000	3	8 x 24	2	36.8	355	112	10.5	3.9
DR.0.04105000	5	10 x 30	2	61.1	462	164	21.7	5.5
DR.0.04110000	10	10 x 30	4	122.5	488	327	53.1	10.1
DR.0.04120000	20	10 x 30	8	235.2	488x2	327x2	110.5	19.4
DR.0.04130000	30							
DR.0.04150000	50							

* zonder last- en handketting / without load- and handchain ** per meter hijshoogte voor last- en handketting / per meter hoisting height for load- and handchain

Specificaties / Specifications	
Haken / Hooks	Gesmede stalen haken met gegoten klep / Drop-forged steel hooks with cast latch
Lastketting / Load chain	Gegalvaniseerde lastketting volgens EN 818-7-T / Galvanized load chain according to EN 818-7-T
Handketting / Hand chain	Gegalvaniseerde handketting / Galvanized hand chain
Bedrijfstemperatuur / Operating temperature	-10°C - +60°C
ATEX zone / ATEX zone	niet geschikt / not suitable
Lading type / Load type	Alleen voor goederen, niet geschikt om personen te hijsen / Goods, may not be used to lift people

Beveiliging / Protection	
Overlastbeveiliging / Overload protection	Beschikbaar met slipkoppeling overlastbeveiliging / Available with slip clutch overload protection
Rem / Brake	Premium eigenschap: Automatische veiligheidsrem met dubbele pallen. Stalen remschijf met gesinterde remblokken voor een langere levensduur. / Premium feature: Automatic safety load brake with twin pawls. Extremely durable steel brake disc with sintered brake pads.

Subject to changes without notice. Illustrations for reference only. Always obey the operating instructions.
2022 © DELTA® Hoisting Equipment E0108221320

Premium Handkettingtakel / Premium Manual Chain Hoist

Beschikbaar met slipkoppeling overlastbeveiliging / Available with slip clutch overload protection

Artikel nummer	Capaciteit
Article code	Capacity
	ton
DR.0.04400500.OP	0.5
DR.0.04401000.OP	1
DR.0.04401500.OP	1.5
DR.0.04402000.OP	2
DR.0.04403000.OP	3
DR.0.04405000.OP	5
DR.0.04410000.OP	10
DR.0.04420000.OP	20
DR.0.04430000.OP	30
DR.0.04450000.OP	50

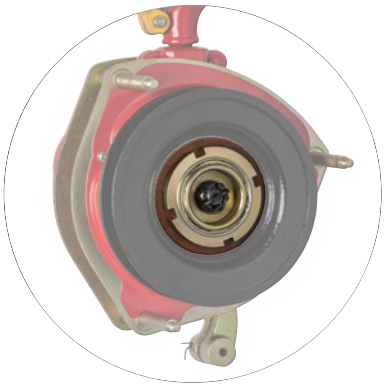

3 ton handkettingtakel met **enkele** parts / 3 ton manual chain hoist with **single** chain fall

Standaard model / Standard model

DR.0.04103100

DR.0.04103000

Eigenschappen

Voordeel:

» Ongeveer anderhalf keer sneller in hijsen en zakken.

Features

Advantage:

» Almost 1.5x faster in lifting and lowering.

Specificaties / Specifications								
Artikel nummer	Capaciteit	Hijsketting	Parten	Test load	Inspanning voor max lading	Handketting voor 1m lift	Netto gewicht	Extra gewicht
Article code	Capacity	Load chain	Chains falls	Test load	Effort for max load	Hand chain for 1m lift	Net weight	Extra weight
	ton	Øxmm		kN	N	m	kg *	kg/m **
DR.0.04103100	3	10 x 30	1	36.8	372	77	21.3	3.2
DR.0.04103000	3	8 x 24	2	36.8	355	112	10.5	3.9

* zonder last- en handketting / without load- and handchain ** per meter hijshoogte voor last- en handketting / per meter hoisting height for load- and handchain

Subject to changes without notice. Illustrations for reference only. Always obey the operating instructions.
2022 © DELTA® Hoisting Equipment E0108221320

DELTA®

CE

DELTA RED® VS DELTA YELLOW®

Gesloten cilinderrollagers voor intensief gebruik. / Closed heavy-duty cylindrical roller bearings.

Stalen remschijf met gesinterde remblokken voor een langere levensduur en betere prestaties. / Extremely durable steel brake disc with sintered brake pads offers high performance.

Premium

Hoogwaardig gegoten veiligheidskleppen. / High-quality cast safety latches.

Compacte behuizing. / Compact housing.

Beschikbaar met slipkoppeling overlastbeveiliging. / Available with slip clutch overload protection.

Subject to changes without notice. Illustrations for reference only. Always obey the operating instructions.
2022 © DELTA® Hoisting Equipment E0108221320

Handkettingtakel / Manual Chain Hoist

Eigenschappen

- Onderhoudsvriendelijk ontwerp. Rem en transmissie zijn eenvoudig toegankelijk.
- De transmissie wordt ondersteund door hoogwaardige lagers.
- Fijn geslepen assen, nestenwiel en tandwielen zorgen voor een soepele werking.
- Dubbele behuizing biedt bescherming tegen stof en water.
- Robuuste behuizing is bestand tegen externe schokken zonder schade aan de uitlijning van de lagers.
- Meetpunten op de haken.
- Voldoet aan de Machinerichtlijn 2006/42/EG. Geleverd met testcertificaat, CE-conformiteitsverklaring en gebruiksaanwijzing.

Features

- Maintenance friendly design. Brake and transmission are easy to access.
- The transmission is supported by high-quality bearings.
- Precision machined shafts, chain sprocket and gears ensure smooth operation.
- High strength double casing provides protection against dust and water.
- Robust housing endures external shock without damage to the bearing alignment.
- Measurement points on the hooks.
- Complies with the Machinery Directive 2006/42/EC. Supplied with test certificate, CE declaration of conformity and operating instructions.

DB.0.064 DY.0.044

DELTA BLACK®

- Beschikbaar in het zwart met zwarte lastketting volgens EN 818-7-T. Andere capaciteiten op aanvraag.
- Available in black with black load chain according to EN 818-7-T. Other capacities on request.

Specificaties / Specifications

Artikel nummer	Capaciteit	Hijsketting	Parten	Test load	Inspanning voor max lading	Handketting voor 1m lift	Netto gewicht	Extra gewicht
Article code	Capacity	Load chain	Chains falls	Test load	Effort for max load	Hand chain for 1m lift	Net weight	Extra weight
	ton	Øxmm		kN	N	m	kg *	kg/m **
DY.0.04400500	0.5	6 x 18	1	6.1	200	34	4.7	1.7
DY.0.04401000	1	6 x 18	1	12.3	320	42	6.8	1.7
DY.0.04401500	1.5	8 x 24	1	18.4	360	56	9.7	2.4
DY.0.04402000	2	8 x 24	1	24.5	365	73	11.3	2.4
DY.0.04403000	3	8 x 24	2	36.8	385	112	13.4	3.9
DY.0.04405000	5	10 x 30	2	61.1	435	164	23.1	5.5
DY.0.04410000	10	10 x 30	4	122.5	435	327	49.1	10.1
DY.0.04420000	20	10 x 30	8	235.2	435x2	327x2	105.8	19.4
DB.0.06400250	0.25	4 x 12	1	3.7	190	30	4.1	0.8
DB.0.06400500	0.5	6 x 18	1	6.1	200	34	4.7	1.7
DB.0.06401000	1	6 x 18	1	12.3	320	42	6.8	1.7

* zonder last- en handketting / without load- and handchain ** per meter hijshoogte voor last- en handketting / per meter hoisting height for load- and handchain

Specificaties / Specifications

Haken / Hooks	Gesmede stalen haken met gegoten klep / Drop-forged steel hooks with cast latch
Lastketting / Load chain	Gegalvaniseerde lastketting volgens EN 818-7-T / Galvanized load chain according to EN 818-7-T
Handketting / Hand chain	Gegalvaniseerde handketting / Galvanized hand chain
Bedrijfstemperatuur / Operating temperature	-10°C - +60°C
ATEX zone / ATEX zone	niet geschikt / not suitable
Lading type / Load type	Alleen voor goederen, niet geschikt om personen te hijsen / Goods, may not be used to lift people

Beveiliging / Protection

Overlastbeveiliging / Overload protection	Zonder overlastbeveiliging / No overload protection
Rem / Brake	Automatische veiligheidsrem met dubbele remschrijven en pallen / Automatic safety load brake with twin friction discs and pawls

Subject to changes without notice. Illustrations for reference only. Always obey the operating instructions.
2022 © DELTA® Hoisting Equipment E0108221331

Handkettingtakel / Manual Chain Hoist

Eigenschappen

- Onderhoudsvriendelijk ontwerp. Rem en transmissie zijn eenvoudig toegankelijk.
- De transmissie wordt ondersteund door lagers.
- Dubbele behuizing biedt bescherming tegen stof en water.
- Met 3, 6 en 10 meter hijshoogte als standaard voorraad artikel, andere hijshoogten op aanvraag.
- Voldoet aan de Machinerichtlijn 2006/42/EG. Geleverd met testcertificaat, CE-conformiteitsverklaring en gebruiksaanwijzing.

Features

- Maintenance friendly design. Brake and transmission are easy to access.
- The transmission is supported by bearings.
- Double casing provides protection against dust and water.
- 3, 6 and 10 meter hoisting height are standard stock items. Other hoisting heights upon request.
- Complies with the Machinery Directive 2006/42/EC. Supplied with test certificate, CE declaration of conformity and operating instructions.

Specificaties / Specifications								
Artikel nummer	Capaciteit	Hijsketting	Parten	Test load	Inspanning voor max lading	Handketting voor 1m lift	Netto gewicht	Extra gewicht
Article code	Capacity	Load chain	Chains falls	Test load	Effort for max load	Hand chain for 1m lift	Net weight	Extra weight
	ton	Øxmm		kN	N	m	kg *	kg/m **
DC.0.08100250	0.25	4 x 12	1	3.7	190	30	4.1	0.8
DC.0.08100500	0.5	6 x 18	1	6.3	200	34	4.1	1.7
DC.0.08101000	1	6 x 18	1	12.5	304	42	6.2	1.7
DC.0.08101500	1.5	8 x 24	1	18.7	343	56	10.1	2.4
DC.0.08102000	2	8 x 24	1	25.0	410	73	10.4	2.4
DC.0.08103000	3	8 x 24	2	37.5	343	112	13.6	3.9
DC.0.08105000	5	10 x 30	2	63.0	414	164	21.9	5.5
DC.0.08110000	10	10 x 30	4	125.0	423	327	48.5	10.1
DC.0.08120000	20	10 x 30	8	250.0	435x2	327x2	104.4	19.4
DC.0.08130000	30	10 x 30	12	573.0	435x2	-	138.3	28.6
DC.0.08150000	50	10 x 30	22	625.0	435x2	-	940.1	51.7

* zonder last- en handketting / without load- and handchain ** per meter hijshoogte voor last- en handketting / per meter hoisting height for load- and handchain

Specificaties / Specifications	
Haken / Hooks	Gesmede stalen haken met gegoten klep / Drop-forged steel hooks with cast latch
Lastketting / Load chain	Gegalvaniseerde lastketting volgens EN 818-7-T / Galvanized load chain according to EN 818-7-T
Handketting / Hand chain	Gegalvaniseerde handketting / Galvanized hand chain
Bedrijfstemperatuur / Operating temperature	-10°C - +60°C
ATEX zone / ATEX zone	niet geschikt / not suitable
Lading type / Load type	Alleen voor goederen, niet geschikt om personen te hijsen / Goods, may not be used to lift people

Beveiliging / Protection	
Overlastbeveiliging / Overload protection	Zonder overlastbeveiliging / No overload protection
Rem / Brake	Automatische veiligheidsrem met dubbele remschrijven en pallen / Automatic safety load brake with twin friction discs and pawls

Subject to changes without notice. Illustrations for reference only. Always obey the operating instructions.
2022 © DELTA® Hoisting Equipment E0108221336

DELTA GREEN®

CE

Handkettingtakel / Manual Chain Hoist

Beschikbaar tot
Available up to
50 ton

Eigenschappen

- Onderhoudsvriendelijk ontwerp. Rem en transmissie zijn gemakkelijk toegankelijk.
- De transmissie wordt ondersteund door lagers.
- Dubbele behuizing biedt bescherming tegen stof en water.
- Voldoet aan de Machinerichtlijn 2006/42/EG. Geleverd met testcertificaat, CE-conformiteitsverklaring en gebruiksaanwijzing.

Features

- Maintenance friendly design. Brake and transmission are easy to access.
- The transmission is supported by bearings.
- Double casing provides protection against dust and water.
- Complies with the Machinery Directive 2006/42/EC. Supplied with test certificate, CE declaration of conformity and operating instructions.

Subject to changes without notice. Illustrations for reference only. Always obey the operating instructions.
2022 © DELTA® Hoisting Equipment E0108221336

DELTA SPARKLESS®

Vonkvrije Handkettingtakel / Sparkproof Manual Chain Hoist

Eigenschappen

- Geschikt voor potentieel gevaarlijke en explosieve omgevingen. ATEX-certificaat (zone 1 of 2) op aanvraag.
- Verbeterde corrosiebestendigheid door verchroomde behuizing.
- Onderhoudsvriendelijk ontwerp. Rem en transmissie zijn eenvoudig toegankelijk.
- De transmissie wordt ondersteund door lagers.
- Dubbele behuizing biedt bescherming tegen stof en water.
- Voldoet aan de Machinerichtlijn 2006/42/EG. Geleverd met testcertificaat, CE-conformiteitsverklaring en gebruiksaanwijzing.

Features

- Suitable for potentially dangerous and explosive environments. ATEX certificate (zone 1 or 2) upon request.
- Improved corrosion resistance due to chrome-plated housing.
- Maintenance friendly design. Brake and transmission are easy to access.
- The transmission is supported by bearings.
- Double casing provides protection against dust and water.
- Complies with the Machinery Directive 2006/42/EC. Supplied with test certificate, CE declaration of conformity and operating instructions.

Specificaties / Specifications								
Artikel nummer	Capaciteit	Hijsketting	Parten	Test load	Inspanning voor max lading	Handketting voor 1m lift	Netto gewicht	Extra gewicht
Article code	Capacity	Load chain	Chains falls	Test load	Effort for max load	Hand chain for 1m lift	Net weight	Extra weight
	ton	Øxmm		kN	N	m	kg *	kg/m **
ATEX Zone 1								
DC.0.06500500	0.5	6 x 18	1	6.3	200	34	4.1	1.7
DC.0.06501000	1	6 x 18	1	12.5	304	42	6.2	1.7
DC.0.06502000	2	8 x 24	1	25.0	410	73	10.4	2.4
DC.0.06503000	3	8 x 24	2	37.5	343	112	13.6	3.9
DC.0.06505000	5	10 x 30	2	63.0	414	164	21.9	5.5
DC.0.06510000	10	10 x 30	4	125.0	423	327	48.5	10.1
DC.0.06520000	20	10 x 30	8	250.0	435x2	327x2	104.4	19.4
ATEX Zone 2								
DC.0.06600500	0.5	6 x 18	1	6.3	200	34	4.1	1.7
DC.0.06601000	1	6 x 18	1	12.5	304	42	6.2	1.7
DC.0.06602000	2	8 x 24	1	25.0	410	73	10.4	2.4
DC.0.06603000	3	8 x 24	2	37.5	343	112	13.6	3.9
DC.0.06605000	5	10 x 30	2	63.0	414	164	21.9	5.5
DC.0.06610000	10	10 x 30	4	125.0	423	327	48.5	10.1
DC.0.06620000	20	10 x 30	8	250.0	435x2	327x2	104.4	19.4

* zonder last- en handketting / without load- and handchain ** per meter hijshoogte voor last- en handketting / per meter hoisting height for load- and handchain

Specificaties / Specifications	
Haken / Hooks	Verkoperde gesmede stalen haken met gegoten klep / Copper-plated drop-forged steel hooks with cast latch
Lastketting / Load chain	Gegalvaniseerde lastketting volgens EN 818-7-T / Galvanized load chain according to EN 818-7-T
Handketting / Hand chain	RVS handketting / Stainless steel hand chain
Bedrijfstemperatuur / Operating temperature	-10°C - +60°C
ATEX zone / ATEX zone	ATEX Zone 1 CE EX II 2G h IIC T4 / 2D h IIIC T135°C of/or ATEX Zone 2 CE EX II 3G h IIC T4 / 3D h IIIC T135°C
Lading type / Load type	Alleen voor goederen, niet geschikt om personen te hijsen / Goods, may not be used to lift people

Beveiliging / Protection	
Overlastbeveiliging / Overload protection	Standaard met slipkoppeling overlastbeveiliging / Standard with slip clutch overload protection
Rem / Brake	Automatische veiligheidsrem met dubbele remschrijven en pallen / Automatic safety load brake with twin friction discs and pawls

Subject to changes without notice. Illustrations for reference only. Always obey the operating instructions.
2022 © DELTA® Hoisting Equipment E0108221340

DELTA SPARKLESS®

Vonkvrije Handkettingtakel / Sparkproof Manual Chain Hoist

Eigenschappen

- Geschikt voor potentieel gevaarlijke en explosieve omgevingen. ATEX-certificaat op aanvraag.
- Verbeterde corrosiebestendigheid door verchroomde behuizing.
- Onderhoudsvriendelijk ontwerp. Rem en transmissie zijn eenvoudig toegankelijk.
- De transmissie wordt ondersteund door lagers.
- Dubbele behuizing biedt bescherming tegen stof en water.
- Voldoet aan de Machinerichtlijn 2006/42/EG. Geleverd met testcertificaat, CE-conformiteitsverklaring en gebruiksaanwijzing.

Features

- Suitable for potentially dangerous and explosive environments. ATEX certificate upon request.
- Improved corrosion resistance due to chrome-plated housing.
- Maintenance friendly design. Brake and transmission are easy to access.
- The transmission is supported by bearings.
- Double casing provides protection against dust and water.
- Complies with the Machinery Directive 2006/42/EC. Supplied with test certificate, CE declaration of conformity and operating instructions.

Specificaties / Specifications								
Artikel nummer	Capaciteit	Hijsketting	Parten	Test load	Inspanning voor max lading	Handketting voor 1m lift	Netto gewicht	Extra gewicht
Article code	Capacity	Load chain	Chains falls	Test load	Effort for max load	Hand chain for 1m lift	Net weight	Extra weight
	ton	Øxmm		kN	N	m	kg *	kg/m **
DC.0.06300500	0.5	6 x 18	1	6.3	200	34	4.1	1.7
DC.0.06300900	0.9	6 x 18	1	12.5	304	42	6.2	1.7
DC.0.06301250	1.25	8 x 24	1	25.0	410	73	10.4	2.4
DC.0.06302500	2.5	8 x 24	2	37.5	343	112	13.6	3.9
DC.0.06304000	4	10 x 30	2	63.0	414	164	21.9	5.5
DC.0.06308000	8	10 x 30	4	125.0	423	327	48.5	10.1
DC.0.06316000	16	10 x 30	8	250.0	435x2	327x2	104.4	19.4

* zonder last- en handketting / without load- and handchain ** per meter hijshoogte voor last- en handketting / per meter hoisting height for load- and handchain

Specificaties / Specifications	
Haken / Hooks	Verkoperde gesmede stalen haken met gegoten klep / Copper-plated drop-forged steel hooks with cast latch
Lastketting / Load chain	RVS lastketting volgens EN 818-7 / Stainless steel load chain according to EN 818-7
Handketting / Hand chain	RVS handketting / Stainless steel hand chain
Bedrijfstemperatuur / Operating temperature	-10°C - +60°C
ATEX zone / ATEX zone	ATEX Zone 1 CE EX II 2G h IIC T4 / 2D h IIIC T135°C
Lading type / Load type	Alleen voor goederen, niet geschikt om personen te hijsen / Goods, may not be used to lift people

Beveiliging / Protection	
Overlastbeveiliging / Overload protection	Standaard met slipkoppeling overlastbeveiliging / Standard with slip clutch overload protection
Rem / Brake	Automatische veiligheidsrem met dubbele remschrijven en pallen / Automatic safety load brake with twin friction discs and pawls

Subject to changes without notice. Illustrations for reference only. Always obey the operating instructions.
2022 © DELTA® Hoisting Equipment E0108221409

Aluminium Handkettingtakel / Aluminium Manual Chain Hoist

Eigenschappen

- » Lage gewicht met sterke aluminium behuizing.
- » Onderhoudsvriendelijk ontwerp. Rem en transmissie zijn eenvoudig toegankelijk.
- » De transmissie wordt ondersteund door hoogwaardige lagers.
- » Fijn geslepen assen, nestenwiel en tandwielen zorgen voor een soepele werking.
- » Meetpunten op de haken.
- » Voldoet aan de Machinerichtlijn 2006/42/EG. Geleverd met testcertificaat, CE-conformiteitsverklaring en gebruiksaanwijzing.

Features

- » Ultra low-weight, yet high-strength aluminium casing.
- » Maintenance friendly design. Brake and transmission are easy to access.
- » The transmission is supported by high-quality bearings.
- » Precision machined shafts, chain sprocket and gears ensure smooth operation.
- » Measurement points on the hooks.
- » Complies with the Machinery Directive 2006/42/EC. Supplied with test certificate, CE declaration of conformity and operating instructions.

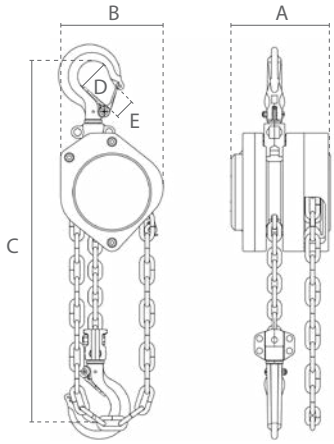

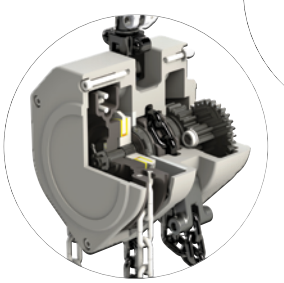

Specificaties / Specifications								
Artikel nummer	Capaciteit	Hijsketting	Parten	Test load	Inspanning voor max lading	Handketting voor 1m lift	Netto gewicht	Extra gewicht
Article code	Capacity	Load chain	Chains falls	Test load	Effort for max load	Hand chain for 1m lift	Net weight	Extra weight
	ton	Øxmm		kN	N	m	kg *	kg/m **
DC.0.08800250	0.25	4 x 12	1	3.1	202	36	1.9	0.8
DC.0.08800500	0.5	5 x 15	1	6.1	213	26	3.1	1.0

* zonder last- en handketting / without load- and handchain ** per meter hijshoogte voor last- en handketting / per meter hoisting height for load- and handchain

Specificaties / Specifications	
Haken / Hooks	Gesmede stalen haken met klep / Drop-forged steel hooks with latch
Lastketting / Load chain	Gegalvaniseerde lastketting volgens EN 818-7-T / Galvanized load chain according to EN 818-7-T
Handketting / Hand chain	3 x 15 Gegalvaniseerde handketting / Galvanized hand chain
Bedrijfstemperatuur / Operating temperature	-10°C - +60°C
ATEX zone / ATEX zone	niet geschikt / not suitable
Lading type / Load type	Goederen, mag niet gebruikt worden om mensen te hijsen / Goods, may not be used to lift people

Beveiliging / Protection	
Overlastbeveiliging / Overload protection	Zonder overlastbeveiliging / No overload protection
Rem / Brake	Automatische veiligheidsrem met dubbele remschrijven en pallen / Automatic safety load brake with twin friction discs and pawls

Afmetingen / Dimensions					
Capaciteit / Capacity ton	A	B	C	D	E
0.25	100	100	260	34	24
0.5	114	118	320	34	24

Subject to changes without notice. Illustrations for reference only. Always obey the operating instructions.
2022 © DELTA® Hoisting Equipment E3008221626

DELTA INOX®

RVS Handkettingtakel / Stainless Steel Manual Chain Hoist

Eigenschappen

- Hoge bescherming tegen corrosie en vocht.
- Geschikt voor 'clean rooms' en voeding industrie.
- Gehele buitenzijde en haken gemaakt van 304(V2A) roestvast staal.
- Hand- en lastketting gemaakt van 304(V2A) roestvast staal.
- Onderhoudsvriendelijk ontwerp. Rem en transmissie zijn eenvoudig toegankelijk.
- De transmissie wordt ondersteund door hoogwaardige lagers.
- Fijn geslepen assen, nestenwiel en tandwielen zorgen voor een soepele werking.
- Meetpunten op de haken.
- Voldoet aan de Machinerichtlijn 2006/42/EG. Geleverd met testcertificaat, CE-conformiteitsverklaring en gebruiksaanwijzing.

Features

- Maximum protection against corrosive and high humidity environments.
- Suitable for cleanrooms and food-industry applications.
- All outer body parts and load hooks made from highly corrosion resistant 304(V2A) stainless steel.
- Load and hand chain made from highly corrosion resistant 304(V2A) stainless steel.
- Maintenance friendly design. Brake and transmission are easy to access.
- The transmission is supported by high-quality bearings.
- Precision machined shafts, chain sprocket and gears ensure smooth operation.
- Measurement points on the hooks.
- Complies with the Machinery Directive 2006/42/EC. Supplied with test certificate, CE declaration of conformity and operating instructions.

Specificaties / Specifications								
Artikel nummer	Capaciteit	Hijsketting	Parten	Test load	Inspanning voor max lading	Handketting voor 1m lift	Netto gewicht	Extra gewicht
Article code	Capacity	Load chain	Chains falls	Test load	Effort for max load	Hand chain for 1m lift	Net weight	Extra weight
	ton	Øxmm		kN	N	m	kg *	kg/m **
DSS.0.06600500	0.5	6 x 18	1	6.25	150	28	6.9	1.7
DSS.0.06601000	1	7 x 21	1	12.5	304	48	7.1	1.9
DSS.0.06602000	2	7 x 21	2	25	335	96	10.2	3.0
DSS.0.06603000	3	9 x 27	2	37.5	343	146	18.3	4.4
DSS.0.06605000	5	9 x 27	3	62.5	270	220	38.1	6.2

* zonder last- en handketting / without load- and handchain ** per meter hijshoogte voor last- en handketting / per meter hoisting height for load- and handchain

Specificaties / Specifications	
Haken / Hooks	Gesmede RVS haken met klep / Drop-forged stainless steel hooks with latch
Lastketting / Load chain	RVS lastketting / Stainless steel load chain
Handketting / Hand chain	RVS handketting / Stainless steel hand chain
Bedrijfstemperatuur / Operating temperature	-10°C - +60°C
ATEX zone / ATEX zone	niet geschikt / not suitable
Lading type / Load type	Goederen, mag niet gebruikt worden om mensen te hijsen / Goods, may not be used to lift people

Beveiliging / Protection	
Overlastbeveiliging / Overload protection	Zonder overlastbeveiliging / No overload protection
Rem / Brake	Automatische veiligheidsrem met dubbele remschrijven en pallen / Automatic safety load brake with twin friction discs and pawls

Subject to changes without notice. Illustrations for reference only. Always obey the operating instructions.
2022 © DELTA® Hoisting Equipment E0108221424

Afmetingen / Dimensions

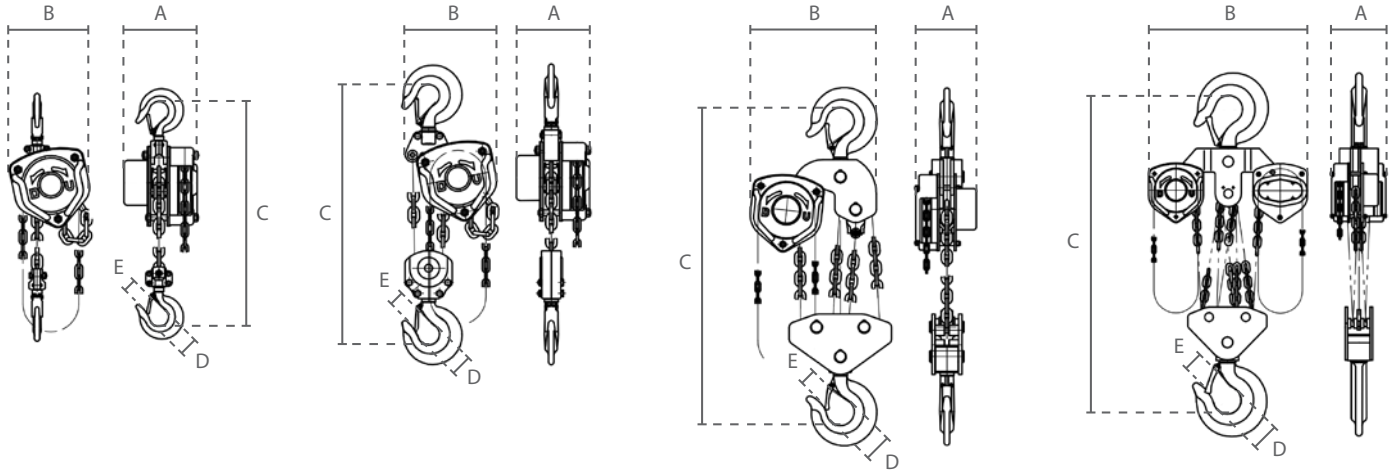

0.25 - 2 ton | 3 - 5 ton | 10 ton | 20 ton

DELTA RED®

Capaciteit / Capacity ton	A	B	C	D	E
	Afmetingen / Dimensions				
0.5	128	122	295	35	22
1	139	175	345	40	26
1.5	161	175	410	45	29
2	161	175	431	52	35
3	161	232	414	55	39
5	180	258	600	68	43
10	194	384	798	85	58
20	209	625	890	110	81

DELTA YELLOW® DELTA BLACK®

Capaciteit / Capacity ton	A	B	C	D	E
	Afmetingen / Dimensions				
0.25	102	98	220	30	25
0.5	138	137	270	35	28
1	147	162	317	36	26
1.5	170	183	399	45	33
2	170	194	414	43	32
3	170	220	465	50	37
5	190	288	618	64	46
10	190	384	798	85	50
20	209	625	890	110	81

DELTA GREEN® DELTA SPARKLESS®

Capaciteit / Capacity ton	A	B	C	D	E
	Afmetingen / Dimensions				
0.25	102	98	220	30	25
0.5	113	125	255	36	30
1	126	147	306	40	34
1.5	141	183	368	45	38
2	141	183	368	50	41
3	141	183	486	58	48
5	163	215	616	64	52
10	163	405	750	85	64
20	191	595	1000	110	85
30	312	691	1380	110	81
50	496	958	2578	170	125

Subject to changes without notice. Illustrations for reference only. Always obey the operating instructions.
2021 © DELTA® Hoisting Equipment E1008211109

Afmetingen / Dimensions

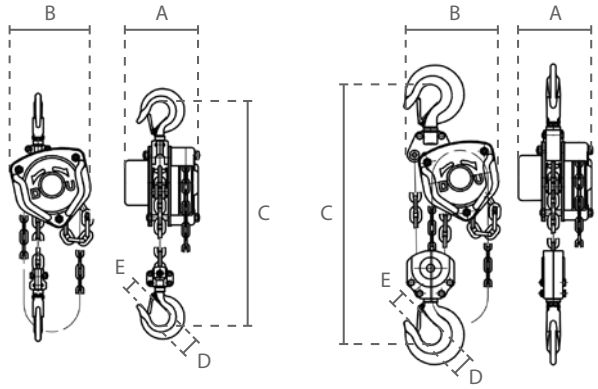

0.5 - 1 ton

2 - 5 ton

DELTA INOX®

Afmetingen / Dimensions					
Capaciteit / Capacity ton	A	B	C	D	E
0.5	151	172	376	40	26
1	151	172	376	40	26
2	151	192	425	50	34
3	173	230	565	55	39
5	189	365	710	65	41

Subject to changes without notice. Illustrations for reference only. Always obey the operating instructions.
2021 © DELTA® Hoisting Equipment E1008211109

Handkettingtakel met Kettingloopkat / Manual Chain Hoist with Geared Trolley

Eigenschappen

- Handkettingtakel gemonteerd op een trolley met lage bouwhoogte.
- Geschikt voor de meeste I- en H-balken.
- Afbreukbeveiligingsbeugels dienen als val-, breek- en stootbeveiliging. Bovendien uitgerust met kantelbeveiliging.
- Permanent gesmeerde, kogel gelagerde wielen zorgen voor een soepele verplaatsing.
- Onderhoudsvriendelijk ontwerp. Rem en transmissie zijn eenvoudig toegankelijk.
- De transmissie wordt ondersteund door lagers.
- Dubbele behuizing biedt bescherming tegen stof en water.
- Voldoet aan de Machinerichtlijn 2006/42/EG. Geleverd met testcertificaat, CE-conformiteitsverklaring en gebruiksaanwijzing.

Features

- Manual chain hoist mounted on low headroom geared trolley.
- Suitable for most I- and H-beam profiles.
- Safety bars serve as fall-, breaking- and impact protection. Additionally equipped with tilting protection.
- Permanently lubricated, ball bearing mounted wheels allow for smooth traversing.
- Maintenance friendly design. Brake and transmission are easy to access.
- The transmission is supported by bearings.
- Double casing provides protection against dust and water.
- Complies with the Machinery Directive 2006/42/EC. Supplied with test certificate, CE declaration of conformity and operating instructions.

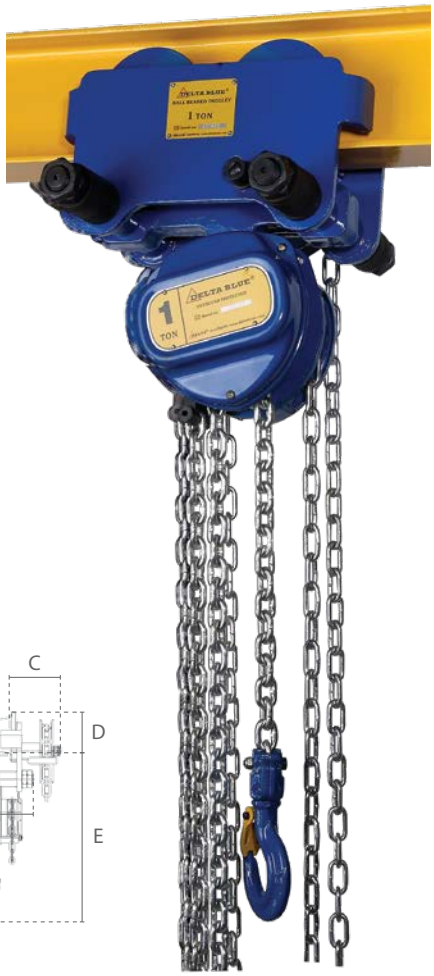

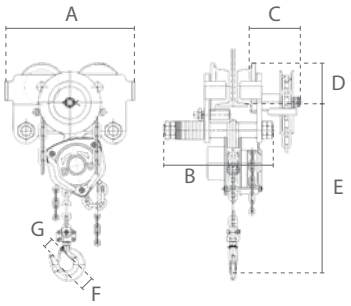

Specificaties / Specifications								
Artikel nummer	Capaciteit	Hijsketting	Parten	Test load	Inspanning voor max lading	Handketting voor 1m lift	Netto gewicht	Extra gewicht
Article code	Capacity	Load chain	Chains falls	Test load	Effort for max load	Hand chain for 1m lift	Net weight	Extra weight
	ton	Øxmm		kN	N	m	kg *	kg/m **
DC.0.09100500	0.5	6 x 18	1	6.3	200	34	17	2.5
DC.0.09101000	1	6 x 18	1	12.5	304	42	23	2.5
DC.0.09102000	2	8 x 24	1	25.0	410	73	38	3.2
DC.0.09103000	3	8 x 24	2	37.5	343	112	53	4.7
DC.0.09105000	5	10 x 30	2	63.0	414	164	88	6.3
DC.0.09110000	10	10 x 30	4	125.0	423	327	154	10.9

* zonder last- en handketting / without load- and handchain ** per meter hijshoogte voor last- en handketting / per meter hoisting height for load- and handchain

Specificaties / Specifications	
Haken / Hooks	Gesmede stalen haken met gegoten klep / Drop-forged steel hooks with cast latch
Lastketting / Load chain	Gegalvaniseerde lastketting volgens EN 818-7-T / Galvanized load chain according to EN 818-7-T
Handketting / Hand chain	Gegalvaniseerde handketting / Galvanized hand chain
Bedrijfstemperatuur / Operating temperature	-10°C - +60°C
ATEX zone / ATEX zone	niet geschikt / not suitable
Lading type / Load type	Alleen voor goederen, niet geschikt om personen te hijsen / Goods, may not be used to lift people

Beveiliging / Protection	
Overlastbeveiliging / Overload protection	Standaard met slipkoppeling overlastbeveiliging / Standard with slip clutch overload protection
Rem / Brake	Automatische veiligheidsrem met dubbele remschrijven en pallen / Automatic safety load brake with twin friction discs and pawls

Afmetingen / Dimensions										
Capaciteit	Balkbreedte	Min. radius	Wiel diameter							
Capacity	Beam width	Min. radius	Wheel diameter	A	B	C	D	E	F	G
ton	mm	m	mm							
0.5	64-140	1	75	277	283	103	89	337	36	30
1	64-140	1	75	277	283	103	89	337	40	34
2	76-165	1.2	90	302	295	103	109	423	50	41
3	76-300	1.5	110	363	304	136	129	447	58	48
5	88-300	2	122	436	330	153	142	616	64	52
10	138-300	2.5	151	455	403	178	170	820	85	64

Subject to changes without notice. Illustrations for reference only. Always obey the operating instructions.
2022 © DELTA® Hoisting Equipment E0108221426

Handkettingtakel met Kettingloopkat / Manual Chain Hoist with Geared Trolley

Eigenschappen

- Ultra-lage bouwhoogte.
- Geschikt voor de meeste I- en H-balken.
- Afbreukbeveiligingsbeugels dienen als val-, breek- en stootbeveiliging. Bovendien uitgerust met kantelbeveiliging.
- Permanent gesmeerde, kogel gelagerde wielen zorgen voor een soepele verplaatsing.
- Onderhoudsvriendelijk ontwerp. Rem en transmissie zijn eenvoudig toegankelijk.
- De transmissie wordt ondersteund door lagers.
- Dubbele behuizing biedt bescherming tegen stof en water.
- De onder haak heeft de neiging niet compleet horizontaal te blijven. Een afwijking is normaal en eventueel met de hand te corrigeren.
- Voldoet aan de Machinerichtlijn 2006/42/EG. Geleverd met testcertificaat, CE-conformiteitsverklaring en gebruiksaanwijzing.

Features

- Ultra-low headroom configuration.
- Suitable for most I- and H-beam profiles.
- Safety bars serve as fall-, breaking- and impact protection. Additionally equipped with tilting protection.
- Permanently lubricated, ball bearing mounted wheels allow for smooth traversing.
- Maintenance friendly design. Brake and transmission are easy to access.
- The transmission is supported by bearings.
- Double casing provides protection against dust and water.
- The bottom hook may not stay completely level during operation. A slight tilt is normal. Manual adjustment of the hook may be required to ensure a smooth operation.
- Complies with the Machinery Directive 2006/42/EC. Supplied with test certificate, CE declaration of conformity and operating instructions.

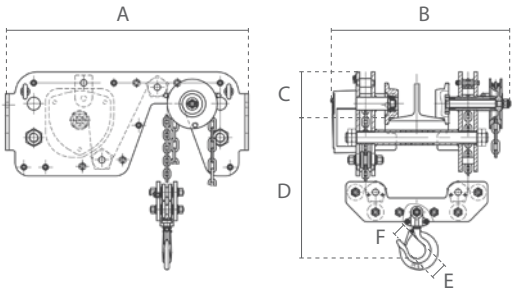

Specificaties / Specifications								
Artikel nummer	Capaciteit	Hijsketting	Parten	Test load	Inspanning voor max lading	Handketting voor 1m lift	Netto gewicht	Extra gewicht
Article code	Capacity	Load chain	Chains falls	Test load	Effort for max load	Hand chain for 1m lift	Net weight	Extra weight
	ton	Øxmm		kN	N	m	kg *	kg/m **
DC.0.09201000	1	5 x 15	2	12.2	304	-	61	2.8
DC.0.09202000	2	6 x 18	2	24.5	410	-	92	3.4
DC.0.09203000	3	7 x 21	2	36.7	343	-	141	4.2
DC.0.09205000	5	10 x 30	2	61.2	414	-	252	5.5
DC.0.09210000	10	10 x 30	4	122.5	423	-	320	11.0

* zonder last- en handketting / without load- and handchain ** per meter hijshoogte voor last- en handketting / per meter hoisting height for load- and handchain

Specificaties / Specifications	
Haken / Hooks	Gesmede stalen haken met gegoten klep / Drop-forged steel hooks with cast latch
Lastketting / Load chain	Gegalvaniseerde lastketting volgens EN 818-7-T / Galvanized load chain according to EN 818-7-T
Handketting / Hand chain	Gegalvaniseerde handketting / Galvanized hand chain
Bedrijfstemperatuur / Operating temperature	-10°C - +60°C
ATEX zone / ATEX zone	niet geschikt / not suitable
Lading type / Load type	Alleen voor goederen, niet geschikt om personen te hijsen / Goods, may not be used to lift people

Beveiliging / Protection	
Overlastbeveiliging / Overload protection	Zonder overlastbeveiliging / No overload protection
Rem / Brake	Automatische veiligheidsrem met dubbele remschrijven en pallen / Automatic safety load brake with twin friction discs and pawls

Afmetingen / Dimensions									
Capaciteit	Balkbreedte	Min. radius	Wiel diameter						
Capacity	Beam width	Min. radius	Wheel diameter	A	B	C	D	E	F
ton	mm	m	mm						
1	75-150	3.5	70	584	440	107	145	40	26
2	100-150	4	80	684	513	122	166	50	34
3	125-175	4.5	100	769	608	144	198	55	38
5	125-175	5	130	884	655	179	265	65	41
10	150-190	6	136	1105	742	195	310	85	50

Subject to changes without notice. Illustrations for reference only. Always obey the operating instructions.
2022 © DELTA® Hoisting Equipment E0108221431

DELTA®

Rateltakels / Lever Hoists

Premium Rateltakel
Premium Lever Hoist
vanaf pagina 51 / from page 51

Rateltakel
Lever Hoist
vanaf pagina 54 / from page 54

Rateltakel
Lever Hoist
vanaf pagina 55 / from page 55

Rateltakel
Lever Hoist
vanaf pagina 56 / from page 56

Premium Sjortakel
Premium Lever Hoist with Lashing Hooks
vanaf pagina 57 / from page 57

Subject to changes without notice. Illustrations for reference only. Always obey the operating instructions.
2022 © DELTA® Hoisting Equipment E0208221612

Premium Rateltakel / Premium Lever Hoist

Eigenschappen

- Onderhoudsvriendelijk ontwerp. Rem en transmissie zijn eenvoudig toegankelijk.
- De transmissie wordt ondersteund door hoogwaardige lagers.
- Fijn geslepen assen, nestenwiel en tandwielen zorgen voor een soepele werking.
- Dubbele behuizing biedt bescherming tegen stof en water.
- Robuuste behuizing is bestand tegen externe schokken zonder schade aan de uitlijning van de lagers.
- Ergonomische hendel met rubberen handvat.
- Geoptimaliseerde lastketting geleidingssysteem.
- Meetpunten op de haken.

Premium eigenschappen:

- Verbeterde vrijloopmodus (trek het handwiel uit).
- Geen minimale belasting nodig om het ratelmechanisme te activeren.
- Verbeterde corrosiebestendige, gesloten lagers.
- Compacte hendel reduceert het gewicht geschikt voor gebruik in kleine ruimten.
- Gietijzeren handwiel zorgt voor betere gebruikerservaring.

- Voldoet aan de Machinerichtlijn 2006/42/EG. Geleverd met testcertificaat, CE-conformiteitsverklaring en gebruiksaanwijzing.

Features

- Maintenance friendly design. Brake and transmission are easy to access.
- The transmission is supported by high-quality bearings.
- Precision machined shafts, chain sprocket and gears ensure smooth operation.
- High strength double casing provides protection against dust and water.
- Robust housing endures external shock without damage to the bearing alignment.
- Ergonomic lever with rubber sleeve.
- Optimised load chain guidance system.
- Measurement points on the hooks.

Premium features:

- Enhanced free spooling mode (pull out hand wheel).
- No minimum preload required to activate ratchet mechanism.
- Enhanced corrosion resistant, caged bearings.
- Compact lever reduces weight and enables narrow space operation.
- Cast steel hand wheel provides better performance.

- Complies with the Machinery Directive 2006/42/EC. Supplied with test certificate, CE declaration of conformity and operating instructions.

NIEUW
NEW

met hogere capaciteit / with higher capacity

750kg	»	800kg
1500kg	»	1600kg
3000kg	»	3200kg
6000kg	»	6300kg

Specificaties / Specifications								
Artikel nummer	Capaciteit	Hijsketting	Parten	Test load	Inspanning voor max lading	Hendel draaiingen voor 1m hijsen	Netto gewicht	Extra gewicht
Article code	Capacity	Load chain	Chains falls	Test load	Effort for max load	Lever turns for 1m lift	Net weight	Extra weight
	ton	Øxmm		kN	N		kg *	kg/m **
DR.0.0550800	0.8	6 x 18	1	9.8	180	54	5.6	0.9
DR.0.0551600	1.6	8 x 24	1	19.6	355	63	8.5	1.5
DR.0.0553200	3.2	10 x 30	1	39.2	335	60	16.2	2.3
DR.0.0556300	6.3	10 x 30	2	77.2	350	119	21.9	4.6
DR.0.0559000	9	10 x 30	3	110.3	323	179	32.1	6.9

* zonder lastketting / without loadchain ** per meter hijshoogte / per meter hoisting height

Specificaties / Specifications	
Haken / Hooks	Gesmede stalen haken met gegoten klep / Drop-forged steel hooks with cast latch
Lastketting / Load chain	Gegalvaniseerde lastketting volgens EN 818-7-T / Galvanized load chain according to EN 818-7-T
Bedrijfstemperatuur / Operating temperature	-10°C - +60°C
ATEX zone / ATEX zone	niet geschikt / not suitable
Lading type / Load type	Alleen voor goederen, niet geschikt om personen te hijsen / Goods, may not be used to lift people

Beveiliging / Protection	
Overlastbeveiliging / Overload protection	Beschikbaar met slipkoppeling overlastbeveiliging / Available with slip clutch overload protection
Rem / Brake	Premium eigenschap: Automatische veiligheidsrem met dubbele pallen. Stalen remschijf met gesinterde remblokken voor een langere levensduur. / Premium feature: Automatic safety load brake with twin pawls. Extremely durable steel brake disc with sintered brake pads.

Subject to changes without notice. Illustrations for reference only. Always obey the operating instructions.
2022 © DELTA® Hoisting Equipment E0108221450

Premium Rateltakel / Premium Lever Hoist

Beschikbaar met slipkoppeling overlastbeveiliging / Available with slip clutch overload protection

Artikel nummer	Capaciteit
Article code	Capacity
	ton
DR.0.0520800.OP	0.8
DR.0.0521600.OP	1.6
DR.0.0523200.OP	3.2
DR.0.0526300.OP	6.3
DR.0.0529000.OP	9

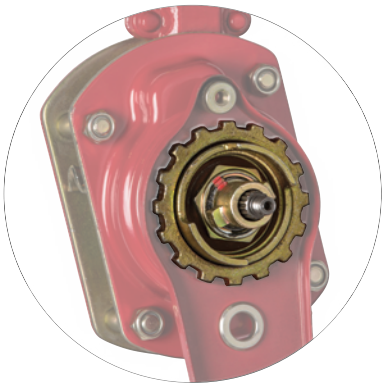

0.8 ton

1.6 ton

3.2 ton

6.3 ton

9 ton

Subject to changes without notice. Illustrations for reference only. Always obey the operating instructions.
2022 © DELTA® Hoisting Equipment E0108221450

DELTA®

CE

DELTA RED® VS DELTA YELLOW®

Gesloten cilinderrollagers voor intensief gebruik. / Closed heavy-duty cylindrical roller bearings.

Stalen remschijf met gesinterde remblokken voor een langere levensduur en betere prestaties. / Extremely durable steel brake disc with sintered brake pads offers high performance.

Standaard remschijf. / Standard brake disc.

Hoogwaardig gegoten veiligheidskleppen. / High-quality cast safety latches.

Premium

Verbeterde vrijloopmodus (trek het handwiel uit). / Enhanced free spooling mode (pull out hand wheel).

Verbeterd handwiel. / Improved hand wheel.

Geen minimale belasting nodig om het ratelmechanisme te activeren. / No minimum preload required to activate ratchet mechanism.

Compacte hendel. / Compact lever.

Beschikbaar met slipkoppeling overlastbeveiliging. / Available with slip clutch overload protection.

Subject to changes without notice. Illustrations for reference only. Always obey the operating instructions.
2022 © DELTA® Hoisting Equipment E0108221450

Rateltakel / Lever Hoist

Eigenschappen

- Onderhoudsvriendelijk ontwerp. Rem en transmissie zijn eenvoudig toegankelijk.
- De transmissie wordt ondersteund door hoogwaardige lagers.
- Fijn geslepen assen, nestenwiel en tandwielen zorgen voor een soepele werking.
- Dubbele behuizing biedt bescherming tegen stof en water.
- Robuuste behuizing is bestand tegen externe schokken zonder schade aan de uitlijning van de lagers.
- Ergonomische hendel met rubberen handvat.
- Geoptimaliseerde lastketting geleidingssysteem.
- Vrijloop modus.
- Meetpunten op de haken.
- Voldoet aan de Machinerichtlijn 2006/42/EG. Geleverd met testcertificaat, CE-conformiteitsverklaring en gebruiksaanwijzing.

Features

- Maintenance friendly design. Brake and transmission are easy to access.
- The transmission is supported by high-quality bearings.
- Precision machined shafts, chain sprocket and gears ensure smooth operation.
- High strength double casing provides protection against dust and water.
- Robust housing endures external shock without damage to the bearing alignment.
- Ergonomic lever with rubber sleeve.
- Optimised load chain guidance system.
- Free spooling mode.
- Measurement points on the hooks.
- Complies with the Machinery Directive 2006/42/EC. Supplied with test certificate, CE declaration of conformity and operating instructions.

Specificaties / Specifications								
Artikel nummer	Capaciteit	Hijsketting	Parten	Test load	Inspanning voor max lading	Hendel draaiingen voor 1m hijsen	Netto gewicht	Extra gewicht
Article code	Capacity	Load chain	Chains falls	Test load	Effort for max load	Lever turns for 1m lift	Net weight	Extra weight
	ton	Øxmm		kN	N		kg *	kg/m **
DY.0.0550750	0.75	6 x 18	1	9.2	140	51	5.1	0.9
DY.0.0551500	1.5	8 x 24	1	18.4	240	47	8.9	1.5
DY.0.0553000	3	10 x 30	1	36.8	320	60	15.4	2.3
DY.0.0556000	6	10 x 30	2	73.5	340	120	23.4	4.6
DY.0.0559000	9	10 x 30	3	110.3	360	179	31.3	6.9

* zonder lastketting / without loadchain ** per meter hijshoogte / per meter hoisting height

Specificaties / Specifications	
Haken / Hooks	Gesmede stalen haken met gegoten klep / Drop-forged steel hooks with cast latch
Lastketting / Load chain	Gegalvaniseerde lastketting volgens EN 818-7-T / Galvanized load chain according to EN 818-7-T
Bedrijfstemperatuur / Operating temperature	-10°C - +60°C
ATEX zone / ATEX zone	niet geschikt / not suitable
Lading type / Load type	Alleen voor goederen, niet geschikt om personen te hijsen / Goods, may not be used to lift people

Beveiliging / Protection	
Overlastbeveiliging / Overload protection	Zonder overlastbeveiliging / No overload protection
Rem / Brake	Automatische veiligheidsrem met dubbele remschrijven en pallen. / Automatic safety load brake with twin friction discs and pawls.

Subject to changes without notice. Illustrations for reference only. Always obey the operating instructions.
2022 © DELTA® Hoisting Equipment E0108221459

Rateltakel / Lever Hoist

Eigenschappen

- Onderhoudsvriendelijk ontwerp. Rem en transmissie zijn eenvoudig toegankelijk.
- De transmissie wordt ondersteund door lagers.
- Dubbele behuizing biedt bescherming tegen stof en water.
- Ergonomische hendel met rubberen handvat.
- Vrijloop modus.
- Met 1.5 en 3 meter hijshoogte als standaard voorraad artikel, andere hijshoogten op aanvraag.
- Voldoet aan de Machinerichtlijn 2006/42/EG. Geleverd met testcertificaat, CE-conformiteitsverklaring en gebruiksaanwijzing.

Features

- Maintenance friendly design. Brake and transmission are easy to access.
- The transmission is supported by bearings.
- Double casing provides protection against dust and water.
- Ergonomic lever with rubber sleeve.
- Free spooling mode.
- 1.5 and 3 meter hoisting height are standard stock items. Other hoisting heights upon request.
- Complies with the Machinery Directive 2006/42/EC. Supplied with test certificate, CE declaration of conformity and operating instructions.

Specificaties / Specifications								
Artikel nummer	Capaciteit	Hijsketting	Parten	Test load	Inspanning voor max lading	Hendel draaiingen voor 1m hijsen	Netto gewicht	Extra gewicht
Article code	Capacity	Load chain	Chains falls	Test load	Effort for max load	Lever turns for 1m lift	Net weight	Extra weight
	ton	Øxmm		kN	N		kg *	kg/m **
DC.0.0850750	0.75	6 x 18	1	9.2	140	51	5.2	0.9
DC.0.0851500	1.5	8 x 24	1	18.4	240	47	9.1	1.5
DC.0.0853000	3	10 x 30	1	36.8	320	60	15.5	2.3
DC.0.0856000	6	10 x 30	2	73.5	340	120	24.1	4.6
DC.0.0859000	9	10 x 30	3	110.3	360	179	32.1	6.9

* zonder lastketting / without loadchain ** per meter hijshoogte / per meter hoisting height

Specificaties / Specifications	
Haken / Hooks	Gesmede stalen haken met gegoten klep / Drop-forged steel hooks with cast latch
Lastketting / Load chain	Gegalvaniseerde lastketting volgens EN 818-7-T / Galvanized load chain according to EN 818-7-T
Bedrijfstemperatuur / Operating temperature	-10°C - +60°C
ATEX zone / ATEX zone	niet geschikt / not suitable
Lading type / Load type	Alleen voor goederen, niet geschikt om personen te hijsen / Goods, may not be used to lift people

Beveiliging / Protection	
Overlastbeveiliging / Overload protection	Zonder overlastbeveiliging / No overload protection
Rem / Brake	Automatische veiligheidsrem met dubbele remschrijven en pallen. / Automatic safety load brake with twin friction discs and pawls.

Subject to changes without notice. Illustrations for reference only. Always obey the operating instructions.
2022 © DELTA® Hoisting Equipment E0108221501

Rateltakel / Lever Hoist

Eigenschappen

- Extreem lichte en compacte aluminium behuizing.
- 250kg en 500kg geleverd met draagtas.
- Onderhoudsvriendelijk ontwerp. Rem en transmissie zijn eenvoudig toegankelijk.
- Dubbele behuizing biedt bescherming tegen stof en water.
- Ergonomische hendel met rubberen handvat.
- Vrijloop modus.
- Meetpunten op de haken.
- Voldoet aan de Machinerichtlijn 2006/42/EG. Geleverd met testcertificaat, CE-conformiteitsverklaring en gebruiksaanwijzing.

Features

- Extremely lightweight and compact aluminium housing.
- 250kg and 500kg supplied with carrying bag.
- Maintenance friendly design. Brake and transmission are easy to access.
- Double casing provides protection against dust and water.
- Ergonomic lever with rubber sleeve.
- Free spooling mode.
- Measurement points on the hooks.
- Complies with the Machinery Directive 2006/42/EC. Supplied with test certificate, CE declaration of conformity and operating instructions.

250kg - 500kg

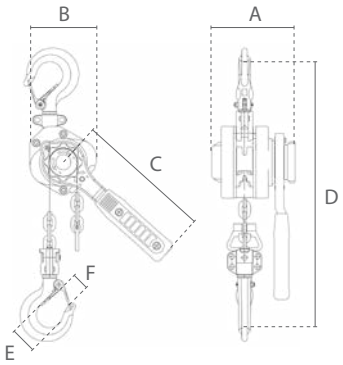

Specificaties / Specifications								
Artikel nummer	Capaciteit	Hijsketting	Parten	Test load	Inspanning voor max lading	Hendel draaiingen voor 1m hijsen	Netto gewicht	Extra gewicht
Article code	Capacity	Load chain	Chains falls	Test load	Effort for max load	Lever turns for 1m lift	Net weight	Extra weight
	ton	Øxmm		kN	N		kg *	kg/m **
DC.0.0780250	0.25	4 x 12	1	3.1	206	23	1.3	0.4
DC.0.0780500	0.5	5 x 15	1	6.1	255	36	2.1	0.6
DC.0.0780750	0.75	5.6 x 15.7	1	9.2	303	35	3.8	0.7
DC.0.0781500	1.5	7.1 x 19.9	1	18.4	362	46	5.2	1.2

* zonder lastketting / without loadchain ** per meter hijshoogte / per meter hoisting height

Specificaties / Specifications	
Haken / Hooks	Gesmede stalen haken met gegoten klep / Drop-forged steel hooks with cast latch
Lastketting / Load chain	Gegalvaniseerde lastketting volgens EN 818-7-T / Galvanized load chain according to EN 818-7-T
Bedrijfstemperatuur / Operating temperature	-10°C - +60°C
ATEX zone / ATEX zone	niet geschikt / not suitable
Lading type / Load type	Alleen voor goederen, niet geschikt om personen te hijsen / Goods, may not be used to lift people

Beveiliging / Protection	
Overlastbeveiliging / Overload protection	Zonder overlastbeveiliging / No overload protection
Rem / Brake	Automatische veiligheidsrem met dubbele remschrijven en pallen. / Automatic safety load brake with twin friction discs and pawls.

Afmetingen / Dimensions						
Capaciteit / Capacity ton	A	B	C	D	E	F
0.25	95	80	160	230	34	22
0.5	100	93	160	265	34	22
0.75	126	110	208	315	40	26
1.5	142	133	238	340	45	31

Subject to changes without notice. Illustrations for reference only. Always obey the operating instructions.
2022 © DELTA® Hoisting Equipment E0108221506

Premium Sjortakel / Premium Lever Hoist with Lashing Hooks

Eigenschappen

- Met scheepswerf haken.
- Onderhoudsvriendelijk ontwerp. Rem en transmissie zijn eenvoudig toegankelijk.
- De transmissie wordt ondersteund door hoogwaardige lagers.
- Fijn geslepen assen, nestenwiel en tandwielen zorgen voor een soepele werking.
- Dubbele behuizing biedt bescherming tegen stof en water.
- Robuuste behuizing is bestand tegen externe schokken zonder schade aan de uitlijning van de lagers.
- Ergonomische hendel met rubberen handvat.
- Geoptimaliseerde lastketting geleidingssysteem.

Premium eigenschappen:

- Verbeterde vrijloopmodus (trek het handwiel uit).
- Geen minimale belasting nodig om het ratelmechanisme te activeren.
- Verbeterde corrosiebestendige, gesloten lagers.
- Compacte hendel reduceert het gewicht geschikt voor gebruik in kleine ruimten.
- Gietijzeren handwiel zorgt voor betere gebruikerservaring.

- Voldoet aan de Machinerichtlijn 2006/42/EG. Geleverd met testcertificaat, CE-conformiteitsverklaring en gebruiksaanwijzing.

Features

- With lashing hooks.
- Maintenance friendly design. Brake and transmission are easy to access.
- The transmission is supported by high-quality bearings.
- Precision machined shafts, chain sprocket and gears ensure smooth operation.
- High strength double casing provides protection against dust and water.
- Robust housing endures external shock without damage to the bearing alignment.
- Ergonomic lever with rubber sleeve.
- Optimised load chain guidance system.

Premium features:

- Enhanced free spooling mode (pull out hand wheel).
- No minimum preload required to activate ratchet mechanism.
- Enhanced corrosion resistant, caged bearings.
- Compact lever reduces weight and enables narrow space operation.
- Cast steel hand wheel provides better performance.

- Complies with the Machinery Directive 2006/42/EC. Supplied with test certificate, CE declaration of conformity and operating instructions.

Specificaties / Specifications						
Artikel nummer	Capaciteit	Hijsketting	Parten	Hendel draaiingen voor 1m sjoren	Netto gewicht	Extra gewicht
Article code	Capacity	Load chain	Chains falls	Lever turns for 1m lashing	Net weight	Extra weight
	LC	Øxmm			kg *	kg/m **
DR.0.0741500	30kN	8 x 24	1	63	8.5	1.5
DR.0.0743000	60kN	10 x 30	1	60	16.2	2.3

* zonder lastketting / without loadchain ** per meter hijshoogte / per meter hoisting height

Specificaties / Specifications	
Haken / Hooks	Gesmede stalen haken / Drop-forged steel hooks
Lastketting / Load chain	Gegalvaniseerde lastketting volgens EN 818-7-T / Galvanized load chain according to EN 818-7-T
Bedrijfstemperatuur / Operating temperature	-10°C - +60°C
ATEX zone / ATEX zone	niet geschikt / not suitable
Lading type / Load type	Alleen voor goederen, niet geschikt om personen te hijsen / Goods, may not be used to lift people

Beveiliging / Protection	
Overlastbeveiliging / Overload protection	Zonder overlastbeveiliging / No overload protection
Rem / Brake	Premium eigenschap: Automatische veiligheidsrem met dubbele pallen. Stalen remschijf met gesinterde remblokken voor een langere levensduur. / Premium feature: Automatic safety load brake with twin pawls. Extremely durable steel brake disc with sintered brake pads.

Subject to changes without notice. Illustrations for reference only. Always obey the operating instructions.
2022 © DELTA® Hoisting Equipment E0108221509

Afmetingen / Dimensions

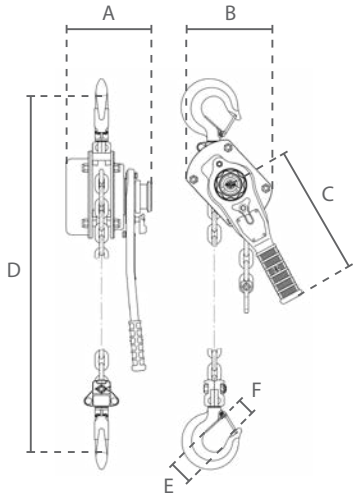

0.75 - 3 ton

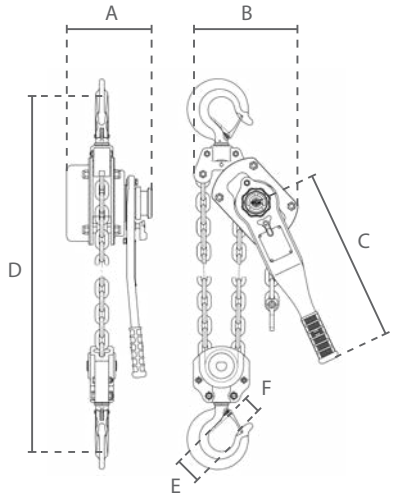

6 ton

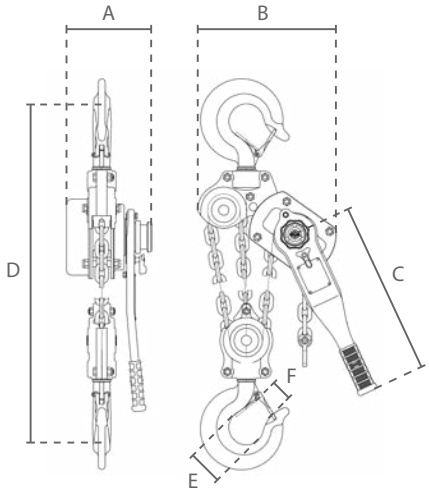

9 ton

DELTA RED®

Afmetingen / Dimensions						
Capaciteit / Capacity ton	A	B	C	D	E	F
0.8	160	133	250	320	38	26
1.6 30kN	182	157	270	365	48	29
3.2 60kN	208	210	430	490	58	39
6.3	208	253	430	583	65	43
9	208	338	430	830	85	58

DELTA YELLOW®

Afmetingen / Dimensions						
Capaciteit / Capacity ton	A	B	C	D	E	F
0.75	148	135	290	320	37	26
1.5	176	162	420	380	45	33
3	195	211	420	480	50	38
6	195	254	420	620	64	48
9	195	319	420	700	85	50

DELTA GREEN®

Afmetingen / Dimensions						
Capaciteit / Capacity ton	A	B	C	D	E	F
0.75	155	135	285	320	37	30
1.5	180	155	370	380	45	36
3	215	200	410	480	50	40
6	215	200	410	600	64	50
9	215	330	410	700	85	58

Subject to changes without notice. Illustrations for reference only. Always obey the operating instructions.
2022 © DELTA® Hoisting Equipment E3108220904

DELTA®

Lieren / Winches

Inhoudsopgave / Table of contents

Electrische Karweilier DKL
Electric Winch DKL
vanaf pagina 61 / from page 61

Electrische Lier DM/DT
Electric Winch DM/DT
vanaf pagina 63 / from page 63

Batterij Lier
Battery Winch
vanaf pagina 65 / from page 65

Electrische Lier DPS/DPT
Electric Winch DPS/DPT
vanaf pagina 67 / from page 67

Electrische Lier DMP/DTP
Electric Winch DMP/DTP
vanaf pagina 71 / from page 71

Electrische Capstanderlier MRV
Electric Capstan Winch MRV
vanaf pagina 72 / from page 72

Electrische Lieren 12/24V
Electric Winches 12/24V
vanaf pagina 73 / from page 73

Staaldraadtrektakels
Steelwire Pulling Hoists
vanaf pagina 76 / from page 76

Handlieren
Manual Winches
vanaf pagina 78 / from page 78

Subject to changes without notice. Illustrations for reference only. Always obey the operating instructions.
2022 © DELTA® Hoisting Equipment E0208221612

Electrische Karweilier DKL / Electric Winch DKL

plug & play afstandsbediening /
plug & play remote control

CP.0.DKL

Eigenschappen

- Alleen geschikt voor hijswerkzaamheden.
- Eenvoudig te installeren voor snel gebruik.
- Eenvoudig en veilige ophanging door montagebeugel.
- Geschikt voor een breed scala aan industriële toepassingen.
- Permanent gesmeerde transmissie, zorgt voor een soepele en stille werking.
- Geleverd klaar voor gebruik met bedieningsschakelaar, voedingskabel en staalkabel met haak.
- Voldoet aan de Machinerichtlijn 2006/42/EG. Geleverd met testcertificaat, CE-conformiteitsverklaring en gebruiksaanwijzing.

Features

- Only suitable for hoisting applications.
- Fast installation.
- Simple and safe suspension with mounting bracket.
- Suitable for a wide range of industrial applications.
- Permanently lubricated transmission, ensures smooth and quiet operation.
- Supplied ready to use with control switch, power cable and steel cable with load hook.
- Complies with the Machinery Directive 2006/42/EC. Supplied with test certificate, CE declaration of conformity and operating instructions.

KARWEILIER ®
MINI WINCH ®

Specificaties / Specifications						
Artikel nummer	Capaciteit	Hijshoogte	Max. hijssnelheid	Staaldraad	Energie verbruik	Gewicht
Article code	Capacity	Hoisting height	Max. lifting speed	Steel cable	Power output	Weight
	ton *	m	m/min	m x Ømm	kW	kg
CP.0.DKL.160	0.16	28	19	30 x 5	1.3	23
CP.0.DKL.230	0.23	28	19	30 x 5	1.3	23
CP.0.DKL.300	0.3	28	12	30 x 6	1.3	28
CP.0.DKL.500	0.5	18	11	20 x 7	2.0	29

* alle lagen / all layers

Specificaties / Specifications	
Toepassing / Application	Hijslier / Hoisting winch
Voltage / Operating voltage	230V / 50-60Hz / 1Ph
Hijssnelheid / Lifting speed	Enkele snelheid / Single speed
Kabel / Cable	Staalkabel 1770 N/mm² / Steel cable 1770 N/mm²
Stuurkabel / Control cable	Standaard ≈10 meter / Standard ≈10 meter
Stroomkabel / Power cable	≈5 meter met stekker / ≈5 meter with plug
Behuizing bescherming / Housing protection	IP 54
Besturing bescherming / Control protection	IP 65
Classificatie / Classification	M4/1Am (ISO/FEM)
Inschakelduur / Starts per uur / Duty cycle / Starts per hour	30% / 180
Isolatieklasse / Insulation class	F
Bedrijfstemperatuur / Operating temperature	-10°C - +40°C
Lading type / Load type	Alleen voor goederen, niet geschikt om personen te hijsen / Goods, may not be used to lift people

Beveiliging / Protection	
Schakelaar / Control switch	230V schakelaar met noodstop / 230V pendant control switch with emergency stop button
Overlastbeveiliging / Overload protection	Zonder overlastbeveiliging / No overload protection
Rem / Brake	Mechanische rem, bereikt onmiddellijk remeffect en houdt de lading ook bij stroomuitval stevig vast / Mechanical brake, achieves immediate braking and holds the load in the event of power failure
Eindschakelaar / Limit switch	Mechanische hoogste eindschakelaar. Sensor stopt de motor als het staalkabel verkeerd wordt gewikkeld (onderste eindschakelaar). Belangrijk - neem de veiligheidswikkelingen in acht! / Mechanical upper limit switch. Sensor stops the motor if the rope is wound incorrectly (lower limit switch). Important - observe safety windings!

Subject to changes without notice. Illustrations for reference only. Always obey the operating instructions.
2022 © DELTA® Hoisting Equipment E0108221514

Electrische Karweilier DKL / Electric Winch DKL

Optionele toebehoren / Optional accessories

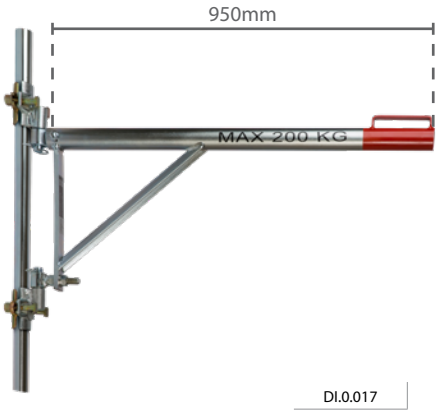

DI.0.017

Zwaaiarm met koppelingen / Jib with hinges
Voor eenvoudige ophanging aan steigers. (max. 200kg)
For easy suspension from scaffolds. (max. 200kg)

ST.0.011

Ophangtriangel / Suspender triangle
Voor ophanging aan balken of haken.
For suspension from beams or hooks.

CP.0.CEC

10m Verlengkabel / 10m Extension cable
Om de stuurkabel te verlengen. (max. 2x per lier)
For extending the control cable. (max. 2x per winch)

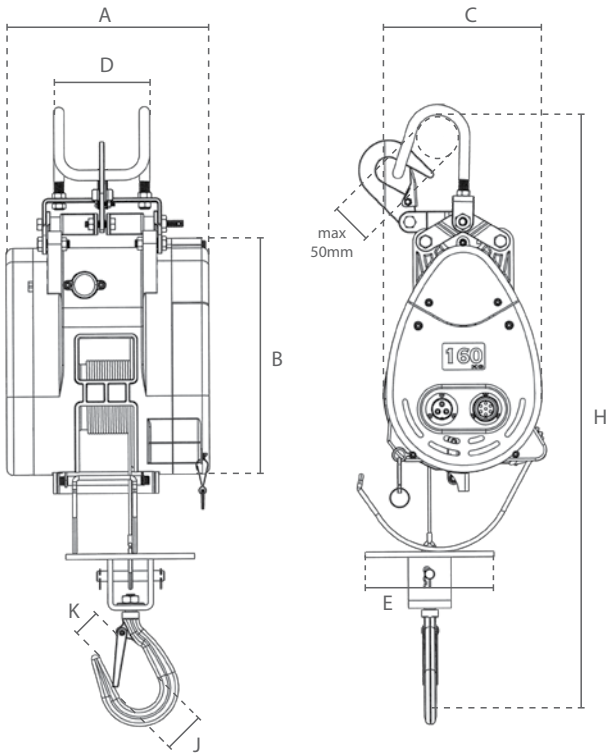

Afmetingen / Dimensions								
Artikel nummer Article code	A	B	C	D	E	H	J	K
CP.0.DKL.160	240	263	180	114	129	660	49	41
CP.0.DKL.230	240	263	180	114	129	660	49	41
CP.0.DKL.300	210	308	240	146	155	670	49	41
CP.0.DKL.500	210	308	240	146	155	670	49	41

Subject to changes without notice. Illustrations for reference only. Always obey the operating instructions.
2022 © DELTA® Hoisting Equipment E0108221514

Electrische Lier DM/DT / Electric Winch DM/DT

DI.0.DM.200

Eigenschappen

- » Geschikt voor hijs- en trekwerkzaamheden.
- » Geschikt voor een breed scala aan industriële toepassingen.
- » Hoge inschakelduur.
- » Permanent gesmeerde transmissie, zorgt voor een soepele en stille werking.
- » Geleverd klaar voor gebruik met bedieningsschakelaar, voedingskabel en staalkabel met haak.
- » Voldoet aan de Machinerichtlijn 2006/42/EG. Geleverd met testcertificaat, CE-conformiteitsverklaring en gebruiksaanwijzing.

Features

- » Suitable for lifting and pulling applications.
- » Suitable for a wide range of industrial applications.
- » High duty cycle.
- » Permanently lubricated transmission, ensures smooth and quiet operation.
- » Supplied ready to use with control switch, power cable and steel cable with load hook.
- » Complies with the Machinery Directive 2006/42/EC. Supplied with test certificate, CE declaration of conformity and operating instructions.

Specificaties / Specifications							
Artikel nummer	Capaciteit	Voltage	Hijshoogte	Max. hijssnelheid	Staaldraad	Energie verbruik	Gewicht
Article code	Capacity	Operating voltage	Hoisting height	Max. lifting speed	Steel cable	Power output	Weight
	ton		m	m/min	m x Ømm	kW	kg
DI.0.DM.100	0.1		14	15	16 x 4	0.3	15
DI.0.DM.150	0.15		16	21	18 x 4	0.65	22
DI.0.DM.200			23	25	25 x 5	0.75	37
DI.0.DM.200.48	0.2		48	38	50 x 5	1.45	43
DI.0.DM.200.98		230V	98	38	100 x 5	1.45	50
DI.0.DM.300	0.3		23	23	25 x 6	1.45	47
DI.0.DM.300.38			38	23	40 x 6	1.45	50
DI.0.DM.500	0.5		23	16	25 x 7	2.2	64
DI.0.DM.500.38			38	16	40 x 7	2.2	68

Specificaties / Specifications	
Toepassing / Application	Hijslier / Hoisting winch
Voltage / Operating voltage	230V / 50Hz / 1Ph / 400V / 50Hz / 3Ph (440V/60Hz op aanvraag/on request)
Hijssnelheid / Lifting speed	Enkele snelheid / Single speed
Kabel / Cable	Staalkabel 1960 N/mm² / Steel cable 1960 N/mm²
Stuurkabel / Control cable	Standaard ≈1 meter / Standard ≈1 meter
Stroomkabel / Power cable	≈1 meter met stekker / ≈1 meter with plug
Behuizing bescherming / Housing protection	IP 55 (100-200kg IP 44)
Besturing bescherming / Control protection	IP 65
Classificatie / Classification	M5/2m (ISO/FEM)
Inschakelduur / Starts per uur / Duty cycle / Starts per hour	50% / 240
Isolatieklasse / Insulation class	F
Bedrijfstemperatuur / Operating temperature	-10°C - +40°C
Lading type / Load type	Alleen voor goederen, niet geschikt om personen te hijsen / Goods, may not be used to lift people

Beveiliging / Protection	
Schakelaar / Control switch	230/400V schakelaar met noodstop / 230/400V pendant control switch with emergency stop button
Overlastbeveiliging / Overload protection	Zonder overlastbeveiliging / No overload protection
Rem / Brake	Mechanische rem, bereikt onmiddellijk remeffect en houdt de lading ook bij stroomuitval stevig vast / Mechanical brake, achieves immediate braking and holds the load in the event of power failure
Eindschakelaar / Limit switch	Mechanische hoogste eindschakelaar / Mechanical upper limit switch

Subject to changes without notice. Illustrations for reference only. Always obey the operating instructions.
2022 © DELTA® Hoisting Equipment E0208221211

Electrische Lier DM/DT / Electric Winch DM/DT

DI.0.DM.100

DI.0.DM.300

Optioneel / Optional

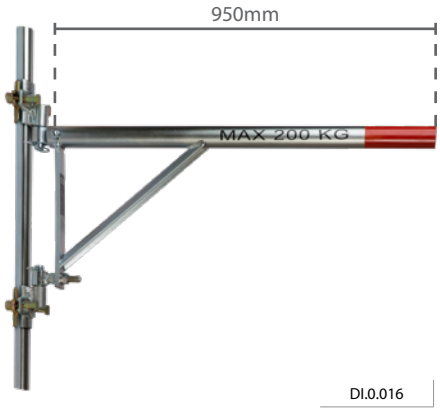

DI.0.016

Zwaaiarm met koppelingen / Jib with hinges
Voor eenvoudige ophanging aan steigers. (max. 200kg)
For easy suspension from scaffolds. (max. 200kg)

DI.0.DM.500

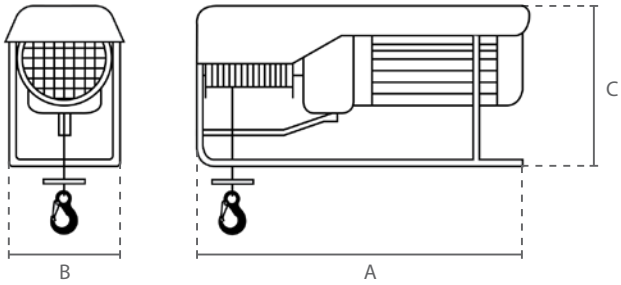

Specificaties / Specifications							
Artikel nummer	Capaciteit	Voltage	Hijshoogte	Max. hijssnelheid	Staaldraad	Energie verbruik	Gewicht
Article code	Capacity	Operating voltage	Hoisting height	Max. lifting speed	Steel cable	Power output	Weight
	ton		m	m/min	m x Ømm	kW	kg
DI.0.DT.300	0.3	400V	23	23	25 x 6	1.85	47
DI.0.DT.300.38			38	23	40 x 6	1.85	50
DI.0.DT.500	0.5		23	22	25 x 7	2.2	64
DI.0.DT.500.38			38	22	40 x 7	2.2	68
DI.0.DT.950	0.95		23	12	25x2 x 7	2.2	75
DI.0.DT.950.38			38	12	40x2 x 7	2.2	84

Afmetingen / Dimensions					
Artikel nummer / Article code	A	B	C	J	K
DI.0.DM.100	375	170	240	26	22
DI.0.DM.150	415	210	310	26	22
DI.0.DM.200 / .48	510	300	385	26	22
DI.0.DM.200.98	720	300	385	26	22
DI.0.DM.300	580	305	410	26	22
DI.0.DM.500	600	300	470	26	22
DI.0.DT.300	580	305	410	26	22
DI.0.DT.500	600	300	470	26	22
DI.0.DT.950	600	300	470	36	25

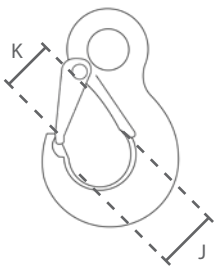

Subject to changes without notice. Illustrations for reference only. Always obey the operating instructions.
2022 © DELTA® Hoisting Equipment E0208221211

Batterij Lier / Battery Winch

Eigenschappen

- Geschikt voor trekwerkzaamheden.
- Eenvoudig te installeren voor snel gebruik.
- Eenvoudig te bedienen en te transporteren door zijn lage gewicht en draagbare koffer.
- Ideaal voor toepassingen zonder stroomvoorziening.
- Batterijvermogen: 20min bij maximale belasting.
- Geleverd met reserve batterij en oplader.
- Geleverd klaar voor gebruik met bedieningsschakelaar, staalkabel met haak, klapblock en gereedschap.
- Voldoet aan de Machinerichtlijn 2006/42/EG. Geleverd met testcertificaat, CE-conformiteitsverklaring en gebruiksaanwijzing.

Features

- Suitable for pulling applications.
- Fast installation.
- Easy handling and high transportability due to low weight and carrying case.
- Ideal for applications without power supply.
- Battery power: 20min at maximum load.
- Delivered with spare battery and charger.
- Supplied ready to use with control switch, steel cable with load hook, pulley hook and tools.
- Complies with the Machinery Directive 2006/42/EC. Supplied with test certificate, CE declaration of conformity and operating instructions.

Specificaties / Specifications							
Artikel nummer	Capaciteit	Trek capaciteit	Trek bereik	Max. trek snelheid	Staaldraad	Energie verbruik	Gewicht
Article code	Capacity	Pulling capacity	Pulling range	Max. pulling speed	Steel cable	Power output	Weight
	ton	ton	m	m/min	m x Ømm	kW	kg
CZ.0.DBW.350	0.14	0.35	13	4	15 x 5	0.28	8.2

Specificaties / Specifications	
Toepassing / Application	Treklier / Pulling winch
Voltage / Operating voltage	18V oplaadbare li-ion batterij / 18V rechargeable li-ion battery
Trek snelheid / Pulling speed	Enkele snelheid / Single speed
Kabel / Cable	Staalkabel / Steel cable
Stuurkabel / Control cable	Standaard ≈3 meter / Standard ≈3 meter
Stroomkabel / Power cable	-
Behuizing bescherming / Housing protection	IP 54
Besturing bescherming / Control protection	IP 50
Classificatie / Classification	M4/1Am (ISO/FEM)
Inschakelduur / Starts per uur / Duty cycle / Starts per hour	25% / 180
Isolatieklasse / Insulation class	F
Bedrijfstemperatuur / Operating temperature	-10°C - +40°C
Lading type / Load type	Alleen voor goederen, niet geschikt om personen te hijsen / Goods, may not be used to lift people

Beveiliging / Protection	
Schakelaar / Control switch	Schakelaar met noodstop / Pendant control switch with emergency stop button
Overlastbeveiliging / Overload protection	Digitale beveiliging / Digital protection
Rem / Brake	Mechanische rem, bereikt onmiddellijk remeffect en houdt de lading ook bij stroomuitval stevig vast / Mechanical brake, achieves immediate braking and holds the load in the event of power failure
Eindschakelaar / Limit switch	Geen eindschakelaar / No limit switch

Subject to changes without notice. Illustrations for reference only. Always obey the operating instructions.
2022 © DELTA® Hoisting Equipment E0208221217

Batterij Lier / Battery Winch

Draagkoffer / Carrying case		
Capaciteit	Totale gewicht *	Afmetingen
Capacity	Total weight *	Dimensions
ton	kg	mm
0.35	16.8	690 x 440 x 170
	* inclusief alle accessoires / including all accessories	

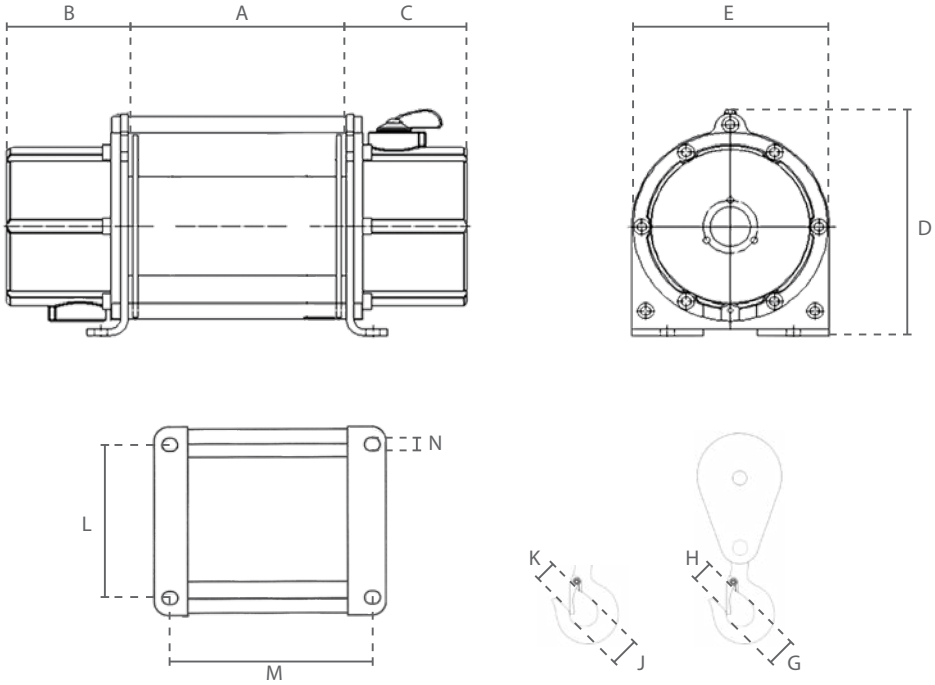

Afmetingen / Dimensions												
Artikel nummer / Article code	A	B	C	D	E	G	H	J	K	L	M	N
CZ.0.DBW.350	89	135	118	143	122	26	21	33	26	75	150	8

Subject to changes without notice. Illustrations for reference only. Always obey the operating instructions.
2022 © DELTA® Hoisting Equipment E0208221217

Electrische Lier DPS/DPT / Electric Winch DPS/DPT

plug & play afstandsbediening / plug & play remote control (alleen voor / only for DPS)

CP.0.DPS

Eigenschappen

- Geschikt voor trekwerkzaamheden.
- Geschikt voor een breed scala aan industriële toepassingen.
- Permanent gesmeerde transmissie, zorgt voor een soepele en stille werking.
- Geleverd klaar voor gebruik met bedieningsschakelaar, voedingskabel en staalkabel met haak.
- Voldoet aan de Machinerichtlijn 2006/42/EG. Geleverd met testcertificaat, CE-conformiteitsverklaring en gebruiksaanwijzing.

Features

- Suitable for pulling applications.
- Suitable for a wide range of industrial applications.
- Permanently lubricated transmission, ensures smooth and quiet operation.
- Supplied ready to use with control switch, power cable and steel cable with load hook.
- Complies with the Machinery Directive 2006/42/EC. Supplied with test certificate, CE declaration of conformity and operating instructions.

Specificaties / Specifications							
Artikel nummer	Capaciteit	Voltage	Trek bereik	Max. trek snelheid	Staaldraad	Energie verbruik	Gewicht
Article code	Capacity	Operating voltage	Pulling range	Max. pulling speed	Steel cable	Power output	Weight
	ton		m	m/min	m x Ømm	kW	kg
CP.0.DPS.200	0.2	230V	28	14.1	30 x 6	0.37	32
CP.0.DPS.250	0.25		28	14.1	30 x 6	0.6	36
CP.0.DPS.300	0.3		28	14.1	30 x 7	0.75	38
CP.0.DPS.500	0.5		43	18.9	45 x 8	1.5	76

Specificaties / Specifications	
Toepassing / Application	Treklier / Pulling winch
Voltage / Operating voltage	230V / 50Hz / 1Ph / 400V / 50-60Hz / 3Ph
Trek snelheid / Pulling speed	Enkele snelheid / Single speed
Kabel / Cable	Staalkabel / Steel cable
Stuurkabel / Control cable	Standaard ≈2 meter / Standard ≈2 meter
Stroomkabel / Power cable	≈1 meter met stekker / ≈1 meter with plug
Behuizing bescherming / Housing protection	IP 44 (vanaf/from 2ton IP 54)
Besturing bescherming / Control protection	IP 65
Classificatie / Classification	M5/2m (ISO/FEM)
Inschakelduur / Starts per uur / Duty cycle / Starts per hour	40% / 240
Isolatieklasse / Insulation class	F
Bedrijfstemperatuur / Operating temperature	-10°C - +40°C
Lading type / Load type	Alleen voor goederen, niet geschikt om personen te hijsen / Goods, may not be used to lift people

Subject to changes without notice. Illustrations for reference only. Always obey the operating instructions.
2022 © DELTA® Hoisting Equipment E0208221312

Electrische Lier DPS/DPT / Electric Winch DPS/DPT

Beveiliging / Protection	
Schakelaar / Control switch	230/400V schakelaar met noodstop / 230/400V pendant control switch with emergency stop button
Overlastbeveiliging / Overload protection	Zonder overlastbeveiliging, vanaf 1ton optioneel / No overload protection, from 1ton optional
Rem / Brake	Mechanische rem, bereikt onmiddellijk remeffect en houdt de lading ook bij stroomuitval stevig vast / Mechanical brake, achieves immediate braking and holds the load in the event of power failure
Eindschakelaar / Limit switch	Geen eindschakelaar / No limit switch

optioneel vanaf 2ton /
optional from 2ton

CP.0.DPT

Eigenschappen

- Geschikt voor trekwerkzaamheden.
- Geschikt voor een breed scala aan industriële toepassingen.
- Permanent gesmeerde transmissie, zorgt voor een soepele en stille werking.
- Geleverd klaar voor gebruik met bedieningsschakelaar, voedingskabel en staalkabel met haak.
- Voldoet aan de Machinerichtlijn 2006/42/EG. Geleverd met testcertificaat, CE-conformiteitsverklaring en gebruiksaanwijzing.

Features

- Suitable for pulling applications.
- Suitable for a wide range of industrial applications.
- Permanently lubricated transmission, ensures smooth and quiet operation.
- Supplied ready to use with control switch, power cable and steel cable with load hook.
- Complies with the Machinery Directive 2006/42/EC. Supplied with test certificate, CE declaration of conformity and operating instructions.

Specificaties / Specifications

Artikel nummer	Capaciteit	Voltage	Trek bereik	Max. trek snelheid	Staaldraad	Energie verbruik	Gewicht
Article code	Capacity	Operating voltage	Pulling range	Max. pulling speed	Steel cable	Power output	Weight
	ton		m	m/min	m x Ømm	kW	kg
CP.0.DPT.30075	0.3	400V	28	14.1	30 x 7	0.75	38
CP.0.DPT.30151	0.5		43	18.9	45 x 8	1.5	76
CP.0.DPT.30375	1		43	12.9	45 x 10	2.25	152
CP.0.DPT.30750	2		68	17.4	70 x 12	3.75	364
CP.0.DPT.31500	3		68	19.7	70 x 16	5.62	391
CP.0.DPT.34000	5		68	12	70 x 20	7.5	472

Subject to changes without notice. Illustrations for reference only. Always obey the operating instructions.
2022 © DELTA® Hoisting Equipment E0208221312

Electrische Lier DPS/DPT / Electric Winch DPS/DPT

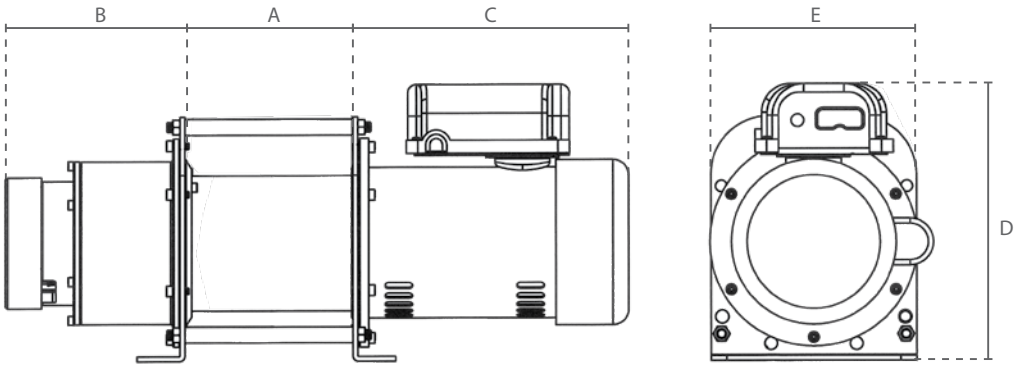

CP.0.DPS

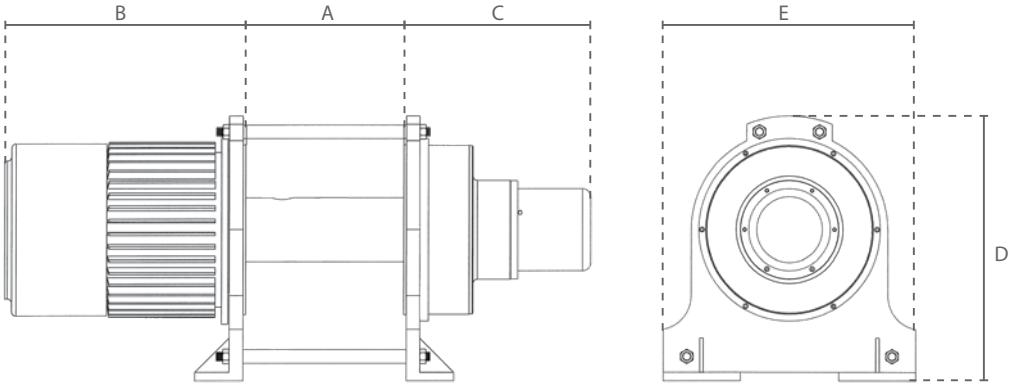

CP.0.DPT

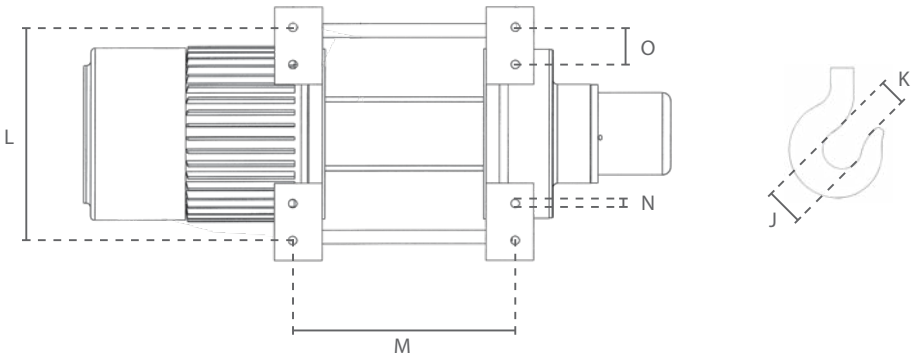

Afmetingen / Dimensions											
Artikel nummer / Article code	A	B	C	D	E	J	K	L	M	N	O
CP.0.DPS.200	125	246	164	261	201	49	41	155	160	7	-
CP.0.DPS.250	160	265	164	261	201	49	41	155	160	7	-
CP.0.DPS.300	160	279	164	261	201	49	41	155	224	7	-
CP.0.DPS.500	246	272	180	285	310	49	41	260	305	8	-
CP.0.DPT.30075	160	279	164	261	201	49	41	155	224	7	-
CP.0.DPT.30151	246	272	180	365	310	49	41	260	305	8	-
CP.0.DPT.30375	340	383	360	365	400	39	30	350	510	14	-
CP.0.DPT.30750	378	524	436	520	590	39	30	540	525	14	85
CP.0.DPT.31500	378	580	436	520	590	45	35	540	525	14	85
CP.0.DPT.34000	510	694	436	520	590	55	38	540	660	14	85

Subject to changes without notice. Illustrations for reference only. Always obey the operating instructions.
2022 © DELTA® Hoisting Equipment E0208221312

Electrische Lier DPS/DPT / Electric Winch DPS/DPT

Capaciteit per laag / Capacity per layer										
ton										
Laag / Layer	CP.0.DPS.200	CP.0.DPS.250	CP.0.DPS.300	CP.0.DPS.500	CP.0.DPT.30075	CP.0.DPT.30151	CP.0.DPT.30375	CP.0.DPT.30750	CP.0.DPT.31500	CP.0.DPT.34000
1.	0.34	0.42	0.45	0.76	0.45	0.76	1.21	2.71	4.61	
2.	0.29	0.37	0.41	0.68	0.41	0.68	1.09	2.42	4.09	
3.	0.26	0.33	0.36	0.61	0.36	0.61	1	2.18	3.66	
4.	0.24	0.31	0.32	0.54	0.32	0.54	-	2	3.31	
5.	0.21	0.27	0.3	0.5	0.3	0.5	-	-	3	
6.	0.2	0.25	-	-	-	-	-	-	-	

Snelheid per laag / Speed per layer										
m/min										
Laag / Layer	CP.0.DPS.200	CP.0.DPS.250	CP.0.DPS.300	CP.0.DPS.500	CP.0.DPT.30075	CP.0.DPT.30151	CP.0.DPT.30375	CP.0.DPT.30750	CP.0.DPT.31500	CP.0.DPT.34000
1.	8	8	8.6	12.3	8.6	12.3	9.8	13.3	13.2	
2.	9.3	9.3	9.7	14.5	9.7	14.5	10.8	15.2	15.4	
3.	10.4	10.4	11.3	15.7	11.3	15.7	12.9	16.4	16.8	
4.	11.6	11.6	12.6	17.8	12.6	17.8	-	17.4	18.6	
5.	12.8	12.8	14.1	18.9	14.1	18.9	-	-	19.7	
6.	14.1	14.1	-	-	-	-	-	-	-	

Trekkracht per helling / Pulling force per gradient *										
ton										
Helling / Gradient	CP.0.DPS.200	CP.0.DPS.250	CP.0.DPS.300	CP.0.DPS.500	CP.0.DPT.30075	CP.0.DPT.30151	CP.0.DPT.30375	CP.0.DPT.30750	CP.0.DPT.31500	CP.0.DPT.34000
0°	1.17	1.47	1.76	2.94	1.76	2.94	5.88	11.76	17.64	29.41
< 6° (10%)	0.74	0.92	1.11	1.85	1.11	1.85	3.71	7.41	11.11	18.51
< 11° (20%)	0.55	0.69	0.83	1.38	0.83	1.38	2.77	5.55	8.33	13.88
< 17° (30%)	0.44	0.55	0.66	1.11	0.66	1.11	2.22	4.44	6.66	11.11
< 22° (40%)	0.37	0.46	0.55	0.92	0.55	0.92	1.85	3.71	5.55	9.25
< 27° (50%)	0.32	0.41	0.49	0.82	0.49	0.82	1.63	3.27	4.91	8.19
< 31° (60%)	0.29	0.37	0.44	0.74	0.44	0.74	1.49	2.98	4.47	7.46
< 35° (70%)	0.27	0.34	0.41	0.69	0.41	0.69	1.38	2.77	4.16	6.94
< 45° (100%)	0.24	0.31	0.36	0.61	0.36	0.61	1.21	2.41	3.61	6.02
> 45°	0.2	0.25	0.3	0.5	0.3	0.5	1	2	3	5
* bovenste laag op harde ondergrond / top layer on hard surface										

Uitleg van de kabellagen / Explanation of the cable layers

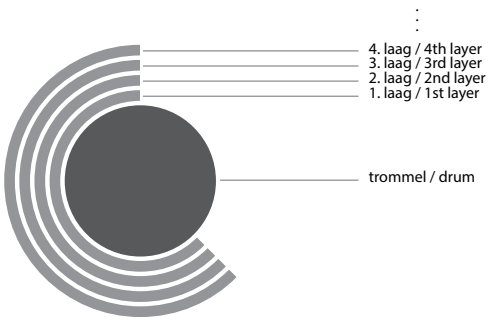

Subject to changes without notice. Illustrations for reference only. Always obey the operating instructions.
2022 © DELTA® Hoisting Equipment E0208221312

Electrische Lier DMP/DTP / Electric Winch DMP/DTP

Eigenschappen

- Geschikt voor trekwerkzaamheden.
- Geschikt voor een breed scala aan industriële toepassingen.
- Stalen frame biedt veelzijdige montagemogelijkheden.
- Hoge inschakelduur.
- Permanent gesmeerde transmissie, zorgt voor een soepele en stille werking.
- Geleverd klaar voor gebruik met bedieningsschakelaar, voedingskabel en staalkabel met haak.

Features

- Suitable for pulling applications.
- Suitable for a wide range of industrial applications.
- Steel frame offers versatile mounting options.
- High duty cycle.
- Permanently lubricated transmission, ensures smooth and quiet operation.
- Supplied ready to use with control switch, power cable and steel cable with load hook.

Specificaties / Specifications							
Artikel nummer	Capaciteit	Voltage	Trek bereik	Max. trek snelheid	Staaldraad	Energie verbruik	Gewicht
Article code	Capacity	Operating voltage	Pulling range	Max. pulling speed	Steel cable	Power output	Weight
	ton		m	m/min	m x Ømm	kW	kg
DI.0.DMP.200	0.2	230V	23	21	25 x 5	0.75	60
			38	21	40 x 5	0.75	63
			23	40	25 x 5	2.2	60
			38	40	40 x 5	2.2	63
DI.0.DMP.300	0.3		23	21	25 x 6	1.45	63
			38	21	40 x 6	1.45	66
DI.0.DMP.500	0.5		23	21	25 x 7	2.2	66
DI.0.DTP.200	0.2	400V	23	21	25 x 5	0.75	60
			38	21	40 x 5	0.75	63
DI.0.DTP.300	0.3		23	21	25 x 6	1.85	63
			38	21	40 x 6	1.85	66
DI.0.DTP.500	0.5		23	21	25 x 7	2.2	66
			38	21	40 x 7	2.2	69

Specificaties / Specifications	
Toepassing / Application	Treklier / Pulling winch
Voltage / Operating voltage	230V / 50Hz / 1Ph / 400V / 50Hz / 3Ph (440V/60Hz op aanvraag/on request)
Trek snelheid / Pulling speed	Enkele snelheid / Single speed
Kabel / Cable	Staalkabel 1960 N/mm² / Steel cable 1960 N/mm²
Stuurkabel / Control cable	Standaard ≈1 meter / Standard ≈1 meter
Stroomkabel / Power cable	≈1 meter met stekker / ≈1 meter with plug
Behuizing bescherming / Housing protection	IP 55
Besturing bescherming / Control protection	IP 65
Classificatie / Classification	M5/2m (ISO/FEM)
Inschakelduur / Starts per uur / Duty cycle / Starts per hour	50% / 240
Isolatieklasse / Insulation class	F
Bedrijfstemperatuur / Operating temperature	-10°C - +40°C
Lading type / Load type	Alleen voor goederen, niet geschikt om personen te hijsen / Goods, may not be used to lift people

Beveiliging / Protection	
Schakelaar / Control switch	230/400V schakelaar met noodstop / 230/400V pendant control switch with emergency stop button
Overlastbeveiliging / Overload protection	Zonder overlastbeveiliging / No overload protection
Rem / Brake	Mechanische rem, bereikt onmiddellijk remeffect en houdt de lading ook bij stroomuitval stevig vast / Mechanical brake, achieves immediate braking and holds the load in the event of power failure
Eindschakelaar / Limit switch	Geen eindschakelaar / No limit switch

Afmetingen / Dimensions					
Capaciteit	Lengte	Breedte	Hoogte	J	K
Capacity	Length	Width	Height		
0.2 ton	530	360	380	26	22
0.3 ton	530	360	380	26	22
0.5 ton	530	360	380	26	22

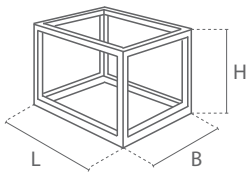

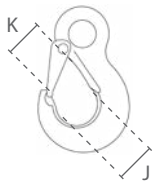

Subject to changes without notice. Illustrations for reference only. Always obey the operating instructions.
2022 © DELTA® Hoisting Equipment E0308221205

Electrische Kaapstanderlier MRV / Electric Capstan Winch MRV

DI.0.MRV

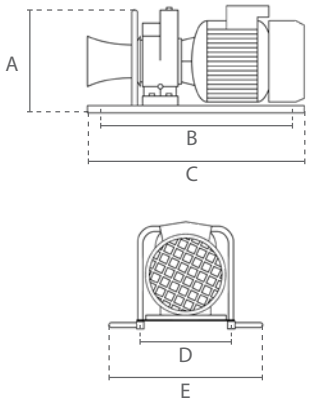

Eigenschappen

- Alleen geschikt voor trekwerkzaamheden.
- Geschikt voor een breed scala aan industriële toepassingen.
- Hoge inschakelduur.
- Permanent gesmeerde transmissie, zorgt voor een soepele en stille werking.
- Geleverd klaar voor gebruik met bedieningsschakelaar en voedingskabel.
- Voldoet aan de Machinerichtlijn 2006/42/EG. Geleverd met testcertificaat, CE-conformiteitsverklaring en gebruiksaanwijzing.

Features

- Only suitable for pulling applications.
- Suitable for a wide range of industrial applications.
- High duty cycle.
- Permanently lubricated transmission, ensures smooth and quiet operation.
- Supplied ready to use with control switch and power cable.
- Complies with the Machinery Directive 2006/42/EC. Supplied with test certificate, CE declaration of conformity and operating instructions.

Specificaties / Specifications				
Artikel nummer	Capaciteit	Max. trek snelheid	Energie verbruik	Gewicht
Article code	Capacity	Max. pulling speed	Power output	Weight
	ton	m/min	kW	kg
DI.0.MRV	0.75	15	2.2	40

Specificaties / Specifications	
Toepassing / Application	Treklier / Pulling winch
Voltage / Operating voltage	230V / 50Hz / 1Ph
Trek snelheid / Pulling speed	Enkele snelheid / Single speed
Stuurkabel / Control cable	Standaard ≈1 meter / Standard ≈1 meter
Stroomkabel / Power cable	≈1 meter met stekker / ≈1 meter with plug
Behuizing bescherming / Housing protection	IP 55
Classificatie / Classification	M5/2m (ISO/FEM)
Inschakelduur / Starts per uur / Duty cycle / Starts per hour	50% / 240
Isolatieklasse / Insulation class	F
Bedrijfstemperatuur / Operating temperature	-10°C - +40°C
Lading type / Load type	Alleen voor goederen, niet geschikt om personen te hijsen / Goods, may not be used to lift people

Beveiliging / Protection	
Overlastbeveiliging / Overload protection	Zonder overlastbeveiliging / No overload protection
Rem / Brake	Mechanische rem / Mechanical brake
Eindschakelaar / Limit switch	Geen eindschakelaar / No limit switch

Afmetingen / Dimensions					
Capaciteit / Capacity	A	B	C	D	H
0.75 ton	320	520	600	260	500

Subject to changes without notice. Illustrations for reference only. Always obey the operating instructions.
2022 © DELTA® Hoisting Equipment E0308221207

Electrische Lier ATV / Electric Winch ATV

Eigenschappen

- Alleen geschikt voor trekwerkzaamheden.
- Alleen geschikt voor het bergen van voertuigen of boten.
- Met vrijloopfunctie.
- Permanent gesmeerde transmissie, zorgt voor een soepele en stille werking.
- Geleverd met bedieningsschakelaar, voedingskabel en staalkabel met haak.
- De voertuig-batterij moet worden gevoed door een constant draaiende motor.
- Voldoet aan de Machinerichtlijn 2006/42/EG. Geleverd met testcertificaat, CE-conformiteitsverklaring en gebruiksaanwijzing.

Optioneel / Optional

Features

- Only suitable for pulling applications.
- Only suitable for the recovery of vehicles or boats.
- With free spooling function.
- Permanently lubricated transmission, ensures smooth and quiet operation.
- Supplied with control switch, power cable and steel cable with load hook.
- The vehicle-battery must be powered by a constantly running engine.
- Complies with the Machinery Directive 2006/42/EC. Supplied with test certificate, CE declaration of conformity and operating instructions.

Specificaties / Specifications							
Artikel nummer	Capaciteit		Trek bereik	Max. trek snelheid	Staaldraad	Energie verbruik	Gewicht
Article code	Capacity		Pulling range	Max. pulling speed	Steel cable	Power output	Weight
	1e laag / 1st layer	bovenste laag / topmost layer		1e laag / 1st layer			
	ton		m	m/min	m x Ømm	kW	kg
ZH.0.ATV.3000	1.36	0.76	8	2.1	10 x 5.5	1	7.5

Specificaties / Specifications	
Toepassing / Application	Treklier / Pulling winch
Voltage / Operating voltage	12V
Trek snelheid / Pulling speed	Enkele snelheid / Single speed
Kabel / Cable	Staalkabel / Steel cable
Stuurkabel / Control cable	Standaard ≈1 meter / Standard ≈1 meter
Stroomkabel / Power cable	≈1 meter met batterijconnectoren / ≈1 meter with battery connectors
Behuizing bescherming / Housing protection	IP 67
Besturing bescherming / Control protection	IP 65
Bedrijfstemperatuur / Operating temperature	-20°C - +85°C
Lading type / Load type	Alleen voor goederen, niet geschikt om personen te hijsen / Goods, may not be used to lift people

Beveiliging / Protection	
Overlastbeveiliging / Overload protection	Zonder overlastbeveiliging / No overload protection
Rem / Brake	Mechanische rem / Mechanical brake
Eindschakelaar / Limit switch	Geen eindschakelaar / No limit switch

Subject to changes without notice. Illustrations for reference only. Always obey the operating instructions.
2022 © DELTA® Hoisting Equipment E0308221210

Electrische Lier DDC / Electric Winch DDC

Eigenschappen

- Alleen geschikt voor trekwerkzaamheden.
- Alleen geschikt voor het bergen van voertuigen of boten.
- Met vrijloophendel.
- Permanent gesmeerde transmissie, zorgt voor een soepele en stille werking.
- Geleverd met bedieningsschakelaar, voedingskabel en staalkabel met haak.
- De voertuig-batterij moet worden gevoed door een constant draaiende motor.
- Voldoet aan de Machinerichtlijn 2006/42/EG. Geleverd met testcertificaat, CE-conformiteitsverklaring en gebruiksaanwijzing.

Features

- Only suitable for pulling applications.
- Only suitable for the recovery of vehicles or boats.
- With free spooling lever.
- Permanently lubricated transmission, ensures smooth and quiet operation.
- Supplied with control switch, power cable and steel cable with load hook.
- The vehicle-battery must be powered by a constantly running engine.
- Complies with the Machinery Directive 2006/42/EC. Supplied with test certificate, CE declaration of conformity and operating instructions.

Optioneel / Optional

Specificaties / Specifications								
Artikel nummer	Capaciteit		Trek bereik	Max. trek snelheid	Staaldraad	Energie verbruik		Gewicht
Article code	Capacity		Pulling range	Max. pulling speed	Steel cable	Power output		Weight
	1e laag / 1st layer	bovenste laag / topmost layer		1e laag / 1st layer		12V	24V	
	ton		m	m/min	m x Ømm	kW		kg
ZH.0.DDC.9000	4.08	2.81	26	2.3	28 x 8	4.4	6	39
ZH.0.DDC.12000	5.44	3.40	24	2.1	26 x 9.5	5	6.4	44
ZH.0.DDC.15000	6.81	4.02	24	1.3	26 x 11.5	5.3	7.1	70

Specificaties / Specifications	
Toepassing / Application	Treklier / Pulling winch
Voltage / Operating voltage	12/24V
Trek snelheid / Pulling speed	Enkele snelheid / Single speed
Kabel / Cable	Staalkabel / Steel cable
Stuurkabel / Control cable	Standaard ≈1 meter / Standard ≈1 meter
Stroomkabel / Power cable	≈1 meter met batterijconnectoren / ≈1 meter with battery connectors
Behuizing bescherming / Housing protection	IP 68
Besturing bescherming / Control protection	IP 65
Bedrijfstemperatuur / Operating temperature	-20°C - +85°C
Lading type / Load type	Alleen voor goederen, niet geschikt om personen te hijsen / Goods, may not be used to lift people

Beveiliging / Protection	
Overlastbeveiliging / Overload protection	Zonder overlastbeveiliging / No overload protection
Rem / Brake	Mechanische rem / Mechanical brake
Eindschakelaar / Limit switch	Geen eindschakelaar / No limit switch

Subject to changes without notice. Illustrations for reference only. Always obey the operating instructions.
2022 © DELTA® Hoisting Equipment E0308221208

Electrische Lier ATV/DDC / Electric Winch ATV/DDC

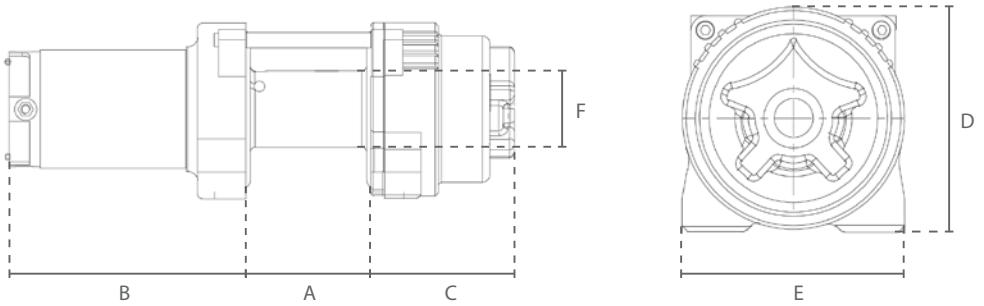

ZH.0.ATV

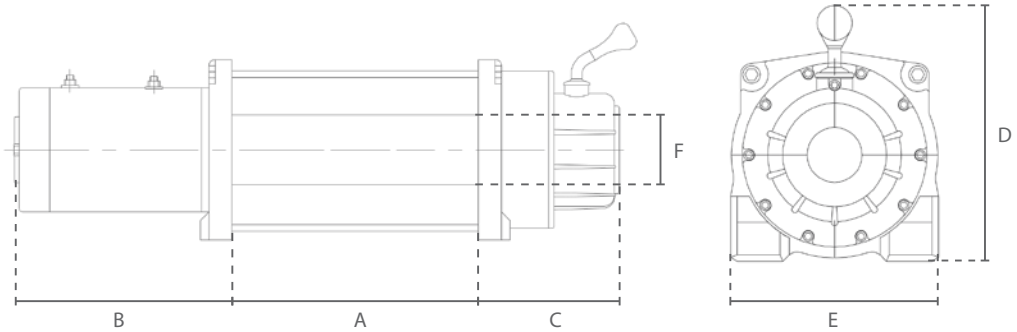

ZH.0.DDC

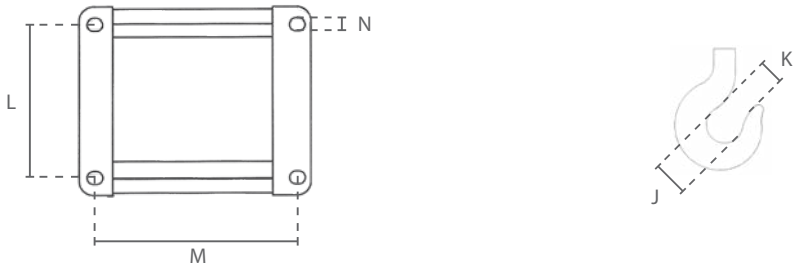

Afmetingen / Dimensions											
Artikel nummer / Article code	A	B	C	D	E	F	J	K	L	M	N
ZH.0.ATV.3000	83	161	95	120	114	50	29	23	76	124	8,3
ZH.0.DDC.9000	226	209	142	184	168	76	37	33	114	254	10,5
ZH.0.DDC.12000	226	209	142	184	168	76	37	33	114	254	10,5
ZH.0.DDC.15000	223	233	149	240	216	88	49	39	114	254	12

Subject to changes without notice. Illustrations for reference only. Always obey the operating instructions.
2022 © DELTA® Hoisting Equipment E0308221208

Trektakel met Aluminium Huis / Pulling Hoist with Aluminium Casting

Optioneel / Optional

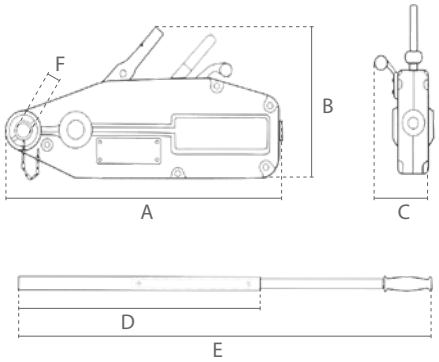

Eigenschappen

- Geschikt voor hijs- en trekwerkzaamheden.
- Eenvoudig en veilig te bedienen.
- Robuuste, corrosiebestendige aluminium behuizing.
- Parallel klemsysteem met groot contactoppervlak.
- Kan in elke positie gebruikt worden.
- Voldoet aan de Machinerichtlijn 2006/42/EG. Geleverd met testcertificaat, CE-conformiteitsverklaring en gebruiksaanwijzing.

Features

- Suitable for lifting and pulling applications.
- Simple and safe to operate.
- Robust, corrosion-protected aluminium housing.
- Parallel clamping system with large contact area.
- Can be used in any direction.
- Complies with the Machinery Directive 2006/42/EC. Supplied with test certificate, CE declaration of conformity and operating instructions.

Specificaties / Specifications

Artikel nummer	Hijsvermogen	Trekvermogen	Staaldraad	Treksterkte	Min breeklast draad	Slag	Netto gewicht	Gewicht staaldraad
Article code	Lifting capacity	Pulling capacity	Steel cable	Tensile strength	Min breaking strength of cable	Forward travel	Net weight	Weight steel cable
	ton	ton	Ømm	N/mm²	kN	mm	kg	kg*
DC.0.0250000800	0.8	1.3	8.3	1770	43.31	≈52	6.5	8
DC.0.0250001600	1.6	2.6	11	1770	76.24	≈55	12.5	18
DC.0.0250003200	3.2	5.2	16	1770	161.3	≈28	23.5	24
DC.0.0250005400	5.4	8	20	1770	252.05	≈30	56	38

* voor 20m kabel / for 20m cable

Specificaties / Specifications

Bedrijfstemperatuur / Operating temperature	-10°C - +50°C
Lading type / Load type	Alleen voor goederen, niet geschikt om personen te hijsen / Goods, may not be used to lift people
Overlastbeveiliging / Overload protection	Breekpen overlastbeveiliging / Shear bolt overload protection

Afmetingen / Dimensions

Capaciteit / Capacity ton	A	B	C	D	E	F
0.8	428	235	64	800	-	22
1.6	544	275	97	800	1200	25
3.2	660	325	116	800	1200	30
5.4	930	480	152	750	1180	40

Subject to changes without notice. Illustrations for reference only. Always obey the operating instructions.
2022 © DELTAFOR® Hoisting Equipment E0308221202

Trektakel met Stalen Huis / Pulling Hoist with Steel Casting

Optioneel / Optional

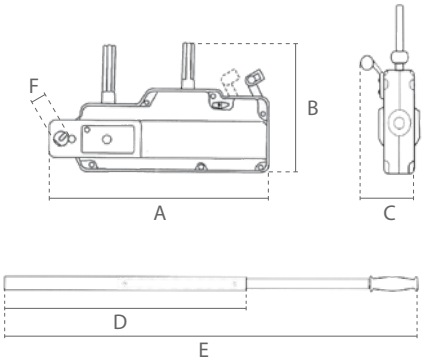

Eigenschappen

- Geschikt voor hijs- en trekwerkzaamheden.
- Eenvoudig en veilig te bedienen.
- Robuuste, corrosiebestendige stalen behuizing.
- Parallel klemsysteem met groot contactoppervlak.
- Kan in elke positie gebruikt worden.
- Voldoet aan de Machinerichtlijn 2006/42/EG. Geleverd met testcertificaat, CE-conformiteitsverklaring en gebruiksaanwijzing.

Features

- Suitable for lifting and pulling applications.
- Simple and safe to operate.
- Robust, corrosion-protected steel housing.
- Parallel clamping system with large contact area.
- Can be used in any direction.
- Complies with the Machinery Directive 2006/42/EC. Supplied with test certificate, CE declaration of conformity and operating instructions.

Specificaties / Specifications								
Artikel nummer	Hijsvermogen	Trekvermogen	Staaldraad	Treksterkte	Min breeklast draad	Slag	Netto gewicht	Gewicht staaldraad
Article code	Lifting capacity	Pulling capacity	Steel cable	Tensile strength	Min breaking strength of cable	Forward travel	Net weight	Weight steel cable
	ton	ton	Ømm	N/mm²	kN	mm	kg	kg*
DC.0.0240000800	0.8	1.2	8.3	1770	43.31	≈52	9	8
DC.0.0240001600	1.6	2.4	11	1770	76.24	≈55	15	18
DC.0.0240003200	3.2	4	16	1770	161.3	≈28	29	24

* voor 20m kabel / for 20m cable

Specificaties / Specifications	
Bedrijfstemperatuur / Operating temperature	-10°C - +50°C
Lading type / Load type	Alleen voor goederen, niet geschikt om personen te hijsen / Goods, may not be used to lift people
Overlastbeveiliging / Overload protection	Breekpen overlastbeveiliging / Shear bolt overload protection

Afmetingen / Dimensions						
Capaciteit / Capacity ton	A	B	C	D	E	F
0.8	440	265	63	800	-	22
1.6	550	300	77	800	1200	25
3.2	690	350	91	800	1200	30

Subject to changes without notice. Illustrations for reference only. Always obey the operating instructions.
2022 © DELTA® Hoisting Equipment E0308221203

Handlier BHW / Manual Winch BHW

Eigenschappen

- Geschikt voor hijs- en trekwerkzaamheden.
- Met automatische lastdrukrem.
- Efficiënte tandwieloverbrenging minimaliseert de vereiste inspanning van de bediener.
- Compact ontwerp met afneembare hendel.
- Comfortabel hendel met gemakkelijke grip.
- Minimale belasting: 3% van de WLL.
- Roestvrijstalen versie gemaakt van 304(V2A) staal (behalve pal).
- Geleverd zonder staalkabel.
- Voldoet aan de Machinerichtlijn 2006/42/EG. Geleverd met testcertificaat, CE-conformiteitsverklaring en gebruiksaanwijzing.

Features

- Suitable for lifting and pulling applications.
- With automatic load pressure break.
- Efficient gearing minimises the required operator effort.
- Compact design with detachable lever.
- Comfortable handle with easy grip.
- Minimum load: 3% of WLL.
- Stainless steel version made from 304(V2A) steel (except pawl).
- Supplied without steel cable.
- Complies with the Machinery Directive 2006/42/EC. Supplied with test certificate, CE declaration of conformity and operating instructions.

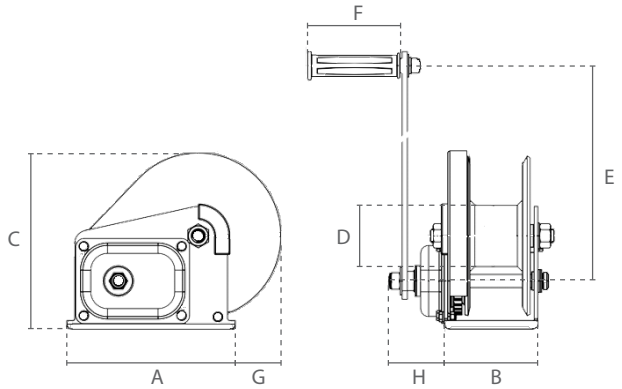

Specificaties / Specifications							
Artikel nummer	Capaciteit		Materiaal	Inspanning voor max lading	Tandwielverhouding	Aanbevolen staalkabel	Gewicht
Article code	Capacity		Material	Effort for max load	Gear ratio	Recommended steel cable	Weight
	1e laag / 1st layer	bovenste laag / topmost layer				19x7 1960 N/mm²	
	ton			N		m x Ømm	kg
DS.0.BHW.1200	0.55	0.39	Gegalvaniseerd staal / Galvanized steel	180	4:1	20 x 5	3.3
DS.0.BHW.1800	0.82	0.56		190	5:1	20 x 7	8
DS.0.BHW.2600	1.2	0.84		190	9:1	13 x 8	11.5
DS.0.BHW.1200RV	0.44	0.31	Roestvrij staal / Stainless steel	180	4:1	20 x 5	3.3
DS.0.BHW.1800RV	0.66	0.45		190	5:1	20 x 7	8
DS.0.BHW.2600RV	0.96	0.67		190	9:1	13 x 8	11.5

Specificaties / Specifications	
Lading type / Load type	Alleen voor goederen, niet geschikt om personen te hijsen / Goods, may not be used to lift people
Overlastbeveiliging / Overload protection	Zonder overlastbeveiliging / No overload protection

Afmetingen / Dimensions								
Artikel nummer / Article code	A	B	C	D	E	F	G	H
DS.0.BHW.1200 (RV)	138	88	156	48	208	110	46	57
DS.0.BHW.1800 (RV)	193	107	203	60	319	110	53	60
DS.0.BHW.2600 (RV)	240	127	216	75	319	110	54	63

Subject to changes without notice. Illustrations for reference only. Always obey the operating instructions.
2022 © DELTA® Hoisting Equipment E0108221517

Handlier HW / Manual Winch HW

Eigenschappen

- Geschikt voor hijs- en trekwerkzaamheden.
- Geremd door wormwiel tandwielen.
- Efficiënte tandwieloverbrenging minimaliseert de vereiste inspanning van de bediener.
- Compact ontwerp met afneembare hendel.
- Comfortabel hendel met gemakkelijke grip.
- Geleverd zonder staalkabel.
- Voldoet aan de Machinerichtlijn 2006/42/EG. Geleverd met testcertificaat, CE-conformiteitsverklaring en gebruiksaanwijzing.

Features

- Suitable for lifting and pulling applications.
- Breaking action through worm wheel gearing.
- Efficient gearing minimises the required operator effort.
- Compact design with detachable lever.
- Comfortable handle with easy grip.
- Supplied without steel cable.
- Complies with the Machinery Directive 2006/42/EC. Supplied with test certificate, CE declaration of conformity and operating instructions.

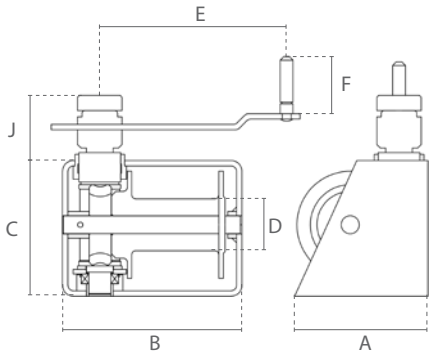

Specificaties / Specifications						
Artikel nummer	Capaciteit		Inspanning voor max lading	Tandwielverhouding	Aanbevolen staalkabel	Gewicht
Article code	Capacity		Effort for max load	Gear ratio	Recommended steel cable	Weight
	1e laag / 1st layer	bovenste laag / topmost layer			19x7 1960 N/mm²	
	ton		N		m x Ømm	kg
DS.0.HW.0250	0.25	0.17	180	15:1	20 x 5	11
DS.0.HW.0500	0.5	0.34	180	21:1	25 x 7	18
DS.0.HW.1000	1	0.7	180	26:1	35 x 8	27

Specificaties / Specifications	
Lading type / Load type	Alleen voor goederen, niet geschikt om personen te hijsen / Goods, may not be used to lift people
Overlastbeveiliging / Overload protection	Zonder overlastbeveiliging / No overload protection

Afmetingen / Dimensions							
Capaciteit / Capacity ton	A	B	C	D	E	F	J
0.25	150	200	150	57	240	130	65
0.5	180	260	180	69	240	130	65
1	300	300	280	105	370	370	80

Subject to changes without notice. Illustrations for reference only. Always obey the operating instructions.
2022 © DELTA® Hoisting Equipment E0108221520

Handlier RHW / Manual Winch RHW

Eigenschappen

- Alleen geschikt voor trekwerkzaamheden.
- Met automatische lastdrukrem.
- Efficiënte tandwieloverbrenging minimaliseert de vereiste inspanning van de bediener.
- Compact ontwerp met afneembare hendel.
- Comfortabel hendel met gemakkelijke grip.
- Minimale belasting: 2% van de WLL.
- Geleverd zonder staalkabel.
- Voldoet aan de Machinerichtlijn 2006/42/EG. Geleverd met testcertificaat, CE-conformiteitsverklaring en gebruiksaanwijzing.

Features

- Only suitable for pulling applications.
- With automatic load pressure break and free spooling-mode.
- Efficient gearing minimises the required operator effort.
- Compact design with detachable lever.
- Comfortable handle with easy grip.
- Minimum load: 2% of WLL.
- Supplied without steel cable.
- Complies with the Machinery Directive 2006/42/EC. Supplied with test certificate, CE declaration of conformity and operating instructions.

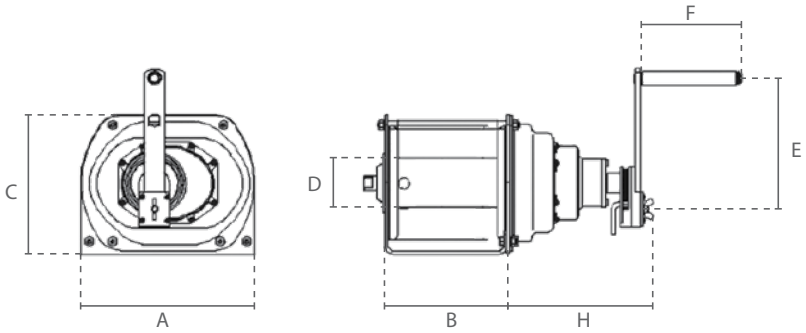

Specificaties / Specifications						
Artikel nummer	Capaciteit		Inspanning voor max lading	Tandwielverhouding	Aanbevolen staalkabel	Gewicht
Article code	Capacity		Effort for max load	Gear ratio	Recommended steel cable	Weight
	1e laag / 1st layer	bovenste laag / topmost layer			19x7 1960 N/mm²	
	ton		N		m x Ømm	kg
DS.0.RHW.0500	0.5	0.34	120	4:1	22 x 6	14
DS.0.RHW.1000	1	0.71	120	12:1	25 x 8	19
DS.0.RHW.2000	2	1.45	130	22:1	30 x 9	25
DS.0.RHW.3000	3	2.13	180	29:1	30 x 10	52

Specificaties / Specifications	
Lading type / Load type	Alleen voor goederen, niet geschikt om personen te hijsen / Goods, may not be used to lift people
Overlastbeveiliging / Overload protection	Zonder overlastbeveiliging / No overload protection

Afmetingen / Dimensions							
Capaciteit / Capacity ton	A	B	C	D	E	F	H
0.5	245	178	182	60	350	150	147
1	266	191	214	76	350	150	170
2	300	302	230	90	350	150	103
3	365	356	296	100	350	150	103

Subject to changes without notice. Illustrations for reference only. Always obey the operating instructions.
2022 © DELTA® Hoisting Equipment E0108221522

DELTA®

Loopkatten / Trolleys

Inhoudsopgave / Table of contents

Duwloopkat / Kettingloopkat
Push Trolley / Geared Trolley
vanaf pagina 83 / from page 83

Duwloopkat / Kettingloopkat
Push Trolley / Geared Trolley
vanaf pagina 85 / from page 85

Duwloopkat / Kettingloopkat
Push Trolley / Geared Trolley
vanaf pagina 87 / from page 87

Vonkvrije Duwloopkat / Kettingloopkat
Sparkproof Push Trolley / Geared Trolley
vanaf pagina 89 / from page 89

RVS Duwloopkat / Kettingloopkat
Stainless Steel Push Trolley / Geared Trolley
vanaf pagina 91 / from page 91

Spindel Loopkat
Trolley Clamp
vanaf pagina 93 / from page 93

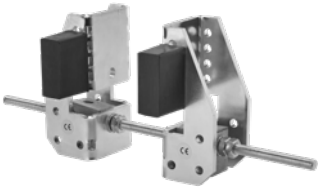

Katbuffer
Trolley Buffer
vanaf pagina 94 / from page 94

Subject to changes without notice. Illustrations for reference only. Always obey the operating instructions.
2022 © DELTA® Hoisting Equipment E0208221612

Duwloopkat / Push Trolley

Eigenschappen

- Verstelbaar door aanpassen van de vulringen.
- Afbreukbeveiligingsbeugels dienen als val-, breek- en stootbeveiliging. Bovendien uitgerust met kantelbeveiliging.
- Permanent gesmeerde, kogel gelagerde wielen zorgen voor een soepele verplaatsing.
- Geschikt voor de meeste I- en H-balken.
- Voldoet aan de Machinerichtlijn 2006/42/EG. Geleverd met testcertificaat, CE-conformiteitsverklaring en gebruiksaanwijzing.

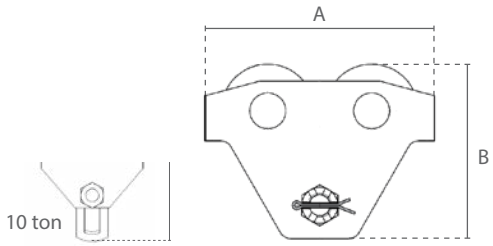

Features

- Customisable by adjusting the spacers.
- Safety bars serve as fall-, breaking- and impact protection. Additionally equipped with tilting protection.
- Permanently lubricated, ball bearing mounted wheels allow for smooth traversing.
- Suitable for most I- and H-beam profiles.
- Complies with the Machinery Directive 2006/42/EC. Supplied with test certificate, CE declaration of conformity and operating instructions.

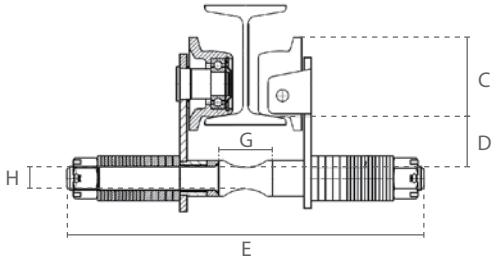

Specificaties / Specifications						
Artikel nummer	Capaciteit	Test load	Geschikte balkbreedte	Min. radius	Wiel diameter	Netto gewicht
Article code	Capacity	Test load	Suitable beam width	Min. radius	Wheel diameter	Net weight
	ton	ton	mm	m	mm	kg
DR.0.03600500	0.5	0.625	68-305	0.6	55	6.2
DR.0.03601000	1	1.25	68-305	0.8	70	10.2
DR.0.03602000	2	2.5	88-305	1	85	17
DR.0.03603000	3	3.75	110-305	1.4	105	28.5
DR.0.03605000	5	6.25	116-305	1	117	42.6
DR.0.03610000	10	12.5	130-305	1.2	150	89.8

Specificaties / Specifications	
Bedrijfstemperatuur / Operating temperature	-10°C - +60°C
Lading type / Load type	Alleen voor goederen, niet geschikt om personen te hijsen / Goods, may not be used to lift people

Afmetingen / Dimensions							
Capaciteit / Capacity ton	A	B	C	D	E	G	H
0.5	212	146	67	43	399	65	18
1	248	175	83	48	412	56	22
2	293	200	100	51	431	82	27
3	350	245	123	60	450	90	34
5	382	273	136	66	482	100	40
10							

Subject to changes without notice. Illustrations for reference only. Always obey the operating instructions.
2022 © DELTA® Hoisting Equipment E0308221214

Kettingloopkat / Geared Trolley

Eigenschappen

- Verstelbaar door aanpassen van de vulringen.
- Afbreukbeveiligingsbeugels dienen als val-, breek- en stootbeveiliging. Bovendien uitgerust met kantelbeveiliging.
- Permanent gesmeerde, kogel gelagerde wielen zorgen voor een soepele verplaatsing.
- Geschikt voor de meeste I- en H-balken.
- Standaard met handketting voor 3 meter werkhoogte.
- Voldoet aan de Machinerichtlijn 2006/42/EG. Geleverd met testcertificaat, CE-conformiteitsverklaring en gebruiksaanwijzing.

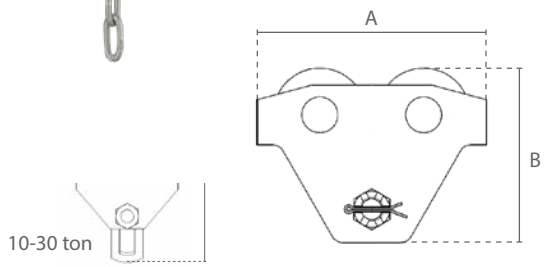

Features

- Customisable by adjusting the spacers.
- Safety bars serve as fall-, breaking- and impact protection. Additionally equipped with tilting protection.
- Permanently lubricated, ball bearing mounted wheels allow for smooth traversing.
- Suitable for most I- and H-beam profiles.
- Standard with hand chain for 3 meter operating height.
- Complies with the Machinery Directive 2006/42/EC. Supplied with test certificate, CE declaration of conformity and operating instructions.

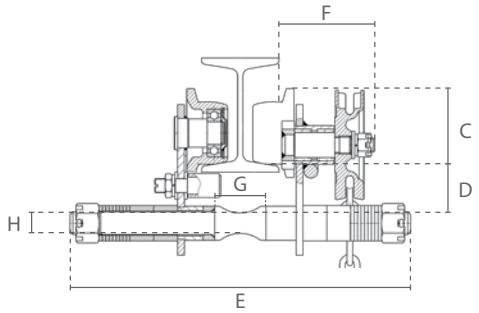

Specificaties / Specifications						
Artikel nummer	Capaciteit	Test load	Geschikte balkbreedte	Min. radius	Wiel diameter	Netto gewicht
Article code	Capacity	Test load	Suitable beam width	Min. radius	Wheel diameter	Net weight
	ton	ton	mm	m	mm	kg
DR.0.03700500	0.5	0.625	68-305	0.6	55	9.8
DR.0.03701000	1	1.25	68-305	0.8	70	13.8
DR.0.03702000	2	2.5	88-305	1	85	20.6
DR.0.03703000	3	3.75	110-305	1.4	105	32.2
DR.0.03705000	5	6.25	116-305	1	117	47.1
DR.0.03710000	10		130-305	2.5	146	91
DR.0.03720000	20		136-305	4.5	175	232
DR.0.03730000	30		136-305	4.5	210	241

Specificaties / Specifications	
Bedrijfstemperatuur / Operating temperature	-10°C - +60°C
Lading type / Load type	Alleen voor goederen, niet geschikt om personen te hijsen / Goods, may not be used to lift people

Afmetingen / Dimensions								
Capaciteit / Capacity ton	A	B	C	D	E	F	G	H
0.5	212	146	67	43	399	84	65	18
1	248	175	83	48	412	94	56	22
2	293	200	100	51	431	100	82	27
3	350	245	123	60	450	111	90	34
5	382	273	136	66	482	113	100	40
10	467	483						
20	562	525						
30	680	618						

Subject to changes without notice. Illustrations for reference only. Always obey the operating instructions.
2022 © DELTA® Hoisting Equipment E0308221215

DELTA YELLOW®

Duwloopkat / Push Trolley

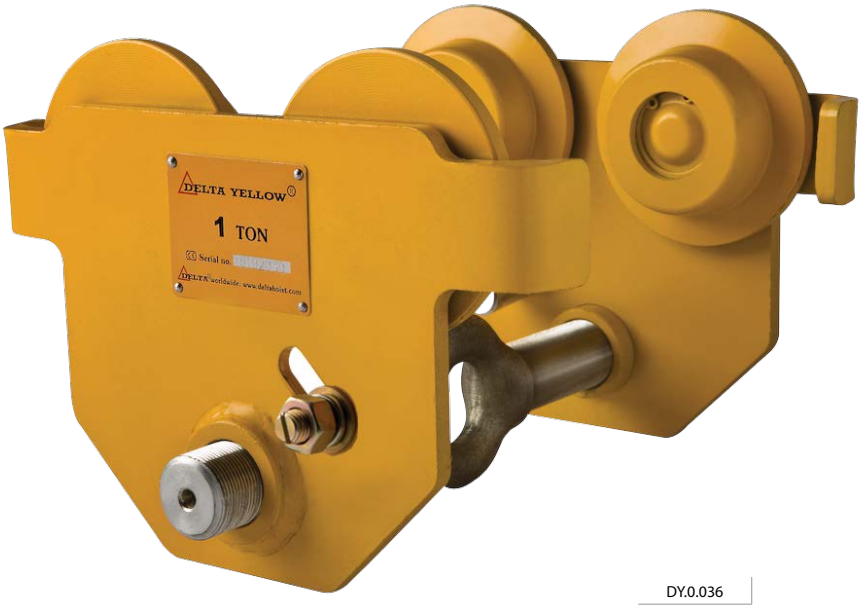

DY.0.036

» Beschikbaar in het zwart.
» Available with black paint.

DB.0.036

DELTA BLACK®

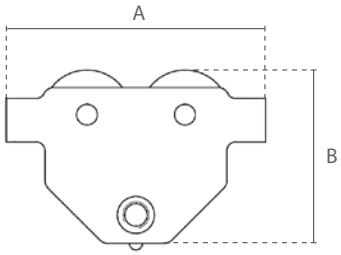

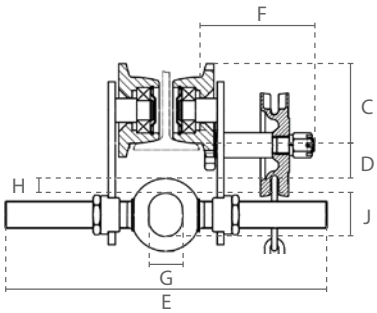

Eigenschappen

» Individueel af te stellen door middel van de draaibare schroefdraad as.
» Afbreukbeveiligingsbeugels dienen als val-, breek- en stootbeveiliging. Bovendien uitgerust met kantelbeveiliging.
» Permanent gesmeerde, kogel gelagerde wielen zorgen voor een soepele verplaatsing.
» Geschikt voor de meeste I- en H-balken.
» Voldoet aan de Machinerichtlijn 2006/42/EG. Geleverd met testcertificaat, CE-conformiteitsverklaring en gebruiksaanwijzing.

Features

» Individually adjustable by turning the bolt.
» Safety bars serve as fall-, breaking- and impact protection. Additionally equipped with tilting protection.
» Permanently lubricated, ball bearing mounted wheels allow for smooth traversing.
» Suitable for most I- and H-beam profiles.
» Complies with the Machinery Directive 2006/42/EC. Supplied with test certificate, CE declaration of conformity and operating instructions.

Specificaties / Specifications						
Artikel nummer	Capaciteit	Test load	Geschikte balkbreedte	Min. radius	Wiel diameter	Netto gewicht
Article code	Capacity	Test load	Suitable beam width	Min. radius	Wheel diameter	Net weight
	ton	ton	mm	m	mm	kg
DY.0.036000500	0.5	0.625	50-305	0.5	55	5.4
DY.0.036001000	1	1.25	58-305	0.7	68	9.3
DY.0.036002000	2	2.5	66-305	0.9	80	14.8
DY.0.036003000	3	3.75	74-305	1.2	100	24.1
DY.0.036005000	5	6.25	90-305	1	120	41.1

Specificaties / Specifications	
Bedrijfstemperatuur / Operating temperature	-10°C - +60°C
Lading type / Load type	Alleen voor goederen, niet geschikt om personen te hijsen / Goods, may not be used to lift people

Afmetingen / Dimensions								
Capaciteit / Capacity ton	A	B	C	D	E	G	H	J
0.5	198	158	68	40	385	25	13	28
1	238	183	82	31	388	29	17	37
2	277	208	95	31	405	36	20	48
3	324	249	116	31	429	46	26	56
5	373	296	138	40	435	52	28	65

Subject to changes without notice. Illustrations for reference only. Always obey the operating instructions.
2022 © DELTA® Hoisting Equipment E0308221216

Kettingloopkat / Geared Trolley

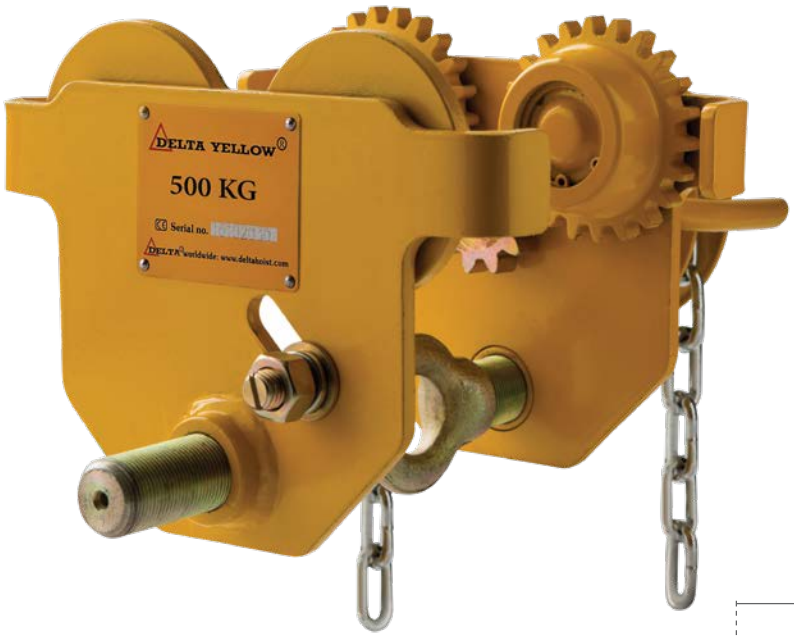

Eigenschappen

- Individueel af te stellen door middel van de draaibare schroefdraad as.
- Afbreukbeveiligingsbeugels dienen als val-, breek- en stootbeveiliging. Bovendien uitgerust met kantelbeveiliging.
- Permanent gesmeerde, kogel gelagerde wielen zorgen voor een soepele verplaatsing.
- Geschikt voor de meeste I- en H-balken.
- Standaard met handketting voor 3 meter werkhoogte.
- Voldoet aan de Machinerichtlijn 2006/42/EG. Geleverd met testcertificaat, CE-conformiteitsverklaring en gebruiksaanwijzing.

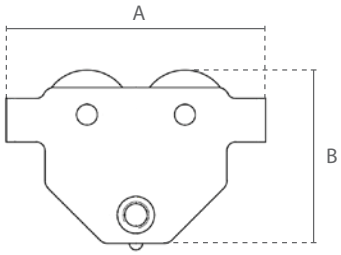

Features

- Individually adjustable by turning the bolt.
- Safety bars serve as fall-, breaking- and impact protection. Additionally equipped with tilting protection.
- Permanently lubricated, ball bearing mounted wheels allow for smooth traversing.
- Suitable for most I- and H-beam profiles.
- Standard with hand chain for 3 meter operating height.
- Complies with the Machinery Directive 2006/42/EC. Supplied with test certificate, CE declaration of conformity and operating instructions.

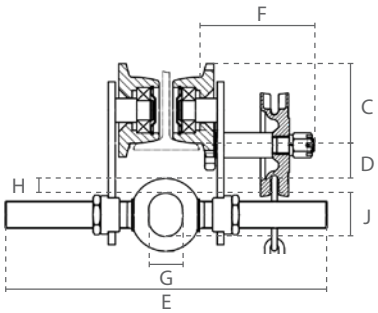

Specificaties / Specifications						
Artikel nummer	Capaciteit	Test load	Geschikte balkbreedte	Min. radius	Wiel diameter	Netto gewicht
Article code	Capacity	Test load	Suitable beam width	Min. radius	Wheel diameter	Net weight
	ton	ton	mm	m	mm	kg
DY.0.037000500	0.5	0.625	50-305	0.5	55	8.9
DY.0.037001000	1	1.25	58-305	0.7	68	13
DY.0.037002000	2	2.5	66-305	0.9	80	17.8
DY.0.037003000	3	3.75	74-305	1.2	100	29.1
DY.0.037005000	5	6.25	90-305	1	120	46.1

Specificaties / Specifications	
Bedrijfstemperatuur / Operating temperature	-10°C - +60°C
Lading type / Load type	Alleen voor goederen, niet geschikt om personen te hijsen / Goods, may not be used to lift people

Afmetingen / Dimensions									
Capaciteit / Capacity ton	A	B	C	D	E	F	G	H	J
0.5	198	158	68	40	385	103	25	13	28
1	238	183	82	31	388	103	29	17	37
2	277	208	95	31	405	103	36	20	48
3	324	249	116	31	429	136	46	26	56
5	373	296	138	40	435	140	52	28	65

Subject to changes without notice. Illustrations for reference only. Always obey the operating instructions.
2022 © DELTA® Hoisting Equipment E0308221217

Duwloopkat / Push Trolley

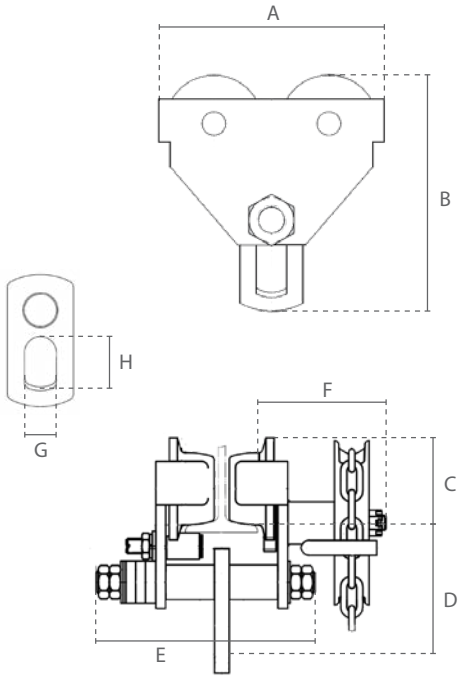

Eigenschappen

- Verstelbaar door aanpassen van de vulringen.
- Afbreukbeveiligingsbeugels dienen als val-, breek- en stootbeveiliging. Bovendien uitgerust met kantelbeveiliging.
- Permanent gesmeerde, kogel gelagerde wielen zorgen voor een soepele verplaatsing.
- Geschikt voor de meeste I- en H-balken.
- Voldoet aan de Machinerichtlijn 2006/42/EG. Geleverd met testcertificaat, CE-conformiteitsverklaring en gebruiksaanwijzing.

Features

- Customisable by adjusting the spacers.
- Safety bars serve as fall-, breaking- and impact protection. Additionally equipped with tilting protection.
- Permanently lubricated, ball bearing mounted wheels allow for smooth traversing.
- Suitable for most I- and H-beam profiles.
- Complies with the Machinery Directive 2006/42/EC. Supplied with test certificate, CE declaration of conformity and operating instructions.

Specificaties / Specifications						
Artikel nummer	Capaciteit	Test load	Geschikte balkbreedte	Min. radius	Wiel diameter	Netto gewicht
Article code	Capacity	Test load	Suitable beam width	Min. radius	Wheel diameter	Net weight
	ton	ton	mm	m	mm	kg
DC.0.0260000500	0.5	0.625	64-140	0.6	58	7
DC.0.0260001000	1	1.25	64-140	0.8	75	12
DC.0.0260002000	2	2.5	76-165	1.1	90	20.5
DC.0.0260003000	3	3.75	76-305	1.4	110	36.8
DC.0.0260005000	5	6.25	88-305	1	122	56
DC.0.0260010000	10	12.5	125-305	1.3	151	91.9
DC.0.0260020000	20	25	136-305	4.7	200	230.8

Specificaties / Specifications	
Bedrijfstemperatuur / Operating temperature	-10°C - +60°C
Lading type / Load type	Alleen voor goederen, niet geschikt om personen te hijsen / Goods, may not be used to lift people

Afmetingen / Dimensions							
Capaciteit / Capacity ton	A	B	C	D	E	G	H
0.5	212	198	70	113	230	24	38
1	255	231	88	128	254	30	50
2	302	280	105	152	294	36	60
3	344	340	126	186	446	45	75
5	378	395	141	224	468	60	95
10	455	490	170	275	505	82	120
20	642	622	238	314	549	110	150

Subject to changes without notice. Illustrations for reference only. Always obey the operating instructions.
2022 © DELTA® Hoisting Equipment E0308221218

Kettingloopkat / Geared Trolley

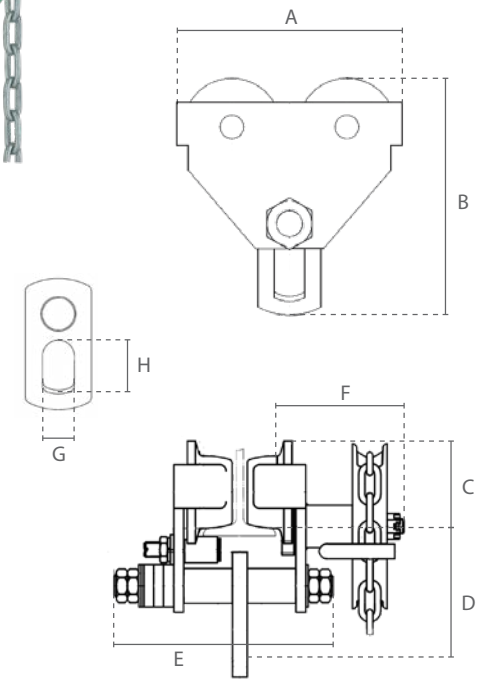

Eigenschappen

- Verstelbaar door aanpassen van de vulringen.
- Afbreukbeveiligingsbeugels dienen als val-, breek- en stootbeveiliging. Bovendien uitgerust met kantelbeveiliging.
- Permanent gesmeerde, kogel gelagerde wielen zorgen voor een soepele verplaatsing.
- Geschikt voor de meeste I- en H-balken.
- Standaard met handketting voor 3 meter werkhoogte.
- Voldoet aan de Machinerichtlijn 2006/42/EG. Geleverd met testcertificaat, CE-conformiteitsverklaring en gebruiksaanwijzing.

Features

- Customisable by adjusting the spacers.
- Safety bars serve as fall-, breaking- and impact protection. Additionally equipped with tilting protection.
- Permanently lubricated, ball bearing mounted wheels allow for smooth traversing.
- Suitable for most I- and H-beam profiles.
- Standard with hand chain for 3 meter operating height.
- Complies with the Machinery Directive 2006/42/EC. Supplied with test certificate, CE declaration of conformity and operating instructions.

Specificaties / Specifications						
Artikel nummer	Capaciteit	Test load	Geschikte balkbreedte	Min. radius	Wiel diameter	Netto gewicht
Article code	Capacity	Test load	Suitable beam width	Min. radius	Wheel diameter	Net weight
	ton	ton	mm	m	mm	kg
DC.0.02700500	0.5	0.625	64-140	0.6	58	11.6
DC.0.02701000	1	1.25	64-140	0.8	75	17
DC.0.02702000	2	2.5	76-165	1.1	90	25.5
DC.0.02703000	3	3.75	76-305	1.4	110	42.8
DC.0.02705000	5	6.25	88-305	1	122	62
DC.0.02710000	10	12.5	125-305	1.3	151	98.4
DC.0.02720000	20	25	136-305	4.7	200	258.3
DC.0.02730000	30	37.5	144-305	4.7	200	264.8
DC.0.02750000	50	62.5	170-220	-	-	520

Specificaties / Specifications	
Bedrijfstemperatuur / Operating temperature	-10°C - +60°C
Lading type / Load type	Alleen voor goederen, niet geschikt om personen te hijsen / Goods, may not be used to lift people

Afmetingen / Dimensions								
Capaciteit / Capacity ton	A	B	C	D	E	F	G	H
0.5	212	198	70	113	230	127	24	38
1	255	231	87,5	128	254	127	30	50
2	302	280	105	152	294	127	36	60
3	344	340	126	186	446	155	45	75
5	378	395	141	224	468	158	60	95
10	455	490	170	275	505	180	82	120
20	642	622	238	314	549	193	110	150
30	642	622	238	315	-	209	110	150
50	1242	832	238	483	-	209	180	380

Subject to changes without notice. Illustrations for reference only. Always obey the operating instructions.
2022 © DELTA® Hoisting Equipment E0308221219

DELTA SPARKLESS®

Vonkvrije Duwloopkat / Sparkproof Push Trolley

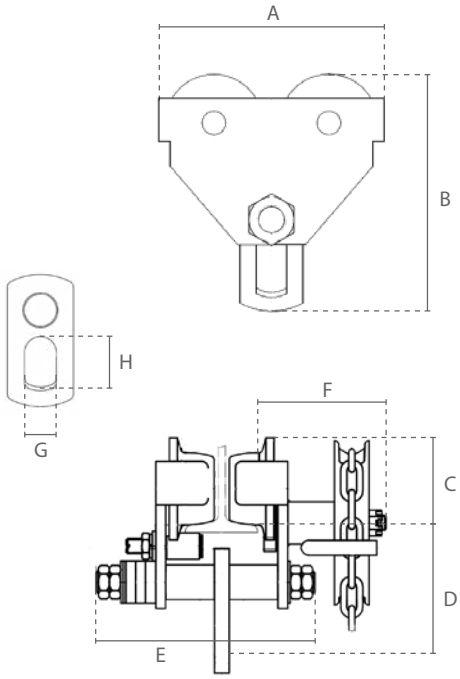

Eigenschappen

- Geschikt voor potentieel gevaarlijke en explosieve omgevingen.
- Volledig verkoperd, met verbronzen wielen.
- Verstelbaar door aanpassen van de vulringen.
- Afbreukbeveiligingsbeugels dienen als val-, breek- en stootbeveiliging. Bovendien uitgerust met kantelbeveiliging.
- Permanent gesmeerde, kogel gelagerde wielen zorgen voor een soepele verplaatsing.
- Geschikt voor de meeste I- en H-balken.
- Voldoet aan de Machinerichtlijn 2006/42/EG. Geleverd met testcertificaat, CE-conformiteitsverklaring en gebruiksaanwijzing.

Features

- Suitable for potentially dangerous and explosive environments.
- Completely copper-plated, with bronze-plated wheels.
- Customisable by adjusting the spacers.
- Safety bars serve as fall-, breaking- and impact protection. Additionally equipped with tilting protection.
- Permanently lubricated, ball bearing mounted wheels allow for smooth traversing.
- Suitable for most I- and H-beam profiles.
- Complies with the Machinery Directive 2006/42/EC. Supplied with test certificate, CE declaration of conformity and operating instructions.

Specificaties / Specifications						
Artikel nummer	Capaciteit	Test load	Geschikte balkbreedte	Min. radius	Wiel diameter	Netto gewicht
Article code	Capacity	Test load	Suitable beam width	Min. radius	Wheel diameter	Net weight
	ton	ton	mm	m	mm	kg
DC.0.03200500	0.5	0.625	64-140	0.6	58	7
DC.0.03201000	1	1.25	64-140	0.8	75	12
DC.0.03202000	2	2.5	76-165	1.1	90	20.5
DC.0.03203000	3	3.75	76-305	1.4	110	36.8
DC.0.03205000	5	6.25	88-305	1	122	56
DC.0.03210000	10	12.5	125-305	1.3	151	91.9
DC.0.03220000	20	25	136-305	4.7	200	230.8

Specificaties / Specifications	
ATEX zone / ATEX zone	ATEX Zone 1 CE EX II 2G h IIC T4 / 2D h IIIC T135°C
Bedrijfstemperatuur / Operating temperature	-10°C - +60°C
Lading type / Load type	Alleen voor goederen, niet geschikt om personen te hijsen / Goods, may not be used to lift people

Afmetingen / Dimensions							
Capaciteit / Capacity ton	A	B	C	D	E	G	H
0.5	212	198	70	113	230	24	38
1	255	231	88	128	254	30	50
2	302	280	105	152	294	36	60
3	344	340	126	186	446	45	75
5	378	395	141	224	468	60	95
10	455	490	170	275	505	82	120
20	642	622	238	314	549	110	150

Subject to changes without notice. Illustrations for reference only. Always obey the operating instructions.
2022 © DELTA® Hoisting Equipment E0108221524

DELTA SPARKLESS®

Vonkvrije Kettingloopkat / Sparkproof Geared Trolley

Eigenschappen

- Geschikt voor potentieel gevaarlijke en explosieve omgevingen.
- Volledig verkoperd, met verbronzen wielen.
- Verstelbaar door aanpassen van de vulringen.
- Afbreukbeveiligingsbeugels dienen als val-, breek- en stootbeveiliging. Bovendien uitgerust met kantelbeveiliging.
- Permanent gesmeerde, kogel gelagerde wielen zorgen voor een soepele verplaatsing.
- Geschikt voor de meeste I- en H-balken.
- Standaard met handketting voor 3 meter werkhoogte.
- Voldoet aan de Machinerichtlijn 2006/42/EG. Geleverd met testcertificaat, CE-conformiteitsverklaring en gebruiksaanwijzing.

Features

- Suitable for potentially dangerous and explosive environments.
- Completely copper-plated, with bronze-plated wheels.
- Customisable by adjusting the spacers.
- Safety bars serve as fall-, breaking- and impact protection. Additionally equipped with tilting protection.
- Permanently lubricated, ball bearing mounted wheels allow for smooth traversing.
- Suitable for most I- and H-beam profiles.
- Standard with hand chain for 3 meter operating height.
- Complies with the Machinery Directive 2006/42/EC. Supplied with test certificate, CE declaration of conformity and operating instructions.

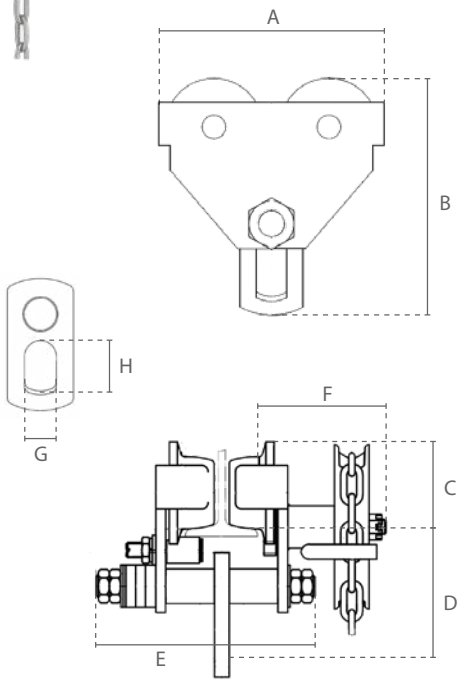

Specificaties / Specifications						
Artikel nummer	Capaciteit	Test load	Geschikte balkbreedte	Min. radius	Wiel diameter	Netto gewicht
Article code	Capacity	Test load	Suitable beam width	Min. radius	Wheel diameter	Net weight
	ton	ton	mm	m	mm	kg
DC.0.03300500	0.5	0.625	64-140	0.6	58	11.6
DC.0.03301000	1	1.25	64-140	0.8	75	17
DC.0.03302000	2	2.5	76-165	1.1	90	25.5
DC.0.03303000	3	3.75	76-305	1.4	110	42.8
DC.0.03305000	5	6.25	88-305	1	122	62
DC.0.03310000	10	12.5	125-305	1.3	151	98.4
DC.0.03320000	20	25	136-305	4.7	200	258.3

Specificaties / Specifications	
ATEX zone / ATEX zone	ATEX Zone 1 CE EX II 2G h IIC T4 / 2D h IIIC T135°C
Bedrijfstemperatuur / Operating temperature	-10°C - +60°C
Lading type / Load type	Alleen voor goederen, niet geschikt om personen te hijsen / Goods, may not be used to lift people

Afmetingen / Dimensions								
Capaciteit / Capacity ton	A	B	C	D	E	F	G	H
0.5	212	198	70	113	230	127	24	38
1	255	231	87,5	128	254	127	30	50
2	302	280	105	152	294	127	36	60
3	344	340	126	186	446	155	45	75
5	378	395	141	224	468	158	60	95
10	455	490	170	275	505	180	82	120
20	642	622	238	314	549	193	110	150

Subject to changes without notice. Illustrations for reference only. Always obey the operating instructions.
2022 © DELTA® Hoisting Equipment E0108221525

RVS Duwloopkat / Stainless Steel Push Trolley

Eigenschappen

- Hoge bescherming tegen corrosie en vocht.
- Geschikt voor 'clean rooms' en voeding industrie.
- Alle onderdelen, met uitzondering van de lagers, zijn gemaakt van hoogwaardig corrosiebestendig 304(V2A) roestvast staal.
- Verstelbaar door aanpassen van de vulringen.
- Afbreukbeveiligingsbeugels dienen als val-, breek- en stootbeveiliging. Bovendien uitgerust met kantelbeveiliging.
- Permanent gesmeerde, kogel gelagerde wielen zorgen voor een soepele verplaatsing.
- Geschikt voor de meeste I- en H-balken.
- Voldoet aan de Machinerichtlijn 2006/42/EG. Geleverd met testcertificaat, CE-conformiteitsverklaring en gebruiksaanwijzing.

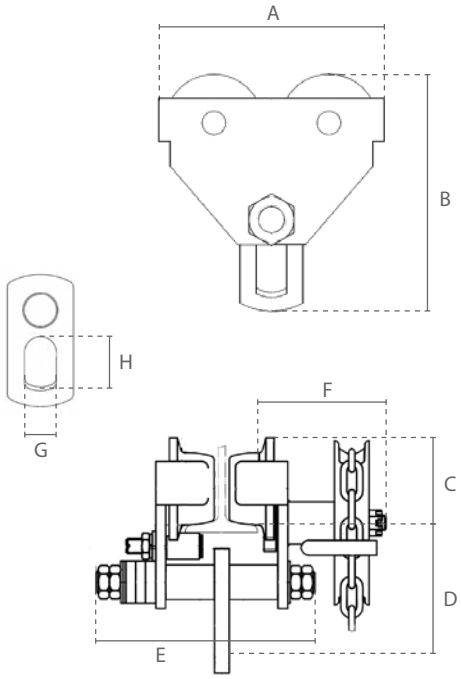

Features

- Maximum protection against corrosive and high humidity environments.
- Suitable for cleanrooms and food-industry applications.
- All parts (except bearings) made from highly corrosion resistant 304(V2A) stainless steel.
- Customisable by adjusting the spacers.
- Safety bars serve as fall-, breaking- and impact protection. Additionally equipped with tilting protection.
- Permanently lubricated, ball bearing mounted wheels allow for smooth traversing.
- Suitable for most I- and H-beam profiles.
- Complies with the Machinery Directive 2006/42/EC. Supplied with test certificate, CE declaration of conformity and operating instructions.

Specificaties / Specifications						
Artikel nummer	Capaciteit	Test load	Geschikte balkbreedte	Min. radius	Wiel diameter	Netto gewicht
Article code	Capacity	Test load	Suitable beam width	Min. radius	Wheel diameter	Net weight
	ton	ton	mm	m	mm	kg
DSS.0.02600500	0.5	0.74	50-152	0.8		9
DSS.0.02601000	1	1.4	64-203	1		12
DSS.0.02602000	2	2.9	88-203	1.1		20
DSS.0.02603000	3	4.4	100-203	1.3		29
DSS.0.02605000	5	6.1	114-203	1.4		44

Specificaties / Specifications	
Bedrijfstemperatuur / Operating temperature	-10°C - +60°C
Lading type / Load type	Alleen voor goederen, niet geschikt om personen te hijsen / Goods, may not be used to lift people

Afmetingen / Dimensions							
Capaciteit / Capacity ton	A	B	C	D	E	G	H
0.5	199	193		106	260		
1	246	229		127	331		
2	276	268		150	350		
3	332	316		173	370		
5	377	360		198	385		

Subject to changes without notice. Illustrations for reference only. Always obey the operating instructions.
2022 © DELTA® Hoisting Equipment E0108221546

Spindel Loopkat / Trolley Clamp

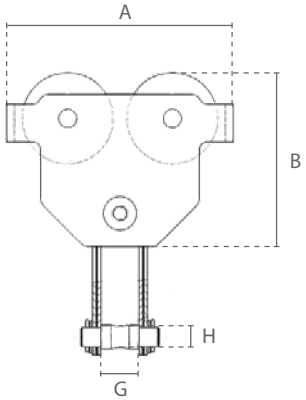

Eigenschappen

- Extreem korte montagetijden. Ideaal voor snelle toepassingen die snelle bewegingen van de lading vereisen.
- Individueel af te stellen door middel van de draaibare schroefdraad spindel. Wordt beveiligd door de borghendel.
- Afbreukbeveiligingsbeugels dienen als val-, breek- en stootbeveiliging.
- Permanent gesmeerde, kogel gelagerde wielen zorgen voor een soepele verplaatsing.
- Geschikt voor de meeste I- en H-balken.
- Voldoet aan de Machinerichtlijn 2006/42/EG. Geleverd met testcertificaat, CE-conformiteitsverklaring en gebruiksaanwijzing.

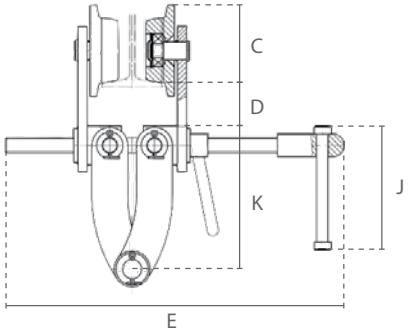

Features

- Extremely shortened assembly times. Ideal for fast applications that require load traversing.
- Individually adjustable by turning the threaded bolt. Secured by second counter safety lever.
- Safety bars serve as fall-, breaking- and impact protection.
- Permanently lubricated, ball bearing mounted wheels allow for smooth traversing.
- Suitable for most I- and H-beam profiles.
- Complies with the Machinery Directive 2006/42/EC. Supplied with test certificate, CE declaration of conformity and operating instructions.

Specificaties / Specifications						
Artikel nummer	Capaciteit	Test load	Geschikte balkbreedte	Min. radius	Wiel diameter	Netto gewicht
Article code	Capacity	Test load	Suitable beam width	Min. radius	Wheel diameter	Net weight
	ton	ton	mm	m	mm	kg
ZM.LHTP.005C	0.5	0.62	64-180	0.8	55	9
ZM.LHTP.010C	1	1.25	64-203	1	68	16
ZM.LHTP.020C	2	2.5	76-203	1.1	80	20
ZM.LHTP.030C	3	3.75	76-203	1.3	100	33
ZM.LHTP.050C	5	6.25	100-305	1.4	120	60
ZM.LHTP.100C	10	12.5	150-305	2.5	151	97

Specificaties / Specifications	
Bedrijfstemperatuur / Operating temperature	-10°C - +50°C
Lading type / Load type	Alleen voor goederen, niet geschikt om personen te hijsen / Goods, may not be used to lift people

Afmetingen / Dimensions									
Capaciteit / Capacity ton	A	B	C	D	E	G	H	J	K
0.5	198	246	68	52	299	30	19	130	113
1	242	297	82	46	355	40	22	130	150
2	281	318	95	52	360	40	22	130	145
3	328	351	116	55	360	45	24	130	148
5	377	455	138	57	470	58	28	130	214
10	455	500	170	70	480	80	42	130	215

Subject to changes without notice. Illustrations for reference only. Always obey the operating instructions.
2022 © DELTA® Hoisting Equipment E0108221526

Katbuffer / Trolley Buffer

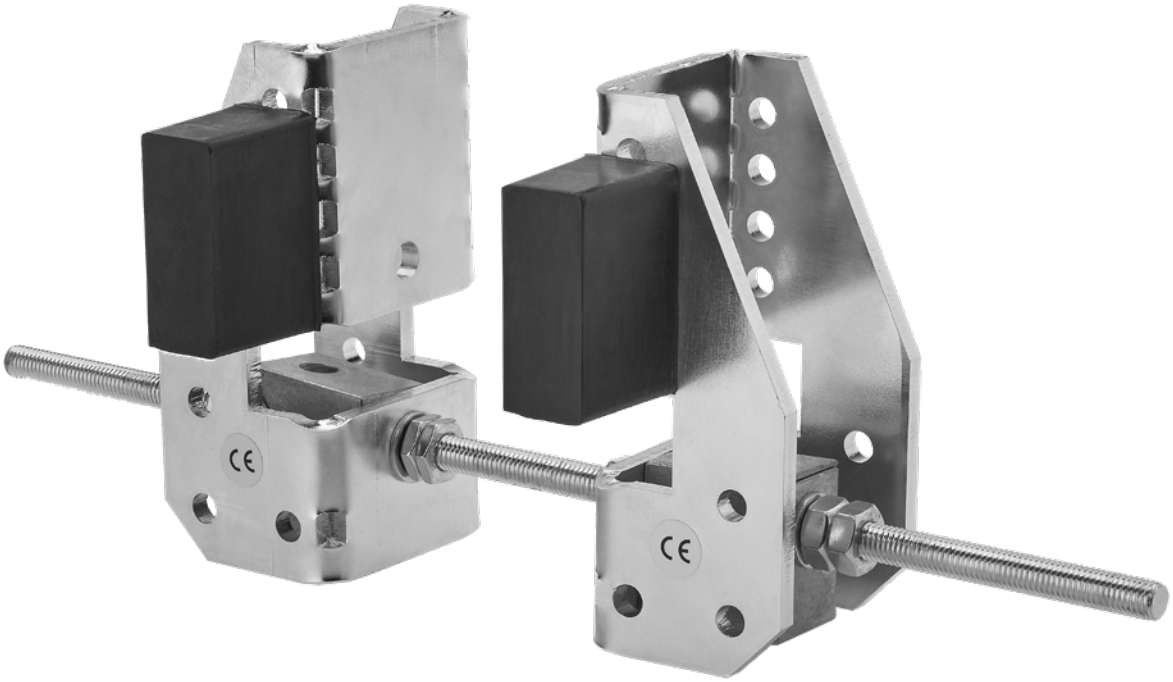

Eigenschappen

- Universeel toepasbaar als eindstop of mobiele beperking van de loopkat.
- Eenvoudig te installeren zonder te boren of lassen.
- Geschikt voor alle DELTA hand- en electrische loopkatten tot 10 ton uit deze catalogus.
- Geschikt voor de meeste I- en H-balken tot een balkdikte van 25mm.
- Voldoet aan de Machinerichtlijn 2006/42/EG. Geleverd met CE-conformiteitsverklaring en montage-instructies.

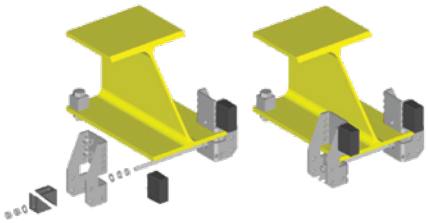

Features

- Universally applicable as end stop or mobile limitation of the trolley.
- Easy and quick to install without drilling or welding.
- Suitable for all DELTA manual- and electric trolleys up to 10 ton from this catalog.
- Suitable for most I- and H-beam profiles up to 25mm beam thickness.
- Complies with the Machinery Directive 2006/42/EC. Supplied with CE declaration of conformity and assembly instructions.

Specificaties / Specifications			
Artikel nummer	Geschikte balkbreedte	Netto gewicht	Lengte draadstang
Article code	Suitable beam width	Net weight	Length of threaded rod
	mm	kg	mm
DHST.006	82-300	2.5	370

Specificaties / Specifications		
Hijsmiddel capaciteit	Max. toegestaan gewicht van hijsmiddellen	Max. toegestane snelheid
Hoist capacity	Max. permitted weight of hoisting equipment	Max. permitted speed
ton	kg	m/min
< 2	160	25
2	250	20
3	250	20
4	250	20
5	400	20
6	400	20
8	900	16
10	900	16

Subject to changes without notice. Illustrations for reference only. Always obey the operating instructions.
2022 © DELTA® Hoisting Equipment E0108221528

DELTA®

Hijsklemmen en Hefmagneten / Load Handling Equipment

Inhoudsopgave / Table of contents

Balkklem
Beam Clamp
vanaf pagina 97 / from page 97

Universeel Plaatklem
Universal Plate Clamp
vanaf pagina 98 / from page 98

Verticaal Plaatklem
Vertical Plate Clamp
vanaf pagina 99 / from page 99

Horizontaal Plaatklem
Horizontal Plate Clamp
vanaf pagina 100 / from page 100

Premium Hefmagneet
Premium Magnetic Lifter
vanaf pagina 101 / from page 101

Hefmagneet
Magnetic Lifter
vanaf pagina 102 / from page 102

Subject to changes without notice. Illustrations for reference only. Always obey the operating instructions.
2022 © DELTA® Hoisting Equipment E0208221612

Balkklem / Beam Clamp

DC.0.010

» Beschikbaar in het zwart.
» Available with black paint.

DC.0.010DB

DELTA BLACK®

Eigenschappen

» Te gebruiken als verankering.
» Eenvoudig te gebruiken en groot klembereik.
» Individueel af te stellen door middel van de draaibare schroefdraad as.
» Voldoet aan de Machinerichtlijn 2006/42/EG. Geleverd met testcertificaat, CE-conformiteitsverklaring en gebruiksaanwijzing.

Features

» Versatile application as a rigging point.
» Easy to use and wide clamping area.
» Individually adjustable by turning the threaded bolt.
» Complies with the Machinery Directive 2006/42/EC. Supplied with test certificate, CE declaration of conformity and operating instructions.

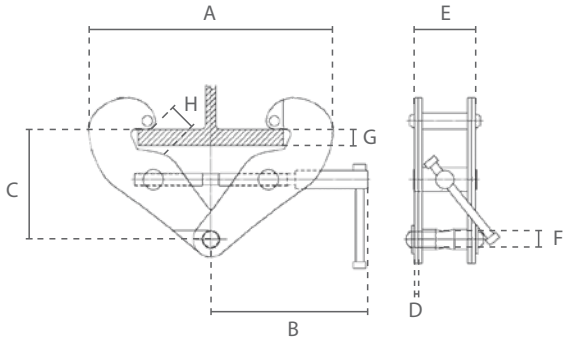

Specificaties / Specifications			
Artikel nummer	Capaciteit	Geschikte balkbreedte	Netto gewicht
Article code	Capacity	Suitable beam width	Net weight
	ton	mm	kg
DC.0.0100001000	1	75-220	3.8
DC.0.0100002000	2	75-220	4.6
DC.0.0100003000	3	80-320	9
DC.0.0100005000	5	80-320	11
DC.0.0100010000	10	90-320	16
DC.0.0100020000	20	90-370	39.6

Specificaties / Specifications	
Bedrijfstemperatuur / Operating temperature	-10°C - +50°C

Afmetingen / Dimensions										
Capaciteit / Capacity ton	A min	A max	B	C min	C max	D	E	F	G max	H
1	180	360	215	102	155	5	74	22	20	25
2	180	360	215	102	155	6	76	22	20	25
3	235	490	260	140	225	8	103	24	20	37
5	235	490	260	140	225	10	110	28	20	37
10	320	505	260	170	225	12	120	40	20	40
20	512	713	431	315	361	16	196	70	20	40

Subject to changes without notice. Illustrations for reference only. Always obey the operating instructions.
2022 © DELTA® Hoisting Equipment E0108221549

Universeel Plaatklem / Universal Plate Clamp

Eigenschappen

- Geschikt voor het hijsen en hanteren van staalplaten of -balken.
- Verharde klemmen.
- Met slot voor open en gesloten positie.
- Ontworpen voor platen met een oppervlaktehardheid tot HRC 37.
- Minimale belasting: 10% van de WLL. 5% bij HRC < 27.
- Voldoet aan de Machinerichtlijn 2006/42/EG. Geleverd met testcertificaat, CE-conformiteitsverklaring en gebruiksaanwijzing.

Features

- Suitable for lifting and handling steel plates or -beams.
- Hardened jaws.
- With lock for open and closed position.
- Designed for sheets with a surface hardness of up to HRC 37.
- Minimum load: 10% of WLL. 5% at HRC < 27.
- Complies with the Machinery Directive 2006/42/EC. Supplied with test certificate, CE declaration of conformity and operating instructions.

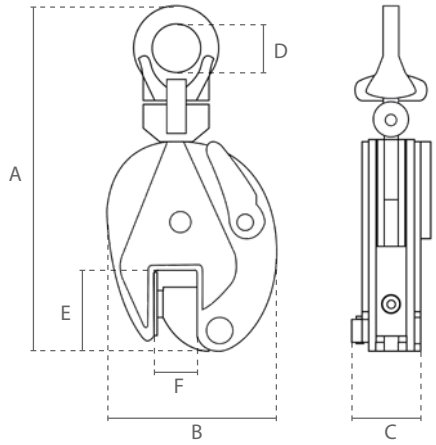

Specificaties / Specifications			
Artikel nummer	Capaciteit	Grijp bereik	Netto gewicht
Article code	Capacity	Jaw range	Net weight
	ton	mm	kg
DC.0.020000500	0.5	0-15	2
DC.0.020001000	1	0-20	4.8
DC.0.020002000	2	0-25	6.5
DC.0.020003000	3	0-30	15
DC.0.020005000	5	0-50	23

Specificaties / Specifications	
Bedrijfstemperatuur / Operating temperature	-10°C - +40°C

Afmetingen / Dimensions						
Capaciteit / Capacity ton	A	B	C	D	E	F
0.5	212	103	36	30	43	17
1	294	138	50	48	63	22
2	370	164	52	68	76	27
3	418	193	78	74	85	32
5	450	240	88	80	90	52

Subject to changes without notice. Illustrations for reference only. Always obey the operating instructions.
2022 © DELTA® Hoisting Equipment E0108221550

Verticaal Plaatklem / Vertical Plate Clamp

Eigenschappen

- Geschikt voor het hijsen en hanteren van staalplaten of -balken.
- Verharde klemmen.
- Met slot voor open en gesloten positie.
- Ontworpen voor platen met een oppervlaktehardheid tot HRC 30.
- Minimale belasting: 10% van de WLL.
- Voldoet aan de Machinerichtlijn 2006/42/EG. Geleverd met testcertificaat, CE-conformiteitsverklaring en gebruiksaanwijzing.

Features

- Suitable for lifting and handling steel plates or -beams.
- Hardened jaws.
- With lock for open and closed position.
- Designed for sheets with a surface hardness of up to HRC 30.
- Minimum load: 10% of WLL.
- Complies with the Machinery Directive 2006/42/EC. Supplied with test certificate, CE declaration of conformity and operating instructions.

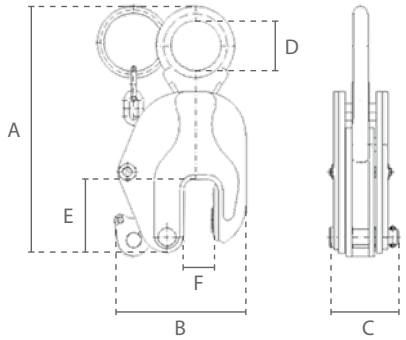

Specificaties / Specifications			
Artikel nummer	Capaciteit	Grijp bereik	Netto gewicht
Article code	Capacity	Jaw range	Net weight
	ton	mm	kg
DC.0.015SN01000	1	0-22	3.6
DC.0.015SN02000	2	0-30	5.5
DC.0.015SN03000	3	0-40	10
DC.0.015SN05000	5	0-50	18

Specificaties / Specifications	
Bedrijfstemperatuur / Operating temperature	-40°C - +100°C

Afmetingen / Dimensions						
Capaciteit / Capacity ton	A	B	C	D	E	F
1	260	125	54	47	63	24
2	295	155	60	55	75	39
3	360	182	72	50	85	46
5	390	240	90	65	-	52

Subject to changes without notice. Illustrations for reference only. Always obey the operating instructions.
2022 © DELTA® Hoisting Equipment E0108221551

Horizontaal Plaatklem / Horizontal Plate Clamp

750kg

Eigenschappen

- Geschikt voor het hijsen en hanteren van staalplaten of -balken.
- Verharde klem.
- Moet altijd in paren worden gebruikt.
- Ontworpen voor platen met een oppervlaktehardheid tot HRC 37.
- Voldoet aan de Machinerichtlijn 2006/42/EG. Geleverd met testcertificaat, CE-conformiteitsverklaring en gebruiksaanwijzing.

Features

- Suitable for lifting and handling steel plates or -beams.
- Hardened jaw.
- Always has to be used in pairs.
- Designed for sheets with a surface hardness of up to HRC 37.
- Complies with the Machinery Directive 2006/42/EC. Supplied with test certificate, CE declaration of conformity and operating instructions.

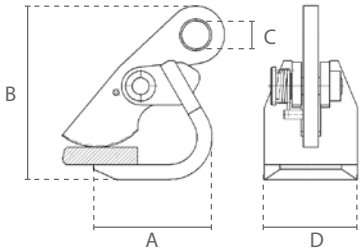

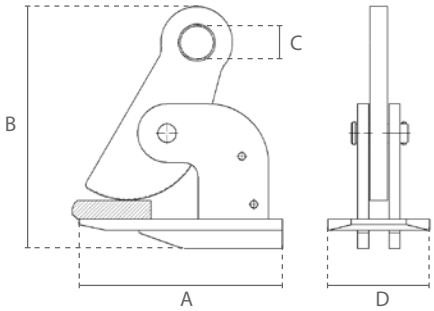

≥1.5ton

Specificaties / Specifications			
Artikel nummer	Capaciteit	Grijp bereik	Netto gewicht
Article code	Capacity	Jaw range	Net weight
	ton	mm	kg
DC.0.014000750	0.75	0-50	4.3
DC.0.014001500	1.5	0-50	7.7
DC.0.014002500	2.5	0-60	14.1
DC.0.014004500	4.5	0-100	28.6

Specificaties / Specifications	
Bedrijfstemperatuur / Operating temperature	-40°C - +80°C

Afmetingen / Dimensions				
Capaciteit / Capacity ton	A	B	C	D
0.75	127	218	30	100
1.5	220	270	36	110
2.5	260	315	40	130
4.5	290	425	40	165

Subject to changes without notice. Illustrations for reference only. Always obey the operating instructions.
2022 © DELTA® Hoisting Equipment E0108221552

Premium Hefmagneet / Premium Magnetic Lifter

Eigenschappen

» Geschikt voor het hijsen en hanteren van staalplaten, -blokken of -buizen.
» Magnetisch veld wordt geproduceerd door het draaien van de hendel.

Premium eigenschappen:
» Stalen blok beschermt de hendel tegen schokken.
» Meer stabiliteit door het vaste ophangoog.
» Veilige hantering door ontgrendeling op het huis (in plaats van aan de hendel).

» Voldoet aan de Machinerichtlijn 2006/42/EG. Geleverd met testcertificaat, CE-conformiteitsverklaring en gebruiksaanwijzing.

Features

» Suitable for lifting and handling steel plates, -blocks or -pipes.
» Magnetic field is produced by turning the handle.

Premium features:
» Steel block protects the lever from shocks.
» More stability due to fixed suspension eye.
» Safe handling by unlocking on the housing (instead of at the lever).

» Complies with the Machinery Directive 2006/42/EC. Supplied with test certificate, CE declaration of conformity and operating instructions.

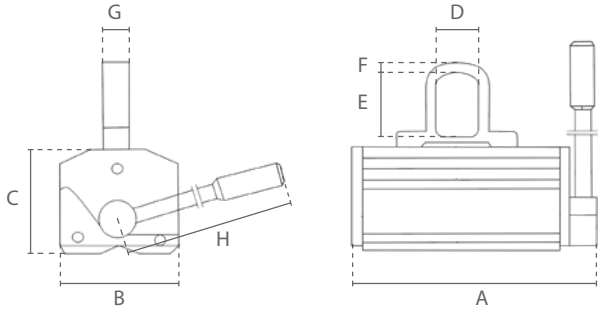

Specificaties / Specifications				
Artikel nummer	Capaciteit		Min. plaatdikte	Netto gewicht
Article code	Capacity		Min. plate thickness	Net weigtht
	Vlak materiaal / Flat material	Rond materiaal / Round material (50%)		
	ton		mm	kg
DC.0.QML.0100	0.1	0.05	15	4
DC.0.QML.0300	0.3	0.15	20	11
DC.0.QML.0600	0.6	0.3	30	21
DC.0.QML.1000	1	0.5	40	42
DC.0.QML.2000	2	1	60	105

Specificaties / Specifications	
Bedrijfstemperatuur / Operating temperature	-40°C - +80°C
Veiligheids factor / Safety factor	3.5
Magneet type / Magnet type	Permanente NdFeB magneet / Permanent NdFeB magnet

Afmetingen / Dimensions								
Capaciteit / Capacity ton	A	B	C	D	E	F	G	H
0.1	137	62	66	21	32	8	15	120
0.3	199	90	95	38	50	11	22	175
0.6	263	115	107	42	58	13	25	225
1	303	150	147	50	64	18	29	266
2	417	190	195	56	76	21	37	415

Subject to changes without notice. Illustrations for reference only. Always obey the operating instructions.
2022 © DELTA® Hoisting Equipment E0108221609

Hefmagneet / Magnetic Lifter

Eigenschappen

- Geschikt voor het hijsen en hanteren van staalplaten, -blokken of -buizen.
- Magnetisch veld wordt geproduceerd door het draaien van de hendel.
- Voldoet aan de Machinerichtlijn 2006/42/EG. Geleverd met testcertificaat, CE-conformiteitsverklaring en gebruiksaanwijzing.

Features

- Suitable for lifting and handling steel plates, -blocks or -pipes.
- Magnetic field is produced by turning the handle.
- Complies with the Machinery Directive 2006/42/EC. Supplied with test certificate, CE declaration of conformity and operating instructions.

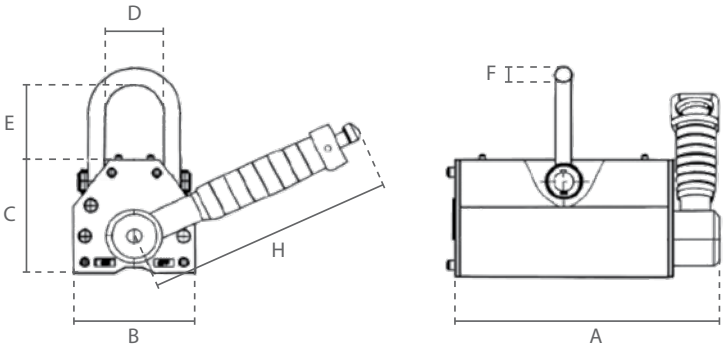

Specificaties / Specifications				
Artikel nummer	Capaciteit		Min. plaatdikte	Netto gewicht
Article code	Capacity		Min. plate thickness	Net weight
	Vlak materiaal / Flat material	Rond materiaal / Round material (50%)		
	ton		mm	kg
SG.0.DML.0100	0.1	0.05	15	3
SG.0.DML.0300	0.3	0.15	25	11
SG.0.DML.0600	0.6	0.3	30	24
SG.0.DML.1000	1	0.5	40	50
SG.0.DML.2000	2	1	55	125
SG.0.DML.3000	3	-	60	220
SG.0.DML.6000	6	-	100	398

Specificaties / Specifications	
Bedrijfstemperatuur / Operating temperature	-40°C - +80°C
Veiligheids factor / Safety factor	3.5
Magneet type / Magnet type	Permanente NdFeB magneet / Permanent NdFeB magnet

Afmetingen / Dimensions							
Capaciteit / Capacity ton	A	B	C	D	E	F	H
0.1	92	64	70	32	40	8	142
0.3	165	88	96	45	62	12	176
0.6	236	118	120	60	88	16	219
1	264	168	168	96	111	20	266
2	378	230	217	125	174	28	462
3	453	290	265	162	216	32	567
6	713	290	265	162	216	32	707

Subject to changes without notice. Illustrations for reference only. Always obey the operating instructions.
2022 © DELTA® Hoisting Equipment E0108221605

QML vs DML

Premium

Meer stabiliteit door vast ophangoog. / More stability due to fixed suspension eye.

DC.0.QML

Stalen blok beschermt de hendel tegen schokken. / Steel block protects the lever from shocks.

Beweegbaar ophangoog. / Movable suspension eye.

DC.0.DML

Hendel onbeschermd. / Lever unprotected.

Ontgrendeling aan de behuizing, terugslag hendel beter controleerbaar. / Safe handling due to unlocking at the housing.

Ontgrendeling aan de hendel. / Unlocking at the lever.

Specificaties / Specifications				
	DC.0.QML	SG.0.DML	DC.0.QML	SG.0.DML
	Capaciteit rond materiaal / Capacity round material		Min. plaatdikte / Min. plate thickness	
	kg		mm	
100 kg	50	50	15	15
300 kg	150	150	20	25
600 kg	300	300	30	30
1 ton	500	500	40	40
2 ton	1000	1000	60	55

Subject to changes without notice. Illustrations for reference only. Always obey the operating instructions.
2022 © DELTA® Hoisting Equipment E0108221605

DELTA®

Hef- en Hijsmiddelen / Hoisting Equipment

Inhoudsopgave / Table of contents

Dommekracht
Steel Rack Jack
vanaf pagina 106 / from page 106

Hydraulische Machineheffer
Hydraulic Toe Jack
vanaf pagina 107 / from page 107

Hydraulische Vijzel
Hydraulic Bottle Jack
vanaf pagina 108 / from page 108

Klapblok
Snatch Block
vanaf pagina 109 / from page 109

Klapblok met Harpsluiting
Snatch Block with Shackle
vanaf pagina 110 / from page 110

Driepoot
Tripod
vanaf pagina 111 / from page 111

Pompwagen
Pallet Truck
vanaf pagina 112 / from page 112

Kraanweegschaal
Crane scale
vanaf pagina 113 / from page 113

Subject to changes without notice. Illustrations for reference only. Always obey the operating instructions.
2022 © DELTA® Hoisting Equipment E0208221612

Dommekracht / Steel Rack Jack

Eigenschappen

- Kan in elke positie gebruikt worden.
- Van hoogwaardig gesmeed staal.
- Dragende delen zijn extra gehard.
- Veiligheidshendel met dubbele pallen.
- Eenvoudig te transporteren door handgrepen en intrekbare hendel.
- Capaciteit voet is 70%.
- Voldoet aan de Machinerichtlijn 2006/42/EG. Geleverd met testcertificaat, CE-conformiteitsverklaring en gebruiksaanwijzing.

Features

- Can be used in any direction.
- Made of high tensile forged steel.
- Supporting parts are extra hardened.
- Safety lever with double pawls.
- High transportability due to handles and foldable lever.
- Capacity on the toe is 70%.
- Complies with the Machinery Directive 2006/42/EC. Supplied with test certificate, CE declaration of conformity and operating instructions.

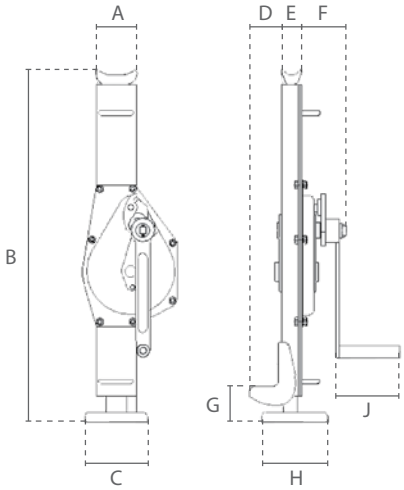

Specificaties / Specifications					
Artikel nummer	Capaciteit	Test load	Hijshoogte	Inspanning voor max lading	Netto gewicht
Article code	Capacity	Test load	Hoisting height	Effort for max load	Net weight
	ton	kN	mm	N	kg
DC.0.DK.015	1.5	16.5	300	190	10.7
DC.0.DK.03	3	33	355	196	21.3
DC.0.DK.05	5	55	330	235	28.9
DC.0.DK.10	10	110	360	431	47
DC.0.DK.20	20	220	315	650	72

Specificaties / Specifications	
Bedrijfstemperatuur / Operating temperature	-20°C - +80°C

Afmetingen / Dimensions									
Capaciteit / Capacity ton	A	B	C	D	E	F	G	H	J
1.5	77	605	100	55	40	74	55	110	126
3	84	720	130	65	48	89	55	140	126
5	106	735	140	70	65	97	60	175	126
10	122	795	140	90	74	115	70	175	250
20	153	840	150	90	90	132	90	185	250

Subject to changes without notice. Illustrations for reference only. Always obey the operating instructions.
2022 © DELTA® Hoisting Equipment E0308221220

Hydraulische Machineheffer / Hydraulic Toe Jack

Eigenschappen

- Kan in elke positie gebruikt worden.
- Huis 360° draaibaar.
- Het zakken kan nauwkeurig worden aangepast.
- Afneembare hendel.
- Met overlastbeveiliging.
- Capaciteit voet is 100%.
- Voldoet aan de Machinerichtlijn 2006/42/EG. Geleverd met testcertificaat, CE-conformiteitsverklaring en gebruiksaanwijzing.

Features

- Can be used in any direction.
- Housing revolves 360°.
- Lowering speed can be adjusted precisely.
- Removable lever.
- With overload protection.
- Capacity on the toe is 100%.
- Complies with the Machinery Directive 2006/42/EC. Supplied with test certificate, CE declaration of conformity and operating instructions.

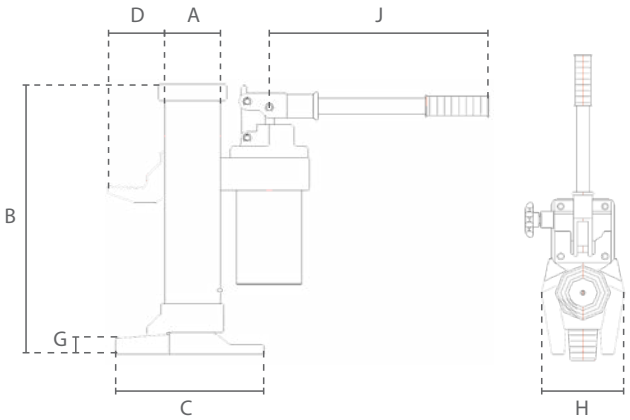

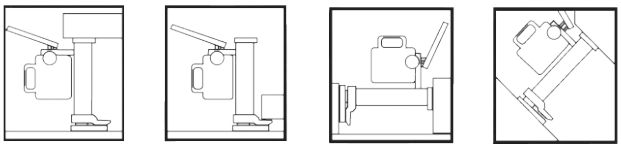

Specificaties / Specifications					
Artikel nummer	Capaciteit	Test load	Hijshoogte	Inspanning voor max lading	Netto gewicht
Article code	Capacity	Test load	Hoisting height	Effort for max load	Net weight
	ton	kN	mm	N	kg
DC.0.HTJ.05	5	-	205	280	25
DC.0.HTJ.10	10	-	230	400	35
DC.0.HTJ.25	25	-	215	400	109

Specificaties / Specifications	
Bedrijfstemperatuur / Operating temperature	-20°C - +50°C

Afmetingen / Dimensions							
Capaciteit / Capacity ton	A	B	C	D	G	H	J
5	76	368	213	77	25	140	520
10	91	420	205	75	30	170	520
25	155	505	420	143	58	210	920

Subject to changes without notice. Illustrations for reference only. Always obey the operating instructions.
2022 © DELTA® Hoisting Equipment E0508220935

Hydraulische Vijzel / Hydraulic Bottle Jack

Eigenschappen

- Met veiligheidsventiel.
- Lichte, maar robuuste constructie.
- Voldoet aan de Machinerichtlijn 2006/42/EG. Geleverd met testcertificaat, CE-conformiteitsverklaring en gebruiksaanwijzing.

Features

- With safety valve.
- Light, yet robust housing.
- Complies with the Machinery Directive 2006/42/EC. Supplied with test certificate, CE declaration of conformity and operating instructions.

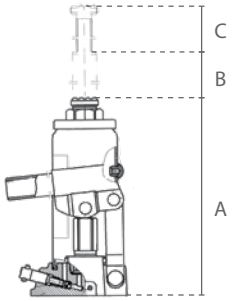

Specificaties / Specifications			Afmetingen / Dimensions		
Artikel nummer	Capaciteit	Netto gewicht			
Article code	Capacity	Net weight	A	B	C
	ton	kg			
SG.GR.02000	2	2.3	158	90	50
SG.GR.03000	3	3.2	180	110	50
SG.GR.05000	5	4.2	200	125	60
SG.GR.08000	8	5.3	200	125	60
SG.GR.10000	10	5.6	200	125	60
SG.GR.12000	12	6.2	210	125	60
SG.GR.15000	15	7.8	220	135	60
SG.GR.20000	20	10	235	145	60
SG.GR.30000	30	14	255	150	-
SG.GR.50000	50	28	260	180	-

Specificaties / Specifications	
Bedrijfstemperatuur / Operating temperature	-35°C - +50°C

Subject to changes without notice. Illustrations for reference only. Always obey the operating instructions.
2022 © DELTA® Hoisting Equipment E0308221323

Klapblok met Haak / Snatch Block with Hook

Eigenschappen

- Stalen behuizing.
- Snelle kabelinstallatie door scharnierende constructie.
- Met draaibare lasthaak.
- Permanent gesmeerde bout lager.
- Veiligheidsontwerp: Zijplaat kan niet onder belasting worden geopend.
- Voldoet aan de Machinerichtlijn 2006/42/EG. Geleverd met testcertificaat, CE-conformiteitsverklaring en gebruiksaanwijzing.

Features

- Steel body.
- Quick rope installation due to hinged design.
- With swivel load hook.
- Permanently lubricated pin bearing.
- Safety design: Side plate cannot be opened under load.
- Complies with the Machinery Directive 2006/42/EC. Supplied with test certificate, CE declaration of conformity and operating instructions.

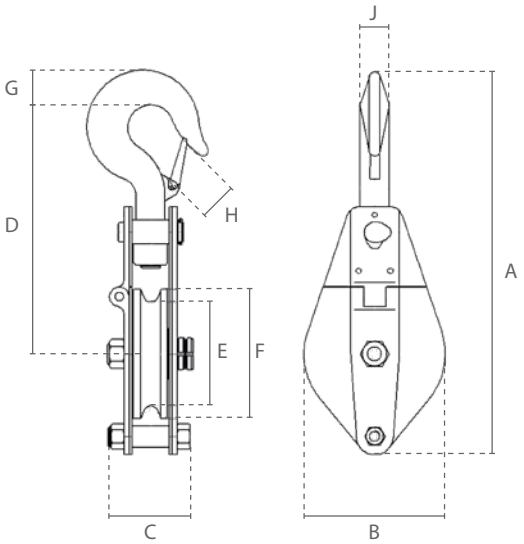

Specificaties / Specifications			
Artikel nummer	Capaciteit	Kabel diameter	Netto gewicht
Article code	Capacity	Cable diameter	Net weight
	ton	mm	kg
SG.0.KB.0500	0.5	5	2.3
SG.0.KB.1000	1	7	3.8
SG.0.KB.2000	2	13	7.3
SG.0.KB.3200	3.2	15	13.5
SG.0.KB.6400	6.4	18	22

Specificaties / Specifications	
Bedrijfstemperatuur / Operating temperature	-20°C - +40°C

Afmetingen / Dimensions									
Capaciteit / Capacity ton	A	B	C	D	E	F	G	H	J
0.5	261	99	75	173	75	88	21	19	19
1	310	117	84	205	85	105	23	26	20
2	425	200	92	263	150	190	30	27	24
3.2	496	230	108	295	180	220	40	31	28
6.4	655	270	116	375	260	300	47	42	35

Subject to changes without notice. Illustrations for reference only. Always obey the operating instructions.
2022 © DELTA® Hoisting Equipment E0308221323

Klapblok met Harpsluiting / Snatch Block with Shackle

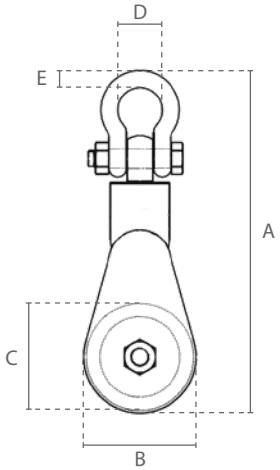

Eigenschappen

- Stalen behuizing.
- Met draaibare harpsluiting.
- Zelfsmerende bout lager.
- Voldoet aan de Machinerichtlijn 2006/42/EG. Geleverd met testcertificaat, CE-conformiteitsverklaring en gebruiksaanwijzing.

Features

- Steel body.
- With swivel shackle.
- Self lubricating pin bearing.
- Complies with the Machinery Directive 2006/42/EC. Supplied with test certificate, CE declaration of conformity and operating instructions.

Specificaties / Specifications			
Artikel nummer	Capaciteit	Kabel diameter	Netto gewicht
Article code	Capacity	Cable diameter	Net weight
	ton	mm	kg
SG.0.KBSH.002000	2	7-9	2.3
SG.0.KBSH.004000	4	10-12	6.7
SG.0.KBSH.008000	8	16-19	14
SG.0.KBSH.010000	10	16-19	16
SG.0.KBSH.012000	12	24-26	40
SG.0.KBSH.015000	15	24-26	54
SG.0.KBSH.020000	20	25-29	56
SG.0.KBSH.022000	22	29-32	112
SG.0.KBSH.030000	30	32-35	164
SG.0.KBSH.050000	50	38-42	340
SG.0.KBSH.085000	85	46-50	590
SG.0.KBSH.100000	100	68-72	650
SG.0.KBSH.120000	120	78-82	700

Specificaties / Specifications	
Bedrijfstemperatuur / Operating temperature	-20°C - +40°C

Afmetingen / Dimensions					
Capaciteit / Capacity ton	A	B	C	D	E
2	237	76	75	35	14
4	355	116	115	51	20
8	495	155	152	73	30
10	520	155	152	74	31
12	685	260	254	80	33
15	713	260	254	90	39
20	777	260	254	96	40
22	952	360	355	96	40
30	1128	415	406	146	53
50	1330	615	609	184	69
85	1910	765	762	200	76
100	2100	824	812	205	80
120	2350	900	889	210	98

Subject to changes without notice. Illustrations for reference only. Always obey the operating instructions.
2022 © DELTA® Hoisting Equipment E0308221324

Driepoot / Tripod

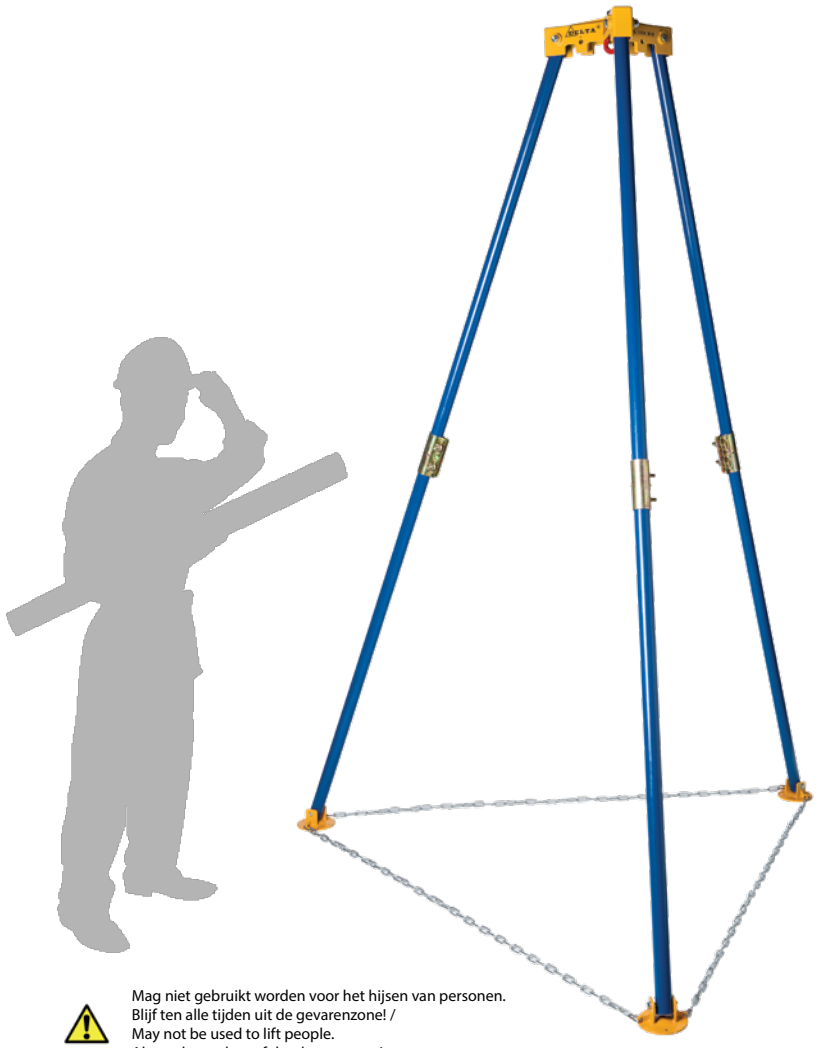

Mag niet gebruikt worden voor het hijsen van personen.
Blijf ten alle tijden uit de gevarenzone! /
May not be used to lift people.
Always keep clear of the danger zone!

Eigenschappen

- Alle drie de poten zijn deelbaar door koppelingen, voor eenvoudig transport.
- De poten zijn met kettingen met elkaar verbonden voor een variabele spreiding.
- Elke poot is voorzien van een scharnierende voet voor een stabiele positie op de grond.
- Robuust kopstuk met een wartel-oog voor het ophangen van een takel of hijsblok.
- Kan worden gemonteerd en geleverd met: Hand- of electrische kettingtakel en hand- of electrische lier.

Features

- All three legs are dividable by couplers, for easy transportation.
- Feet connected by chains enable a variable spread.
- Each leg is fitted with a hinged foot for stable position on the ground.
- Robust headpiece with a rotating eye for suspending a hoist or pulley.
- Can be fitted and delivered with: Manual or electric chain hoist and manual or electric winch.

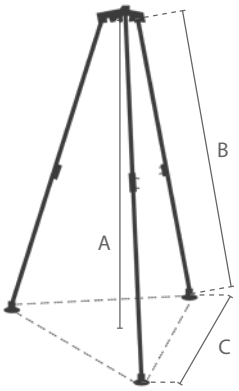

Specificaties / Specifications			Afmetingen / Dimensions		
Artikel nummer	Capaciteit	Netto gewicht			
Article code	Capacity	Net weight	A	B	C
	ton	kg			
ST.0.0000000001	0.5	55	2840	3000	1900

Specificaties / Specifications	
Lading type / Load type	Alleen voor goederen, niet geschikt om personen te hijsen / Goods, may not be used to lift people

Subject to changes without notice. Illustrations for reference only. Always obey the operating instructions.
2022 © DELTA® Hoisting Equipment E0308221325

Pompwagen / Pallet Truck

Eigenschappen

- Speciaal ontworpen om uiteenlopende goederen te heffen en te vervoeren.
- Polyurethaan (PU) wielen.
- Ergonomische hendel met rubberen handvat.
- Voldoet aan de Machinerichtlijn 2006/42/EG. Geleverd met testcertificaat, CE-conformiteitsverklaring en gebruiksaanwijzing.

Features

- Specially designed to lift and transport a wide variety of goods.
- Polyurethane (PU) wheels.
- Ergonomic handle with rubber grip.
- Complies with the Machinery Directive 2006/42/EC. Supplied with test certificate, CE declaration of conformity and operating instructions.

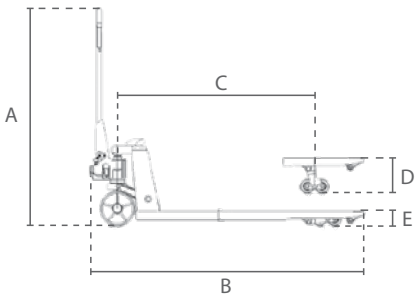

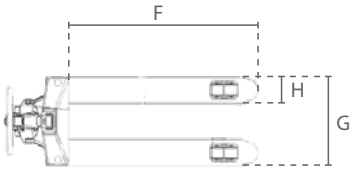

Specificaties / Specifications				Afmetingen / Dimensions							
Artikel nummer	Capaciteit	Netto gewicht	Pompbewegingen								
Article code	Capacity	Net weight	Strokes	A	B	C	D	E	F	G	H
	ton	kg									
PT.0.ST.2500	2.5	70	14	1240	1520	1050	200	85	1150	540	160
PT.0.ST.2500Q			7								

Subject to changes without notice. Illustrations for reference only. Always obey the operating instructions.
2022 © DELTA® Hoisting Equipment E0208221345

Kraanweegschaal / Crane scale

Eigenschappen

- Compacte behuizing.
- Met verlicht display.
- Versterkte laadvlak.
- Met overlast alarm.
- Stroom voorziening: 3x AA batterijen (geleverd exclusiv batterijen).
- Geleverd met kalibratierapport.
- Voldoet aan de Machinerichtlijn 2006/42/EG. Geleverd met testcertificaat, CE-conformiteitsverklaring en gebruiksaanwijzing.

Features

- Compact housing.
- With backlit display.
- Strengthened load area.
- With overload alarm.
- Power supply: 3x AA batteries (not included).
- Supplied with calibration report.
- Complies with the Machinery Directive 2006/42/EC. Supplied with test certificate, CE declaration of conformity and operating instructions.

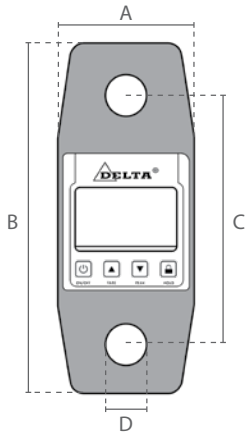

Specificaties / Specifications							
Artikel nummer zonder draadloze indicator	Artikel nummer met draadloze indicator	Capaciteit	Minimale belasting	Afwijking	Netto gewicht	met koffer	Geschikte sluiting
		Capacity	Minimum load	Sensitivity	Net weight	with case	Suitable shackle
Article code without wireless indicator	Article code with wireless indicator	ton	kg	kg	kg	kg	DELTALOCK®
SG.0.CS.01	SG.0.CS.01.RC	1	6	0.5	1.7	3.2	4.75 ton
SG.0.CS.02	SG.0.CS.02.RC	2	12	1	1.7	3.2	4.75 ton
SG.0.CS.03	SG.0.CS.03.RC	3	18	1	1.7	3.2	4.75 ton
SG.0.CS.05	SG.0.CS.05.RC	5	30	2	3.4	4.9	6.5 ton
SG.0.CS.10	SG.0.CS.10.RC	10	50	5	6.8	8.3	12 ton

Specificaties / Specifications	
Nauwkeurigheid / Accuracy	< ± 0.1%
Behuizing bescherming / Housing protection	IP 65
Bedrijfstemperatuur / Operating temperature	-10°C - +40°C

Afmetingen / Dimensions				
Capaciteit / Capacity ton	A	B	C	D
1	90	230	165	26
2	90	230	165	26
3	90	230	165	26
5	90	230	165	32
10	90	280	195	38

Subject to changes without notice. Illustrations for reference only. Always obey the operating instructions.
2022 © DELTA® Hoisting Equipment E0108222242

DELTA®

Kettingen en Toebehoren / Rigging Equipment

Inhoudsopgave / Table of contents

Kettingsprongen Grade 80
Chain Slings Grade 80
vanaf pagina 117 / from page 117

Kettingsprongen Grade 100
Chain Slings Grade 100
vanaf pagina 118 / from page 118

Grade 80 Toebehoren
Grade 80 Accessories
vanaf pagina 119 / from page 119

Grade 100 Toebehoren
Grade 100 Accessories
vanaf pagina 135 / from page 135

Sluitingen
Shackles
vanaf pagina 143 / from page 143

Kettingen
Chains
vanaf pagina 145 / from page 145

Toebehoren
Rigging Equipment
vanaf pagina 148 / from page 148

Ratel Ladingspanners
Ratchet Load Binders
vanaf pagina 149 / from page 149

Subject to changes without notice. Illustrations for reference only. Always obey the operating instructions.
2022 © DELTA® Hoisting Equipment E0208221612

Kettingsprongen / Chain Slings

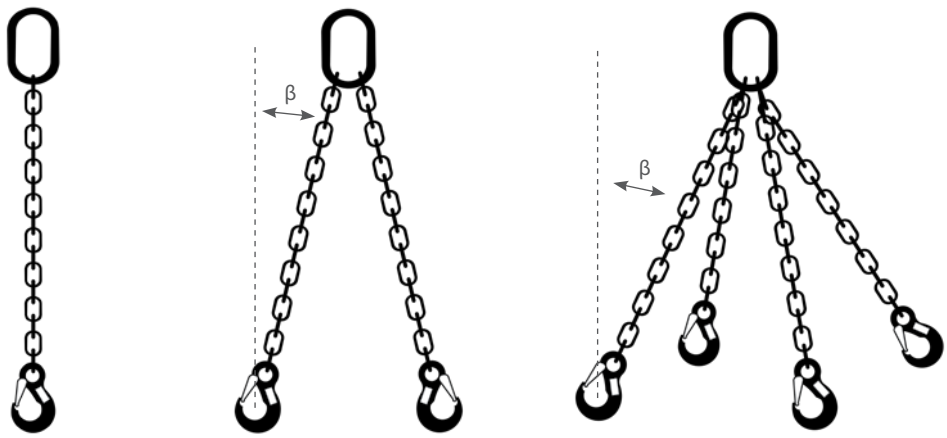

Grade 80

» Volgens EN 818-4.

Grade 80

» According to EN 818-4.

Specificaties / Specifications					
Ketting grootte	Capaciteit				
Chain size	Capacity				
	1 sprong / 1 leg	2 sprong / 2 leg		3-4 sprong / 3-4 leg	
	0°	β < 45°	β = 45-60°	β < 45°	β = 45-60°
Ø mm	ton	ton	ton	ton	ton
6	1.12	1.60	1.12	2.35	1.70
8	2.00	2.80	2.00	4.25	3.00
10	3.15	4.20	3.15	6.70	4.75
13	5.30	7.50	5.30	11.20	8.00
16	8.00	11.20	8.00	17.00	11.80
20	12.50	17.00	12.50	26.50	19.00
22	15.00	21.20	15.00	31.50	22.40
26	21.20	30.00	21.20	45.00	31.50
32	31.50	45.00	31.50	67.00	47.50

Grade 100

Grade 100

Specificaties / Specifications					
Ketting grootte	Capaciteit				
Chain size	Capacity				
	1 sprong / 1 leg	2 sprong / 2 leg		3-4 sprong / 3-4 leg	
	0°	β < 45°	β = 45-60°	β < 45°	β = 45-60°
Ø mm	ton	ton	ton	ton	ton
6	1.40	2.00	1.40	3.00	2.12
8	2.50	3.55	2.50	5.30	3.75
10	4.00	5.60	4.00	8.00	6.00
13	6.70	9.50	6.70	14.00	10.00
16	10.00	14.00	10.00	21.20	15.00
20	16.00	22.40	16.00	33.50	23.60
22	19.00	26.50	19.00	40.00	28.00
26	26.50	37.50	26.50	56.00	40.00
32	39.30	55.00	39.30	82.50	59.00

Subject to changes without notice. Illustrations for reference only. Always obey the operating instructions.
2022 © DELTALOCK® Hoisting Equipment E0108222249

Kettingsprongen Grade 80 / Chain Slings Grade 80

1-sprong met klep- of veiligheidshaak, met of zonder inkorthaak /
1-leg chain sling with latch- or self-locking hook, with or without grab hook

2-sprong met klep- of veiligheidshaken, met of zonder inkorthaken /
2-leg chain sling with latch- or self-locking hooks, with or without grab hooks

3/4-sprong met klep- of veiligheidshaken, met of zonder inkorthaken /
3/4-leg chain sling with latch- or self-locking hooks, with or without grab hooks

Eigenschappen

» Leverbaar met verschillende lengtes en met andere haken.
» Volgens EN 818-4.

Features

» Other lengths and hook combinations on request.
» According to EN 818-4.

Nb of legs	Grab hook	Length
YE.8. 1S	KV I	. 06 . 010
	Hook with latch or self-locking hook	Chain size

Subject to changes without notice. Illustrations for reference only. Always obey the operating instructions.
2022 © DELTALOCK® Hoisting Equipment E0108222249

Kettingsprongen Grade 100 / Chain Slings Grade 100

1-sprong met klep- of veiligheidshaak, met of zonder inkorthaak /
1-leg chain sling with latch- or self-locking hook, with or without grab hook

2-sprong met klep- of veiligheidshaken, met of zonder inkorthaken /
2-leg chain sling with latch- or self-locking hooks, with or without grab hooks

3/4-sprong met klep- of veiligheidshaken, met of zonder inkorthaken /
3/4-leg chain sling with latch- or self-locking hooks, with or without grab hooks

Eigenschappen

» Leverbaar met verschillende lengtes en met andere haken.

Features

» Other lengths and hook combinations on request.

Nb of legs	Grab hook	Length
YE.10. 1S	KV I	. 06 . 010
	Hook with latch or self-locking hook	Chain size

Subject to changes without notice. Illustrations for reference only. Always obey the operating instructions.
2022 © DELTALOCK® Hoisting Equipment E0108222249

Grade 80 Toebehoren volgens EN 1677 / Grade 80 Accessories according to EN 1677

1. Topschalmen / Master links
2. Topschalmen met verloopringen / Master link assemblies
3. Kraanschalmen / Crane links

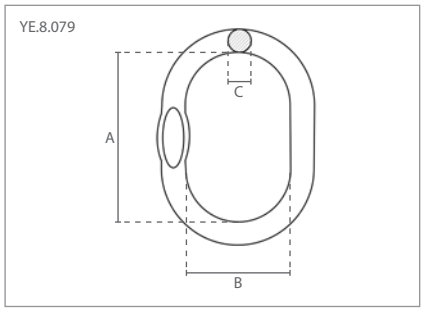

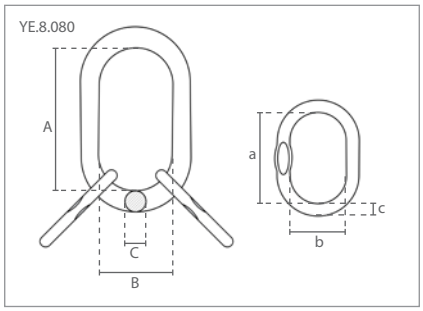

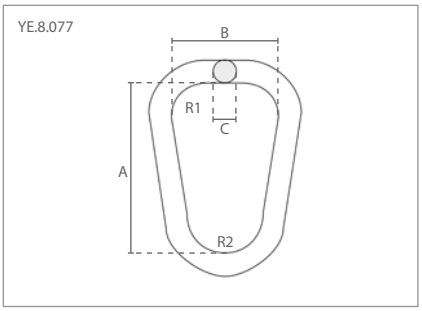

1	Specificaties / Specifications			Afmetingen / Dimensions (mm)		
Artikel nummer	Capaciteit / Capacity	Gewicht / Weight	Markering	A	B	C
Article code	ton	kg	Marking			
YE.8.079.07-06	1.60	0.4	G8 079-06	110	60	13
YE.8.079.08-07	2.12	0.6	G8 079-08	110	60	16
YE.8.079.10-08	3.15	0.8	G8 079-10	135	75	18
YE.8.079.13-10	5.30	1.5	G8 079-13	160	90	22
YE.8.079.16-13	8.00	2.3	G8 079-16	180	100	26
YE.8.079.18-16	11.20	4.0	G8 079-18	200	110	32
YE.8.079.20-18	14.00	6.4	G8 079-20	260	140	36
YE.8.079.22-20	17.00	9.0	G8 079-22	300	160	40
YE.8.079.26-22	21.20	12.8	G8 079-26	340	180	45
YE.8.079.32-26	31.50	16.6	G8 079-32	350	190	50
YE.8.079.36-32	45.00	23.3	G8 079-36	400	200	56
YE.8.079.40-36	56.00	32.0	G8 079-40	430	220	63
YE.8.079.72	63.00	45.8	G8 079-72	460	250	72

2	Specificaties / Specifications			Afmetingen / Dimensions (mm)					
Artikel nummer	Capaciteit / Capacity	Gewicht / Weight	Markering	A	B	C	a	b	c
Article code	ton	kg	Marking						
YE.8.080.07	3.15	1.3	G8 080-06	135	75	18	60	38	13
YE.8.080.08	4.25	2.2	G8 080-08	160	90	22	70	34	16
YE.8.080.10	6.70	3.4	G8 080-10	180	100	26	85	40	18
YE.8.080.13	11.20	6.1	G8 080-13	200	110	32	115	50	22
YE.8.080.16	17.00	10.0	G8 080-16	260	140	36	140	65	26
YE.8.080.20	26.50	22.6	G8 080-20	350	190	50	180	100	32
YE.8.080.22	31.50	25.2	G8 080-22	350	190	50	180	100	36
YE.8.080.26	45.00	34.6	G8 080-26	400	200	56	180	100	40
YE.8.080.32	63.00	66.5	G8 080-32	460	250	72	200	110	50

3	Specificaties / Specifications			Afmetingen / Dimensions (mm)				
Artikel nummer	Capaciteit / Capacity	Gewicht / Weight	Markering	A	B	C	R1	R2
Article code	ton	kg	Marking					
YE.8.077.22.04	4.00	2.2	G8 077-22	240	150	22	45	50
YE.8.077.25.05	5.00	2.8	G8 077-25	280	175	25	52	60
YE.8.077.32.08	8.00	5.4	G8 077-328	320	215	32	70	70
YE.8.077.32.09	9.00	7.8	G8 077-329	280	175	32	52	60
YE.8.077.38.15	15.00	6.2	G8 077-38	280	175	38	52	60
YE.8.077.45.20	20.00	12.7	G8 077-45	320	215	45	70	70

Subject to changes without notice. Illustrations for reference only. Always obey the operating instructions.
2022 © DELTALOCK® Hoisting Equipment E0208220939

Grade 80 Toebehoren volgens EN 1677 / Grade 80 Accessories according to EN 1677

4. Topschalmen met inkorthaak / Master links with grab hook
5. Topschalmen met inkorthaken / Master links with grab hooks
6. Topschalmen met inkorthaken / Master links with grab hooks

YE.8.050

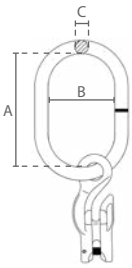

YE.8.051

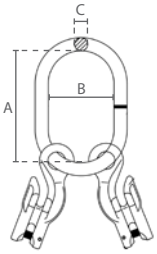

YE.8.052

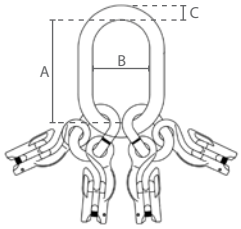

4	Specificaties / Specifications			Afmetingen / Dimensions (mm)		
Artikel nummer	Capaciteit / Capacity	Gewicht / Weight	Markering	A	B	C
Article code	ton	kg	Marking			
YE.8.050.06	1.12	0.7	G8 050-06	110	60	13
YE.8.050.08	2.00	1.1	G8 050-08	120	70	14
YE.8.050.10	3.15	2.1	G8 050-10	140	80	17
YE.8.050.13	5.30	3.9	G8 050-13	160	95	22
YE.8.050.16	8.00	6.8	G8 050-16	190	110	25
YE.8.050.20	12.50	13.5	G8 050-20	230	130	32

5	Specificaties / Specifications			Afmetingen / Dimensions (mm)		
Artikel nummer	Capaciteit / Capacity	Gewicht / Weight	Markering	A	B	C
Article code	ton	kg	Marking			
YE.8.051.06	1.60	1.1	G8 051-06	120	70	14
YE.8.051.08	2.80	2.2	G8 051-08	140	80	17
YE.8.051.10	4.20	4.4	G8 051-10	160	95	22
YE.8.051.13	7.50	7.4	G8 051-13	190	110	25
YE.8.051.16	11.20	12.6	G8 051-16	230	130	32

6	Specificaties / Specifications			Afmetingen / Dimensions (mm)		
Artikel nummer	Capaciteit / Capacity	Gewicht / Weight	Markering	A	B	C
Article code	ton	kg	Marking			
YE.8.052.06	2.35	2.6	G8 052-06	135	75	19
YE.8.052.08	4.25	5.2	G8 052-08	160	90	23
YE.8.052.10	6.70	9.4	G8 052-10	180	100	27
YE.8.052.13	11.20	16.7	G8 052-13	200	110	33
YE.8.052.16	17.00	26.4	G8 052-16	260	140	36

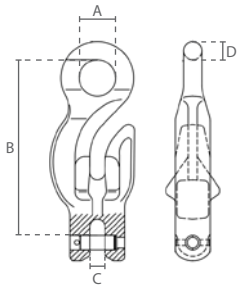

Specificaties / Specifications		Afmetingen / Dimensions (mm)			
Capaciteit / Capacity	Gewicht / Weight	A	B	C	D
ton	kg				
1.12	0.3	18	88	8	9
2.00	0.7	24	116	12	12
3.15	1.4	30	145	12	15
5.30	2.4	37	178	15	18
8.00	4.5	45	216	19	22
12.50	9.0	58	278	24	28

Subject to changes without notice. Illustrations for reference only. Always obey the operating instructions.
2022 © DELTA® Hoisting Equipment E0208220939

Grade 80 Toebehoren volgens EN 1677 / Grade 80 Accessories according to EN 1677

7. Verbindingschalmen / Connecting links
8. Verbindingschalmen voor rondstroppen / Connecting links for round slings
9. Gaffelhaken met klep / Clevis hooks with latch

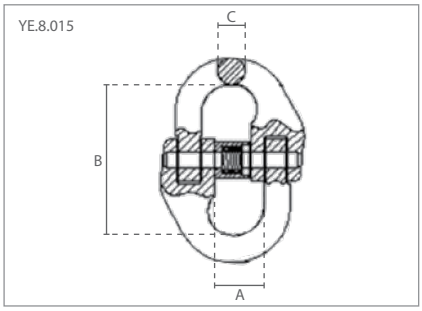

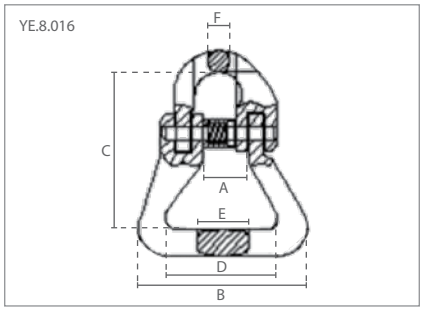

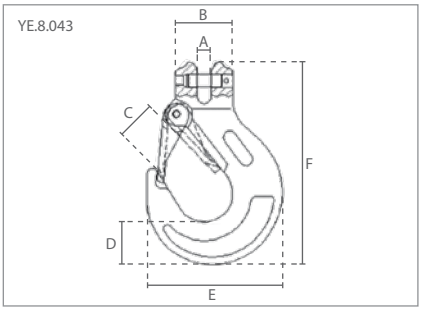

7	Specificaties / Specifications		Afmetingen / Dimensions (mm)		
Artikel nummer	Capaciteit / Capacity	Gewicht / Weight	A	B	C
Article code	ton	kg			
YE.8.015.06	1.12	0.08	15	42	8
YE.8.015.07	1.50	0.15	19	55	9
YE.8.015.08	2.00	0.16	20	61	10
YE.8.015.10	3.15	0.3	25	68	12
YE.8.015.13	5.30	0.7	29	87	15
YE.8.015.16	8.00	1.2	35	109	20
YE.8.015.20	12.50	2.1	41	122	24
YE.8.015.22	15.00	2.9	48	142	26
YE.8.015.26	21.20	4.5	58	158	31
YE.8.015.32	31.50	8.2	67	205	38

8	Specificaties / Specifications		Afmetingen / Dimensions (mm)					
Artikel nummer	Capaciteit / Capacity	Gewicht / Weight	A	B	C	D	E	F
Article code	ton	kg						
YE.8.016.06	1.12	0.2	15	60	56	40	18	7
YE.8.016.08	2.00	0.3	20	62	64	40	24	10
YE.8.016.10	3.15	0.7	24	66	83	39	31	11
YE.8.016.13	5.30	1.5	28	88	94	55	37	17
YE.8.016.16	8.00	2.3	35	108	120	66	46	20
YE.8.016.20	12.50	3.3	41	129	138	80	52	23
YE.8.016.26	21.20	10.7	58	229	210	152	86	30
YE.8.016.32	31.50	18.9	73	252	279	160	91	55

9	Specificaties / Specifications		Afmetingen / Dimensions (mm)					
Artikel nummer	Capaciteit / Capacity	Gewicht / Weight	A	B	C	D	E	F
Article code	ton	kg						
YE.8.043.06	1.12	0.4	8	32	20	20	68	108
YE.8.043.08	2.00	0.6	10	39	24	25	86	131
YE.8.043.10	3.15	1.0	13	48	28	36	106	164
YE.8.043.13	5.30	1.5	17	55	35	42	130	196
YE.8.043.16	8.00	3.5	19	66	43	47	156	236
YE.8.043.20	12.50	6.8	24	92	52	51	180	281
YE.8.043.22	15.00	10.0	27	91	70	63	220	315
YE.8.043.26	21.20	15.0	30	117	85	75	252	325
YE.8.043.32	31.50	27.0	35	150	106	88	300	405

Subject to changes without notice. Illustrations for reference only. Always obey the operating instructions.
2022 © DELTA® Hoisting Equipment E0208220939

Grade 80 Toebehoren volgens EN 1677 / Grade 80 Accessories according to EN 1677

10. Ooghaken met klep / Eye hooks with latch
11. Wartel haken met klep / Swivel hooks with latch
12. Wartel haken met klep en lager / Swivel hooks with latch and bearing

onbelast wartelen / swivel without load

belast wartelen / swivel with load

YE.8.044

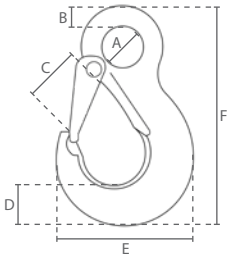

YE.8.087

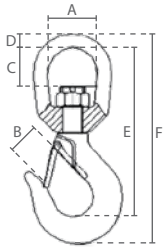

YE.8.088

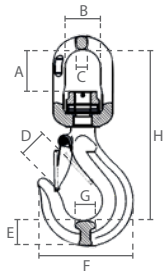

10	Specificaties / Specifications		Afmetingen / Dimensions (mm)					
Artikel nummer	Capaciteit / Capacity	Gewicht / Weight	A	B	C	D	E	F
Article code	ton	kg						
YE.8.044.06	1.12	0.3	21	9	19	20	68	109
YE.8.044.08	2.00	0.6	25	11	22	27	84	134
YE.8.044.10	3.15	1.1	34	14	28	33	103	168
YE.8.044.13	5.30	1.8	43	18	35	40	129	208
YE.8.044.16	8.00	3.2	52	22	43	48	157	253
YE.8.044.20	12.50	5.3	62	26	52	56	187	300

11	Specificaties / Specifications		Afmetingen / Dimensions (mm)					
Artikel nummer	Capaciteit / Capacity	Gewicht / Weight	A	B	C	D	E	F
Article code	ton	kg						
YE.8.087.06	1.12	0.4	32	22	17	9	109	137
YE.8.087.08	2.00	1.1	42	22	35	16	150	192
YE.8.087.10	3.15	1.3	43	26	35	16	163	209
YE.8.087.13	5.30	3.6	48	33	39	18	191	246
YE.8.087.16	8.00	4.7	62	43	53	25	244	313
YE.8.087.20	12.50	7.4	68	50	51	29	277	364
YE.8.087.22	15.00	10.6	79	55	65	32	332	431
YE.8.087.26	21.20	21.4	105	81	114	40	430	546
YE.8.087.32	31.50	32.0	105	100	100	40	466	596

12	Specificaties / Specifications		Afmetingen / Dimensions (mm)							
Artikel nummer	Capaciteit / Capacity	Gewicht / Weight	A	B	C	D	E	F	G	H
Article code	ton	kg								
YE.8.088.06	1.12	0.7	30	33	11	25	20	69	16	136
YE.8.088.08	2.00	1.0	42	36	13	29	23	88	20	170
YE.8.088.10	3.15	1.7	50	42	16	31	30	105	23	205
YE.8.088.13	5.30	3.0	58	50	17	44	38	135	32	242
YE.8.088.16	8.00	5.3	64	61	22	45	46	161	38	292
YE.8.088.20	12.50	9.5	86	74	25	56	50	192	49	356

Subject to changes without notice. Illustrations for reference only. Always obey the operating instructions.
2022 © DELTALOCK® Hoisting Equipment E0208220939

Grade 80 Toebehoren volgens EN 1677 / Grade 80 Accessories according to EN 1677

13. Veiligheids gaffelhaken / Self-locking clevis hooks
14. Veiligheids ooghaken / Self-locking eye hooks

YE.8.083

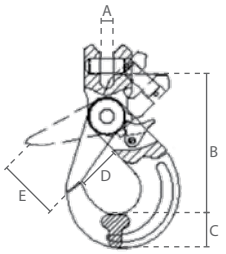

YE.8.024

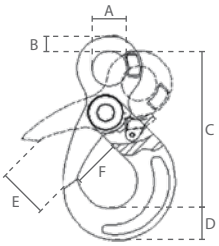

13	Specificaties / Specifications		Afmetingen / Dimensions (mm)				
Artikel nummer	Capaciteit / Capacity	Gewicht / Weight	A	B	C	D	E
Article code	ton	kg					
YE.8.083.06	1.12	0.5	8	99	20	28	32
YE.8.083.08	2.00	0.9	10	119	26	35	40
YE.8.083.10	3.15	1.5	13	142	30	45	48
YE.8.083.13	5.30	2.9	15	179	40	53	57
YE.8.083.16	8.00	6.0	19	225	51	63	65
YE.8.083.20	12.50	7.5	24	238	55	82	82
YE.8.083.22	15.00	12.3	25	277	67	76	80
YE.8.083.26	21.20	21.8	30	312	75	96	109
YE.8.083.32	31.50	46.0	35	416	97	131	131

14	Specificaties / Specifications		Afmetingen / Dimensions (mm)					
Artikel nummer	Capaciteit / Capacity	Gewicht / Weight	A	B	C	D	E	F
Article code	ton	kg						
YE.8.024.06	1.12	0.5	21	11	110	20	32	28
YE.8.024.08	2.00	0.9	25	13	136	26	40	35
YE.8.024.10	3.15	1.4	35	15	168	30	48	45
YE.8.024.13	5.30	2.9	40	21	206	40	57	53
YE.8.024.16	8.00	5.9	50	27	254	51	65	63
YE.8.024.20	12.50	8.5	65	27	278	55	82	82
YE.8.024.22	15.00	11.6	70	32	319	67	80	76
YE.8.024.26	21.20	18.0	80	34	362	75	109	96
YE.8.024.32	31.50	46.0	105	45	470	97	131	131

Subject to changes without notice. Illustrations for reference only. Always obey the operating instructions.
2022 © DELTA® Hoisting Equipment E0208220939

Grade 80 Toebehoren volgens EN 1677 / Grade 80 Accessories according to EN 1677

15. Veiligheids wartelhaken / Self-locking swivel hooks
16. Veiligheids wartelhaken met lager / Self-locking swivel hooks with bearing
17. Veiligheids wartelhaken met gaffel en lager / Self-locking swivel hooks with clevis and bearing

onbelast wartelen / swivel without load

belast wartelen / swivel with load

belast wartelen / swivel with load

YE.8.084

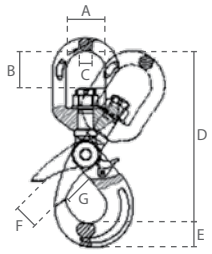

YE.8.089

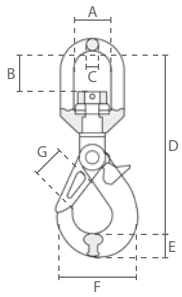

YE.8.090

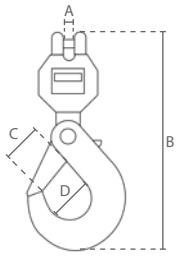

15	Specificaties / Specifications		Afmetingen / Dimensions (mm)						
Artikel nummer	Capaciteit / Capacity	Gewicht / Weight	A	B	C	D	E	F	G
Article code	ton	kg							
YE.8.084.06	1.12	0.7	33	26	12	152	20	32	28
YE.8.084.08	2.00	1.2	36	30	13	189	26	40	35
YE.8.084.10	3.15	2.0	42	39	15	223	30	48	45
YE.8.084.13	5.30	3.6	50	41	16	267	40	57	53
YE.8.084.16	8.00	7.3	61	58	21	339	51	65	63
YE.8.084.20	12.50	10.7	72	63	27	370	55	82	82
YE.8.084.22	15.00	17.5	97	98	31	466	67	80	76
YE.8.084.26	21.20	23.0	123	115	42	544	75	109	96
YE.8.084.32	31.50	65.0	140	147	54	679	97	131	131

16	Specificaties / Specifications		Afmetingen / Dimensions (mm)						
Artikel nummer	Capaciteit / Capacity	Gewicht / Weight	A	B	C	D	E	F	G
Article code	ton	kg							
YE.8.089.06	1.12	0.7	33	35	12	165	19	70	27
YE.8.089.08	2.00	1.2	36	42	13	204	25	88	35
YE.8.089.10	3.15	2.0	42	50	16	241	27	108	44
YE.8.089.13	5.30	4.0	50	60	17	285	41	137	53
YE.8.089.16	8.00	7.3	61	65	22	351	49	166	60

17	Specificaties / Specifications		Afmetingen / Dimensions (mm)			
Artikel nummer	Capaciteit / Capacity	Gewicht / Weight	A	B	C	D
Article code	ton	kg				
YE.8.090.06	1.12	0.7	8	180	28	34
YE.8.090.08	2.00	1.3	10	228	34	46

Subject to changes without notice. Illustrations for reference only. Always obey the operating instructions.
2022 © DELTALOCK® Hoisting Equipment E0208220939

Grade 80 Toebehoren volgens EN 1677 / Grade 80 Accessories according to EN 1677

18. Gaffel inkorthaken (met veiligheidspin) / Clevis grab hooks (with safety pin)
19. Oog inkorthaken (met veiligheidspin) / Eye grab hooks (with safety pin)

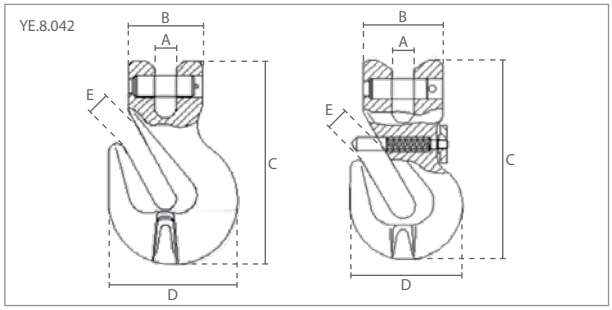

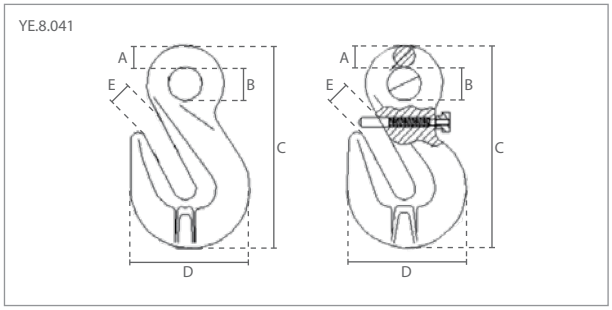

18	Specificaties / Specifications			Afmetingen / Dimensions (mm)				
Artikel nummer	Capaciteit / Capacity	Gewicht / Weight	veiligheidspin	A	B	C	D	E
Article code	ton	kg	safety pin					
YE.8.042.06	1.12	0.3	✓	8	32	75	44	8
YE.8.042.08	2.00	0.4	✓	10	35	89	50	11
YE.8.042.10	3.15	0.9	✓	13	43	127	71	14
YE.8.042.13	5.30	1.9	✓	15	63	164	90	17
YE.8.042.16	8.00	3.3	✓	20	66	184	113	20
YE.8.042.20	12.50	5.0		23	80	219	135	24

19	Specificaties / Specifications			Afmetingen / Dimensions (mm)				
Artikel nummer	Capaciteit / Capacity	Gewicht / Weight	veiligheidspin	A	B	C	D	E
Article code	ton	kg	safety pin					
YE.8.041.06	1.12	0.2		6	14	76	44	8
YE.8.041.08	2.00	0.3	✓	10	17	89	50	11
YE.8.041.10	3.15	0.8	✓	13	20	122	71	13
YE.8.041.13	5.30	1.6	✓	16	26	158	96	17
YE.8.041.16	8.00	2.2		17	31	169	113	20
YE.8.041.20	12.50	4.6		23	38	219	143	25
YE.8.041.22	15.00	8.2		26	44	259	161	28
YE.8.041.26	21.20	9.8		32	44	298	171	30
YE.8.041.32	31.50	19.4		38	57	361	229	38

Subject to changes without notice. Illustrations for reference only. Always obey the operating instructions.
2022 © DELTA® Hoisting Equipment E0208220939

Grade 80 Toebehoren volgens EN 1677 / Grade 80 Accessories according to EN 1677

20. Inkort klauwen / Clevis chain clutches
21. Inkort klauwen met veiligheidspin / Clevis chain clutches with safety pin
22. Gaffel gieterijhaken / Clevis foundry hooks

YE.8.093

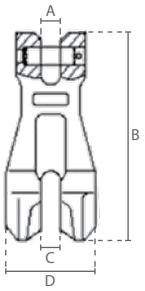

YE.8.092

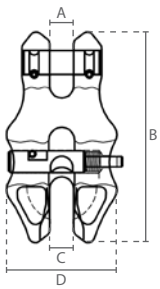

YE.8.048

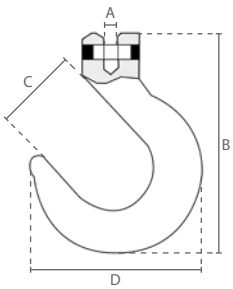

20	Specificaties / Specifications		Afmetingen / Dimensions (mm)			
Artikel nummer	Capaciteit / Capacity	Gewicht / Weight	A	B	C	D
Article code	ton	kg				
YE.8.093.10	3.15	1.0	13	138	13	55
YE.8.093.13	5.30	2.0	17	177	17	75
YE.8.093.16	8.00	3.3	21	220	21	93

21	Specificaties / Specifications		Afmetingen / Dimensions (mm)			
Artikel nummer	Capaciteit / Capacity	Gewicht / Weight	A	B	C	D
Article code	ton	kg				
YE.8.092.06	1.12	0.2	8	73	8	38
YE.8.092.08	2.00	0.5	10	92	10	50
YE.8.092.10	3.15	0.8	13	115	13	60
YE.8.092.13	5.30	1.7	15	149	15	79
YE.8.092.16	8.00	3.9	19	184	19	98

22	Specificaties / Specifications		Afmetingen / Dimensions (mm)			
Artikel nummer	Capaciteit / Capacity	Gewicht / Weight	A	B	C	D
Article code	ton	kg				
YE.8.048.08	2.00	1.1	10	161	64	128
YE.8.048.10	3.15	2.5	13	199	77	156

Subject to changes without notice. Illustrations for reference only. Always obey the operating instructions.
2022 © DELTALOCK® Hoisting Equipment E0208220939

Grade 80 Toebehoren volgens EN 1677 / Grade 80 Accessories according to EN 1677

23. Oog gieterijhaken / Eye foundry hooks
24. Gaffel bosbouwhaken / Clevis forestry hooks
25. Gaffel hijsbandhaken met klep / Clevis webbing sling hooks with latch

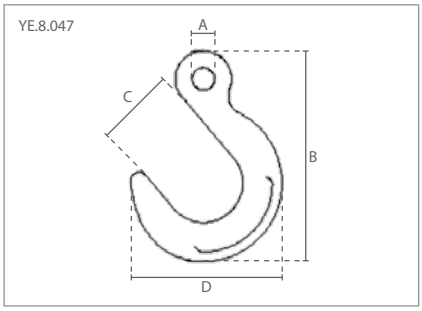

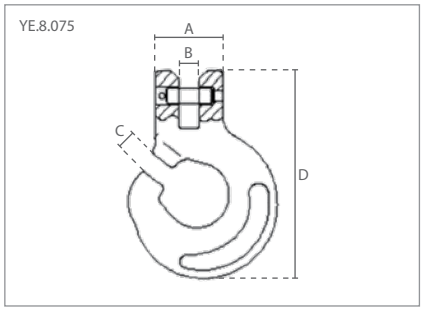

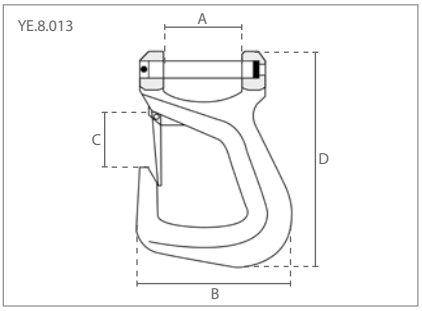

23	Specificaties / Specifications		Afmetingen / Dimensions (mm)			
Artikel nummer	Capaciteit / Capacity	Gewicht / Weight	A	B	C	D
Article code	ton	kg				
YE.8.047.06	1.12	1.0	18	163	64	120
YE.8.047.08	2.00	1.1	18	163	64	120
YE.8.047.10	3.15	2.1	22	200	76	146
YE.8.047.13	5.30	3.2	27	238	89	171
YE.8.047.16	8.00	5.6	32	278	102	198
YE.8.047.20	12.50	8.8	38	325	115	232
YE.8.047.22	15.00	12.0	45	361	128	256
YE.8.047.26	21.20	17.0	68	402	140	283

24	Specificaties / Specifications		Afmetingen / Dimensions (mm)			
Artikel nummer	Capaciteit / Capacity	Gewicht / Weight	A	B	C	D
Article code	ton	kg				
YE.8.075.08	2.00	0.5	35	10	11	96
YE.8.075.10	3.15	1.0	44	13	13	137
YE.8.075.13	5.30	1.8	53	15	16	165

25	Specificaties / Specifications		Afmetingen / Dimensions (mm)			
Artikel nummer	Capaciteit / Capacity	Gewicht / Weight	A	B	C	D
Article code	ton	kg				
YE.8.013.2.2	2.00	1.5	61	120	47	167

Subject to changes without notice. Illustrations for reference only. Always obey the operating instructions.
2022 © DELTA® Hoisting Equipment E0208220939

Grade 80 Toebehoren volgens EN 1677 / Grade 80 Accessories according to EN 1677

26. Veiligheids hijsbandhaken / Self-locking webbing sling hooks
27. Haken voor beton plaat / Concrete hooks
28. Vathaken / Barrel hooks

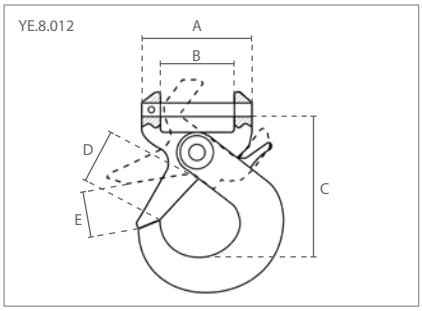

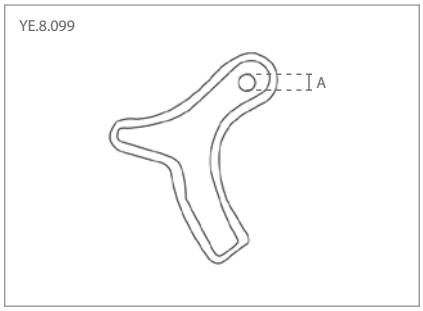

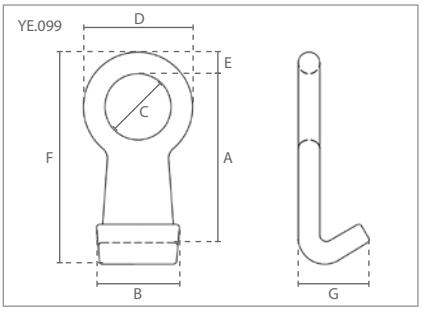

26	Specificaties / Specifications		Afmetingen / Dimensions (mm)				
Artikel nummer	Capaciteit / Capacity	Gewicht / Weight	A	B	C	D	E
Article code	ton	kg					
YE.8.012.2.2	2.20	1.9	98	65	130	50	26

27	Specificaties / Specifications		Afmetingen / Dimensions (mm)
Artikel nummer	Capaciteit / Capacity	Gewicht / Weight	A
Article code	ton	kg	
YE.8.099.01	1.80	2.1	20

28	Specificaties / Specifications		Afmetingen / Dimensions (mm)						
Artikel nummer	Capaciteit / Capacity	Gewicht / Weight	A	B	C	D	E	F	G
Article code	ton	kg							
YE.099.01	1.00	0.7	109	60	39	65	14	118	59

Subject to changes without notice. Illustrations for reference only. Always obey the operating instructions.
2022 © DELTALOCK® Hoisting Equipment E0208220939

Grade 80 Toebehoren volgens EN 1677 / Grade 80 Accessories according to EN 1677

29. Peerschalmen / Long shape omega connecting links
30. Omega schalmen / Omega connecting links
31. Peerschalmen met gaffel / Clevis connecting links

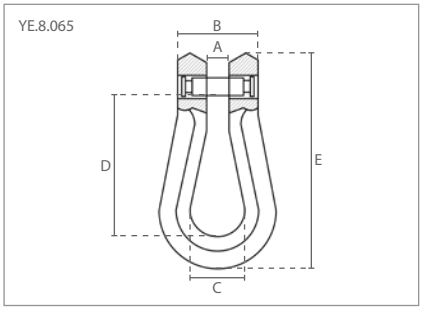

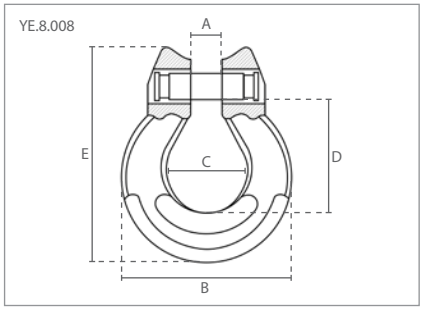

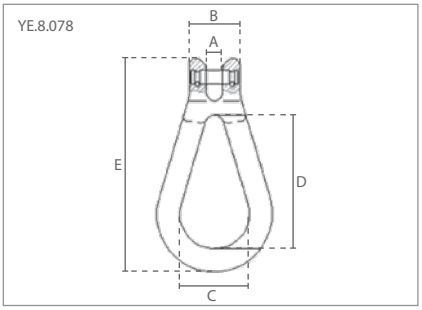

29	Specificaties / Specifications		Afmetingen / Dimensions (mm)				
Artikel nummer	Capaciteit / Capacity	Gewicht / Weight	A	B	C	D	E
Article code	ton	kg					
YE.8.065.06	1.12	0.2	8	28	20	48	75
YE.8.065.08	2.00	0.2	10	33	25	59	92
YE.8.065.10	3.15	0.5	13	46	30	79	123
YE.8.065.13	5.30	1.0	15	58	46	94	154

30	Specificaties / Specifications		Afmetingen / Dimensions (mm)				
Artikel nummer	Capaciteit / Capacity	Gewicht / Weight	A	B	C	D	E
Article code	ton	kg					
YE.8.008.06	1.12	0.2	8	41	21	25	52
YE.8.008.08	2.00	0.2	10	52	24	35	69
YE.8.008.10	3.15	0.4	12	62	32	41	81
YE.8.008.13	5.30	0.7	15	81	41	54	108
YE.8.008.16	8.00	1.3	19	99	50	64	126

31	Specificaties / Specifications		Afmetingen / Dimensions (mm)				
Artikel nummer	Capaciteit / Capacity	Gewicht / Weight	A	B	C	D	E
Article code	ton	kg					
YE.8.078.08	2.00	0.6	10	33	45	87	139
YE.8.078.10	3.15	0.8	12	42	60	108	174
YE.8.078.13	5.30	1.8	17	56	67	138	228
YE.8.078.16	8.00	2.8	19	68	72	165	264

Subject to changes without notice. Illustrations for reference only. Always obey the operating instructions.
2022 © DELTA® Hoisting Equipment E0208220939

Grade 80 Toebehoren volgens EN 1677 / Grade 80 Accessories according to EN 1677

32. Containerhaken / Container hooks

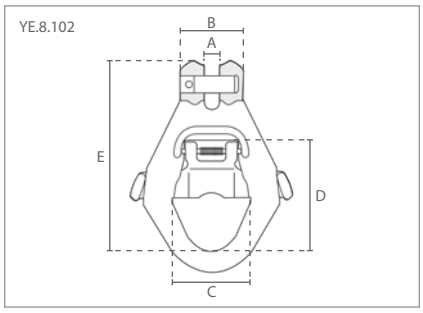

32	Specificaties / Specifications		Afmetingen / Dimensions (mm)				
Artikel nummer	Capaciteit / Capacity	Gewicht / Weight	A	B	C	D	E
Article code	ton	kg					
YE.8.102.13	5.30	1.9					

Subject to changes without notice. Illustrations for reference only. Always obey the operating instructions.
2022 © DELTA® Hoisting Equipment E0208220939

Grade 80 Toebehoren volgens EN 1677 / Grade 80 Accessories according to EN 1677

33. Aanlashaken met klep / Weld hooks with latch
34. Aanlasogen / D-rings
35. Aanlasogen met veer / D-rings with spring

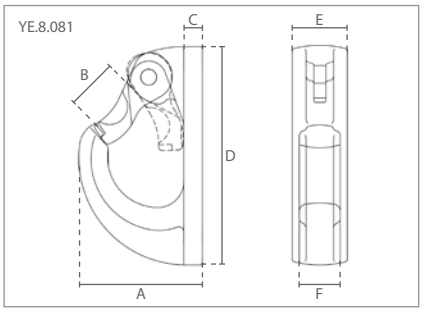

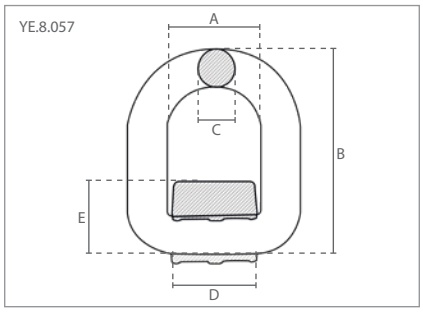

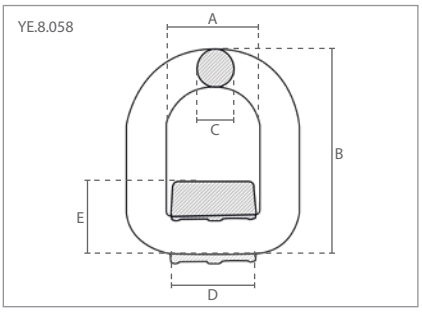

33	Specificaties / Specifications		Afmetingen / Dimensions (mm)					
Artikel nummer	Capaciteit / Capacity	Gewicht / Weight	A	B	C	D	E	F
Article code	ton	kg						
YE.8.081.01	1.00	0.4	53	18	9	87	20	15
YE.8.081.02	2.00	0.6	64	26	10	112	27	20
YE.8.081.03	3.00	0.9	75	30	11	128	32	26
YE.8.081.05	5.00	1.8	93	35	20	160	40	30
YE.8.081.08	8.00	3.0	106	40	16	180	51	40
YE.8.081.12	12.00	6.2	140	51	24	236	61	51
YE.8.081.20	20.00	11.5	192	70	24	292	85	60

34	Specificaties / Specifications		Afmetingen / Dimensions (mm)				
Artikel nummer	Capaciteit / Capacity	Gewicht / Weight	A	B	C	D	E
Article code	ton	kg					
YE.8.057.01	1.12	0.4	41	79	13	37	35
YE.8.057.02	2.00	0.5	42	88	14	40	37
YE.8.057.03	3.15	0.7	45	94	17	43	40
YE.8.057.05	5.30	1.5	55	118	22	61	52
YE.8.057.20	20.00	15.4	149	286	46	125	84

35	Specificaties / Specifications		Afmetingen / Dimensions (mm)				
Artikel nummer	Capaciteit / Capacity	Gewicht / Weight	A	B	C	D	E
Article code	ton	kg					
YE.8.058.01	1.12	0.4	41	79	13	37	34
YE.8.058.02	2.00	0.5	42	88	14	40	36
YE.8.058.03	3.15	0.7	45	94	17	43	39
YE.8.058.05	5.30	1.5	55	118	22	51	49
YE.8.058.08	8.00	2.5	70	141	27	71	54
YE.8.058.15	15.00	5.8	97	188	34	90	72
YE.8.058.20	20.00	15.4	149	286	46	125	84

Subject to changes without notice. Illustrations for reference only. Always obey the operating instructions.
2022 © DELTALOCK® Hoisting Equipment E0208220939

Grade 80 Toebehoren volgens EN 1677 / Grade 80 Accessories according to EN 1677

36. Oogmoeren / Eye nuts
37. Oogbouten / Eye bolts

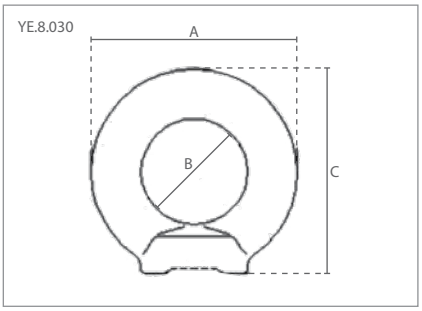

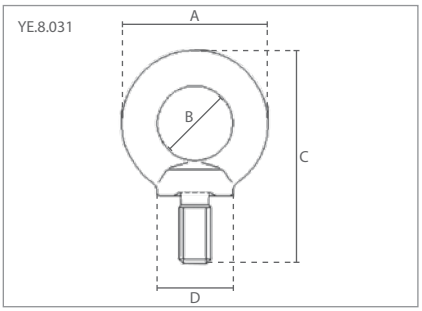

36	Specificaties / Specifications			Afmetingen / Dimensions (mm)			
Artikel nummer	Capaciteit / Capacity	Capaciteit / Capacity	Gewicht / Weight	M	A	B	C
Article code	(0°) ton	(90°) ton	kg				
YE.8.030.06	0.40	0.15	0.05	M6	36	20	36
YE.8.030.08	0.80	0.40	0.05	M8	36	20	36
YE.8.030.10	1.00	0.40	0.09	M10	45	25	45
YE.8.030.12	2.00	0.75	0.16	M12	54	30	53
YE.8.030.14	3.00	1.00	0.24	M14	63	35	62
YE.8.030.16	4.00	1.50	0.24	M16	63	35	62
YE.8.030.18	5.00	2.00	0.34	M18	72	40	71
YE.8.030.20	6.00	2.30	0.36	M20	72	40	71
YE.8.030.22	7.00	2.80	0.6	M22	81	45	81
YE.8.030.24	8.00	3.20	0.7	M24	90	50	90
YE.8.030.27	8.00	3.20	1	M27			
YE.8.030.30	12.00	4.50	1.3	M30	108	60	109
YE.8.030.36	16.00	7.00	2.1	M36	126	70	128
YE.8.030.39	20.00		2,6	M39			
YE.8.030.42	24.00	9.00	3.1	M42	144	80	147
YE.8.030.48	32.00	12.00	5.0	M48	166	90	168

37	Specificaties / Specifications			Afmetingen / Dimensions (mm)				
Artikel nummer	Capaciteit / Capacity	Capaciteit / Capacity	Gewicht / Weight	M	A	B	C	D
Article code	(0°) ton	(90°) ton	kg					
YE.8.031.06	0.40	0.15	0.05	M6x13	28	16	42	17
YE.8.031.08	0.80	0.40	0.06	M8x15	36	20	51	20
YE.8.031.10	1.00	0.40	0.11	M10x18	45	25	63	25
YE.8.031.12	2.00	0.75	0.18	M12x22	54	30	75	30
YE.8.031.14	3.00	1.00	0.28	M14x28	63	35	88	35
YE.8.031.16	4.00	1.50	0.28	M16x28	63	35	88	35
YE.8.031.18	5.00	2.00	0.42	M18x30	72	40	101	40
YE.8.031.20	6.00	2.30	0.45	M20x30	72	40	101	40
YE.8.031.22	7.00	2.80	0.7	M22x35	81	45	116	45
YE.8.031.24	8.00	3.20	0.9	M24x38	90	50	128	50
YE.8.031.27	10.00	4.00	0.9	M27x38	91	50	128	50
YE.8.031.30	12.00	4.50	1.7	M30x45	108	60	154	60
YE.8.031.33	12.00	4.50	1.7	M33x45	108	60	154	60
YE.8.031.36	16.00	7.00	2.7	M36x55	126	70	183	70
YE.8.031.39	16.00	7.00	2.7	M39x55	126	70	183	70
YE.8.031.42	24.00	9.00	4.0	M42x65	144	80	212	85
YE.8.031.45	32.00	12.00	6.4	M45x70	166	90	238	100
YE.8.031.48	32.00	12.00	6.4	M48x70	166	90	238	100
YE.8.031.56	36.00	13.50	8.8	M56x80	184	100	267	110
YE.8.031.64	45.00	17.00	12.4	M64x90	206	110	293	120

Subject to changes without notice. Illustrations for reference only. Always obey the operating instructions.
2022 © DELTALOCK® Hoisting Equipment E0208220939

Grade 80 Toebehoren volgens EN 1677 / Grade 80 Accessories according to EN 1677

38. Draaibare oogbouten / Adjustable eye bolts
39. Wartel oogbouten / Swivel lifting eyes

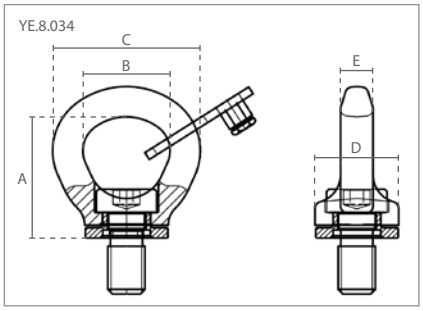

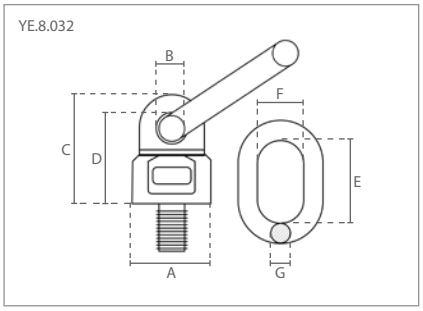

38	Specificaties / Specifications			Afmetingen / Dimensions (mm)					
Artikel nummer	Capaciteit / Capacity	Capaciteit / Capacity	Gewicht / Weight	M	A	B	C	D	E
Article code	(0°) ton	(90°) ton	kg						
YE.8.034.08	0.80	0.30	0.1	M8x12	38	26	46	25	8
YE.8.034.10	1.00	0.40	0.1	M10x14	38	26	46	25	8
YE.8.034.12	2.00	0.75	0.2	M12x17	44	32	54	33	10
YE.8.034.16	4.00	1.50	0.4	M16x24	52	38	64	36	14
YE.8.034.20	6.00	2.30	0.7	M20x30	63	45	79	48	21
YE.8.034.24	8.00	3.20	1.1	M24x35	74	52	92	53	21
YE.8.034.30	12.00	4.50	2.1	M30x45	92	65	118	68	24
YE.8.034.36	16.00	7.00	4.0	M36x57	105	76	136	82	30

39	Specificaties / Specifications			Afmetingen / Dimensions (mm)							
Artikel nummer	Capaciteit / Capacity	Capaciteit / Capacity	Gewicht / Weight	M	A	B	C	D	E	F	G
Article code	(0°) ton	(90°) ton	kg								
YE.8.032.08.13	0.60	0.30	0.45	M8x13	36	17	51	41	55	30	14
YE.8.032.10	1.00	0.50	0.45	M10x18	36	17	51	41	55	30	14
YE.8.032.12	1.00	0.50	0.46	M12x18	36	17	51	41	55	30	14
YE.8.032.14	2.24	1.12	0.47	M14x20	36	17	51	41	55	30	14
YE.8.032.16	2.24	1.12	0.49	M16x20	36	17	52	42	55	30	14
YE.8.032.20	4.00	2.00	0.99	M20x30	50	19	68	56	70	35	16
YE.8.032.24	6.30	3.15	1.33	M24x30	57	22	78	66	85	40	18
YE.8.032.27	6.30	3.15	1.5	M27x35	57	22	78	66	85	40	20
YE.8.032.30	10.60	5.30	2.3	M30x35	66	24	97	81	85	40	20
YE.8.032.36	12.80	8.00	3.9	M36x50	80	28	109	90	115	50	22
YE.8.032.39	12.80	8.00	4.3	M39x90	80	28	109	90	115	50	22
YE.8.032.42	16.00	10.00	4.5	M42x50	80	28	109	90	115	50	25
YE.8.032.48	16.00	10.00	4.7	M48x50	80	28	109	90	115	50	25
YE.8.032.56	24.00	15.00	11.8	M56x84	117	42	246	214	152	70	32
YE.8.032.64	24.00	15.00	12.5	M64x95	117	42	257	214	152	70	32

Subject to changes without notice. Illustrations for reference only. Always obey the operating instructions.
2022 © DELTALOCK® Hoisting Equipment E0208220939

Grade 80 Toebehoren volgens EN 1677 / Grade 80 Accessories according to EN 1677

40. Wartel oogbouten / Swivel eye bolts

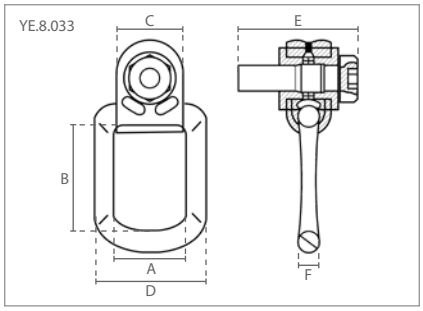

40	Specificaties / Specifications			Afmetingen / Dimensions (mm)						
Artikel nummer	Capaciteit / Capacity	Capaciteit / Capacity	Gewicht / Weight	M	A	B	C	D	E	F
Article code	(0°) ton	(90°) ton	kg							
YE.8.033.08	0.30	0.30	0.4	M8x10	35	53	30	45	46	14
YE.8.033.10	0.63	0.63	0.4	M10x16	35	53	30	45	52	14
YE.8.033.12	1.00	1.00	0.7	M12x18	40	54	36	68	62	18
YE.8.033.14	1.20	1.20	0.7	M14x21	40	54	36	68	66	18
YE.8.033.16-030	1.50	1.50	0.7	M16x30	40	54	36	68	70	18
YE.8.033.16-040	1.50	1.50	0.8	M16x40	40	54	36	68	80	18
YE.8.033.16-100	1.50	1.50	1.0	M16x100	40	54	36	68	140	18
YE.8.033.18-026	2.00	2.00	1.2	M18x26	54	80	50	83	83	16
YE.8.033.20-030	2.50	2.50	1.2	M20x30	54	80	50	83	88	16
YE.8.033.20-040	2.50	2.50	1.2	M20x40	54	80	50	83	98	16
YE.8.033.20-055	2.50	2.50	1.2	M20x55	54	80	50	83	113	16
YE.8.033.20-060	2.50	2.50	1.3	M20x60	54	80	50	83	118	16
YE.8.033.20-100	2.50	2.50	1.3	M20x100	54	80	50	83	158	16
YE.8.033.24-035	4.00	4.00	1.4	M24x35	54	94	50	83	95	18
YE.8.033.24-040	4.00	4.00	1.4	M24x40	54	94	50	83	100	18
YE.8.033.24-060	4.00	4.00	1.5	M24x60	54	94	50	83	120	18
YE.8.033.24-080	4.00	4.00	1.5	M24x80	54	94	50	83	140	18
YE.8.033.24-100	4.00	4.00	1.5	M24x100	54	94	50	83	160	18
YE.8.033.27	4.00	4.00	4.2	M27x38	73	106	68	120	120	27
YE.8.033.30-048	5.00	5.00	4.4	M30x48	73	106	68	120	132	27
YE.8.033.30-070	5.00	5.00	4.9	M30x70	73	106	68	120	154	27
YE.8.033.36-054	7.00	7.00	4.7	M36x54	73	106	68	120	142	27
YE.8.033.36-062	8.00	8.00	7.6	M36x62	73	106	86	120	163	31
YE.8.033.36-070	7.00	7.00	7.8	M36x70	73	106	68	120	158	27
YE.8.033.42-063	15.00	15.00	12.4	M42x63	94	155	95	156	179	40
YE.8.033.42-072	10.00	10.00	8.2	M42x72	94	141	86	156	176	31
YE.8.033.48-074	20.00	20.00	13.0	M48x74	104	155	95	176	194	40

Subject to changes without notice. Illustrations for reference only. Always obey the operating instructions.
2022 © DELTALOCK® Hoisting Equipment E0208220939

CE

Grade 100 Toebehoren / Grade 100 Accessories

1. Topschalmen / Master links
2. Topschalmen met verloopringen / Master link assemblies
3. Verbindingschalmen / Connecting links

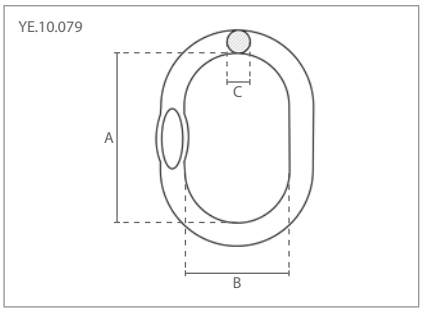

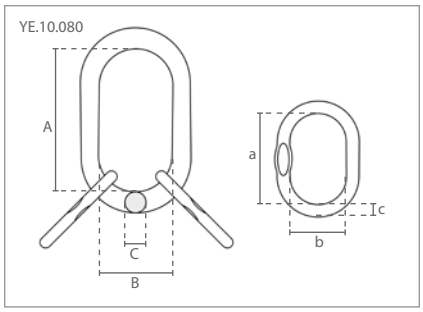

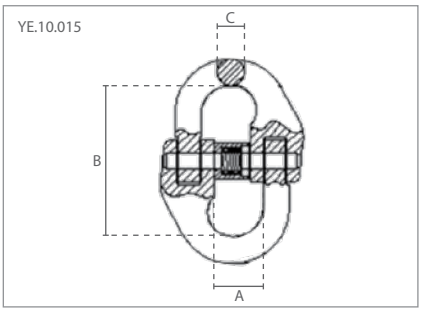

1	Specificaties / Specifications			Afmetingen / Dimensions (mm)		
Artikel nummer	Capaciteit / Capacity	Gewicht / Weight	Markering	A	B	C
Article code	ton	kg	Marking			
YE.10.079.08.06	2.50	0.4	G10 079-08	120	70	14
YE.10.079.10.08	4.00	0.8	G10 079-10	140	80	17
YE.10.079.13.10	7.50	1.5	G10 079-13	160	95	22
YE.10.079.16.13	12.50	2.5	G10 079-16	190	110	28
YE.10.079.20.16	17.00	5.2	G10 079-20	240	140	34
YE.10.079.22.20	25.00	7.7	G10 079-22	250	150	42
YE.10.079.26.22	30.80	12.9	G10 079-26	340	180	45
YE.10.079.32.26	40.00	16.3	G10 079-32	350	190	50
YE.10.079.36	60.00	27.0	G10 079-36	400	200	60

2	Specificaties / Specifications			Afmetingen / Dimensions (mm)					
Artikel nummer	Capaciteit / Capacity	Gewicht / Weight	Markering	A	B	C	a	b	c
Article code	ton	kg	Marking						
YE.10.080.06	3.00	1.3	G10 080-06	135	75	19	84	25	13
YE.10.080.08	5.30	2.4	G10 080-08	160	90	23	70	35	17
YE.10.080.10	8.00	3.7	G10 080-10	180	100	27	85	40	19
YE.10.080.13	14.00	6.5	G10 080-13	200	110	33	115	50	23
YE.10.080.16	21.20	10.1	G10 080-16	260	140	36	140	65	27
YE.10.080.20	33.60	22.8	G10 080-20	350	190	50	150	70	33
YE.10.080.22	39.90	26.0	G10 080-22	350	190	50	180	100	36

3	Specificaties / Specifications		Afmetingen / Dimensions (mm)		
Artikel nummer	Capaciteit / Capacity	Gewicht / Weight	A	B	C
Article code	ton	kg			
YE.10.015.06	1.40	0.1	14	45	8
YE.10.015.08	2.50	0.2	19	62	10
YE.10.015.10	4.00	0.4	23	72	13
YE.10.015.13	6.70	0.7	28	89	17
YE.10.015.16	10.00	1.2	34	103	21
YE.10.015.20	16.00	2.2	42	116	25
YE.10.015.22	19.00	3.0	48	135	27
YE.10.015.26	26.50	5.2	61	164	32
YE.10.015.32	39.30	9.5	80	194	40

Subject to changes without notice. Illustrations for reference only. Always obey the operating instructions.
2022 © DELTALOCK® Hoisting Equipment E0208221034

Grade 100 Toebehoren / Grade 100 Accessories

4. Topschalmen met inkorthaak / Master links with grab hook
5. Topschalmen met inkorthaken / Master links with grab hooks
6. Topschalmen met inkorthaken / Master links with grab hooks

YE.10.050

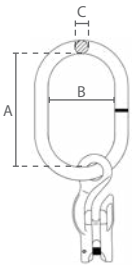

YE.10.051

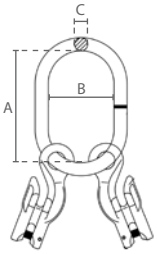

YE.10.052

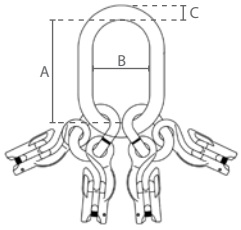

4	Specificaties / Specifications			Afmetingen / Dimensions (mm)		
Artikel nummer	Capaciteit / Capacity	Gewicht / Weight	Markering	A	B	C
Article code	ton	kg	Marking			
YE.10.050.06	1.40	0.7	G10 050-06	110	60	13
YE.10.050.08	2.50	1.1	G10 050-08	120	70	14
YE.10.050.10	4.00	2.1	G10 050-10	140	80	17
YE.10.050.13	6.70	3.9	G10 050-13	160	95	22
YE.10.050.16	10.00	6.8	G10 050-16	190	110	25
YE.10.050.20	16.00	13.5	G10 050-20	230	130	32

5	Specificaties / Specifications			Afmetingen / Dimensions (mm)		
Artikel nummer	Capaciteit / Capacity	Gewicht / Weight	Markering	A	B	C
Article code	ton	kg	Marking			
YE.10.051.06	2.00	1.1	G10 051-06	120	70	14
YE.10.051.08	3.55	2.1	G10 051-08	140	80	17
YE.10.051.10	5.60	4.2	G10 051-10	160	95	22
YE.10.051.13	9.50	7.0	G10 051-13	190	110	25
YE.10.051.16	14.00	13.5	G10 051-16	230	130	32

6	Specificaties / Specifications			Afmetingen / Dimensions (mm)		
Artikel nummer	Capaciteit / Capacity	Gewicht / Weight	Markering	A	B	C
Article code	ton	kg	Marking			
YE.10.052.06	3.00	2.5	G10 052-06	135	75	19
YE.10.052.08	5.30	5.2	G10 052-08	160	90	23
YE.10.052.10	8.00	9.3	G10 052-10	180	100	27
YE.10.052.13	14.00	16.1	G10 052-13	200	110	33
YE.10.052.16	21.20	28.1	G10 052-16	260	140	36
YE.10.052.20	33.50	60.2	G10 052-20	350	190	50

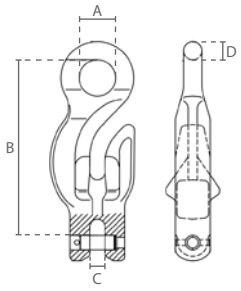

Specificaties / Specifications		Afmetingen / Dimensions (mm)			
Capaciteit / Capacity	Gewicht / Weight	A	B	C	D
ton	kg				
1.40	0.3	18	88	8	9
2.50	0.7	24	116	12	12
4.00	1.4	30	145	12	15
6.70	2.4	37	178	15	18
10.00	4.5	45	216	19	22
16.00	9.0	58	278	24	28

Subject to changes without notice. Illustrations for reference only. Always obey the operating instructions.
2022 © DELTA® Hoisting Equipment E0208221034

Grade 100 Toebehoren / Grade 100 Accessories

7. Gaffelhaken met klep / Clevis hooks with latch
8. Ooghaken met klep / Eye hooks with latch
9. Wartel haken met klep en lager / Swivel hooks with latch and bearing

belast wartelen / swivel with load

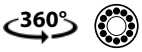

YE.10.043

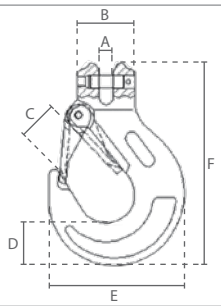

YE.10.044

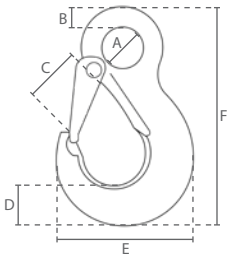

YE.10.088

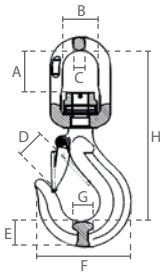

7	Specificaties / Specifications		Afmetingen / Dimensions (mm)					
Artikel nummer	Capaciteit / Capacity	Gewicht / Weight	A	B	C	D	E	F
Article code	ton	kg						
YE.10.043.06	1.40	0.4	8	32	19	21	69	109
YE.10.043.08	2.50	0.7	10	37	25	28	88	134
YE.10.043.10	4.00	1.3	12	48	28	34	106	162
YE.10.043.13	6.70	2.3	15	59	38	42	134	203
YE.10.043.16	10.00	3.6	18	70	44	50	161	248
YE.10.043.20	16.00	7.3	25	85	52	56	191	297
YE.10.043.22	19.00	12.1	27	100	66	62	215	326

8	Specificaties / Specifications		Afmetingen / Dimensions (mm)					
Artikel nummer	Capaciteit / Capacity	Gewicht / Weight	A	B	C	D	E	F
Article code	ton	kg						
YE.10.044.06	1.40	0.3	21	10	19	21	70	111
YE.10.044.08	2.50	0.6	25	11	25	28	86	138
YE.10.044.10	4.00	1.2	34	16	28	33	105	172
YE.10.044.13	6.70	2.2	43	19	38	44	132	219
YE.10.044.16	10.00	3.5	50	25	44	50	160	260
YE.10.044.20	16.00	7.2	55	27	52	56	190	298
YE.10.044.22	19.00	11.5	60	29	66	62	214	330
YE.10.044.26	26.50	12.2	70	35	73	75	245	376
YE.10.044.32	39.30	17.5	82	39	87	89	270	458

9	Specificaties / Specifications		Afmetingen / Dimensions (mm)							
Artikel nummer	Capaciteit / Capacity	Gewicht / Weight	A	B	C	D	E	F	G	H
Article code	ton	kg								
YE.10.088.06	1.40	0.7	37	33	12	24	19	71	16	141
YE.10.088.08	2.50	1.0	42	41	13	29	26	88	20	171
YE.10.088.10	4.00	1.7	51	48	16	34	30	105	25	216
YE.10.088.13	6.70	3.1	59	55	17	40	38	135	32	253
YE.10.088.16	10.00	5.5	68	61	22	45	45	161	38	293
YE.10.088.20	16.00	9.8	91	74	25	56	50	195	49	359

Subject to changes without notice. Illustrations for reference only. Always obey the operating instructions.
2022 © DELTALOCK® Hoisting Equipment E0208221034

Grade 100 Toebehoren / Grade 100 Accessories

10. Veiligheids gaffelhaken / Self-locking clevis hooks
11. Veiligheids ooghaken / Self-locking eye hooks

YE.10.083

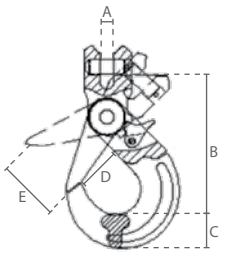

YE.10.024

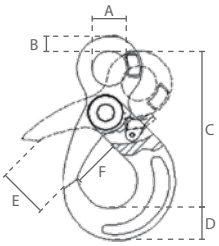

10	Specificaties / Specifications		Afmetingen / Dimensions (mm)				
Artikel nummer	Capaciteit / Capacity	Gewicht / Weight	A	B	C	D	E
Article code	ton	kg					
YE.10.083.06	1.40	0.5	8	96		28	32
YE.10.083.08	2.50	0.9	10	121		36	40
YE.10.083.10	4.00	1.4	12	144		45	46
YE.10.083.13	6.70	2.9	15	182		54	66
YE.10.083.16	10.00	5.5	119	220		61	75
YE.10.083.20	16.00	8.6	25	235		77	80
YE.10.083.22	19.00	12.1	26	271		76	104

11	Specificaties / Specifications		Afmetingen / Dimensions (mm)					
Artikel nummer	Capaciteit / Capacity	Gewicht / Weight	A	B	C	D	E	F
Article code	ton	kg						
YE.10.024.06	1.40	0.5	21	11	110	20	32	28
YE.10.024.08	2.50	0.9	27	12	137	26	40	36
YE.10.024.10	4.00	1.5	35	15	170	27	46	45
YE.10.024.13	6.70	2.7	40	20	209	40	66	54
YE.10.024.16	10.00	5.7	50	27	256	50	75	61
YE.10.024.20	16.00	7.9	60	30	277	62	80	77
YE.10.024.22	19.00	11.2	70	33	319	65	104	76

Subject to changes without notice. Illustrations for reference only. Always obey the operating instructions.
2022 © DELTALOCK® Hoisting Equipment E0208221034

Grade 100 Toebehoren / Grade 100 Accessories

12. Veiligheids wartelhaken / Self-locking swivel hooks
13. Veiligheids wartelhaken met lager / Self-locking swivel hooks with bearing

onbelast wartelen / swivel without load

belast wartelen / swivel with load

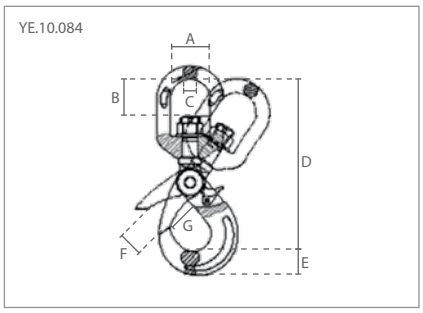

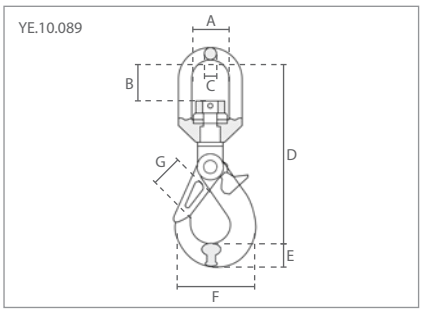

12	Specificaties / Specifications		Afmetingen / Dimensions (mm)						
Artikel nummer	Capaciteit / Capacity	Gewicht / Weight	A	B	C	D	E	F	G
Article code	ton	kg							
YE.10.084.06	1.40	0.6	33	26	12	153	19	32	28
YE.10.084.08	2.50	1.1	36	29	13	188	25	40	36
YE.10.084.10	4.00	2.0	42	35	16	226	27	46	45
YE.10.084.13	6.70	4.0	50	41	17	270	40	66	54
YE.10.084.16	10.00	6.8	70	58	22	342	49	75	61
YE.10.084.20	16.00	12.5	72	63	26	373	61	80	77
YE.10.084.22	19.00	17.1	97	96	33	468	65	104	76

13	Specificaties / Specifications		Afmetingen / Dimensions (mm)						
Artikel nummer	Capaciteit / Capacity	Gewicht / Weight	A	B	C	D	E	F	G
Article code	ton	kg							
YE.10.089.06	1.40	0.7	37	32	13	163	19	70	27
YE.10.089.08	2.50	1.2	41	39	15	202	25	90	36
YE.10.089.10	4.00	2.2	48	48	18	244	27	108	45
YE.10.089.13	6.70	4.4	55	57	19	292	41	138	53
YE.10.089.16	10.00	7.5	62	62	26	346	49	170	62
YE.10.089.20	16.00	13.8	76	72	29	396	64	191	76

Subject to changes without notice. Illustrations for reference only. Always obey the operating instructions.
2022 © DELTALOCK® Hoisting Equipment E0208221034

Grade 100 Toebehoren / Grade 100 Accessories

14. Gaffel inkorthaken (met veiligheidspin) / Clevis grab hooks (with safety pin)
15. Oog inkorthaken (met veiligheidspin) / Eye grab hooks (with safety pin)

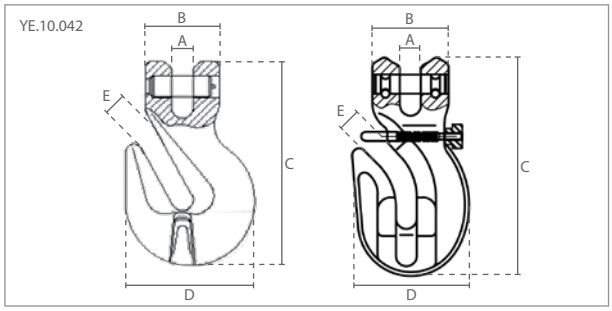

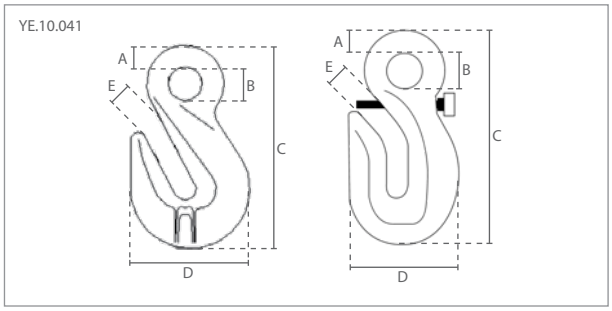

14	Specificaties / Specifications			Afmetingen / Dimensions (mm)				
Artikel nummer	Capaciteit / Capacity	Gewicht / Weight	veiligheidspin	A	B	C	D	E
Article code	ton	kg	safety pin					
YE.10.042.06	1.40	0.3		8	32	75	44	8
YE.10.042.08	2.50	0.5	✓	17	35	110	50	11
YE.10.042.10	4.00	1.0	✓	21	43	137	71	14
YE.10.042.13	6.70	2.2	✓	28	63	180	90	16
YE.10.042.16	10.00	2.9		18	70	184	113	20
YE.10.042.20	16.00	4.9		24	85	224	143	24
YE.10.042.22	19.00	8.3		27	100	262	161	27

15	Specificaties / Specifications			Afmetingen / Dimensions (mm)				
Artikel nummer	Capaciteit / Capacity	Gewicht / Weight	veiligheidspin	A	B	C	D	E
Article code	ton	kg	safety pin					
YE.10.041.06	1.40	0.2		10	15	71	44	8
YE.10.041.08	2.50	0.5	✓	12	17	110	53	11
YE.10.041.10	4.00	1.0	✓	15	21	137	72	14
YE.10.041.13	6.70	2.2	✓	21	28	180	96	16
YE.10.041.16	10.00	2.5		23	36	183	113	20
YE.10.041.20	16.00	4.7		26	44	227	143	24
YE.10.041.22	19.00	8.3		34	49	261	161	27

Subject to changes without notice. Illustrations for reference only. Always obey the operating instructions.
2022 © DELTALOCK® Hoisting Equipment E0208221034

Grade 100 Toebehoren / Grade 100 Accessories

16. Joker haken voor hijsbanden & rondstroppen / Joker hooks for webbing- & roundslings

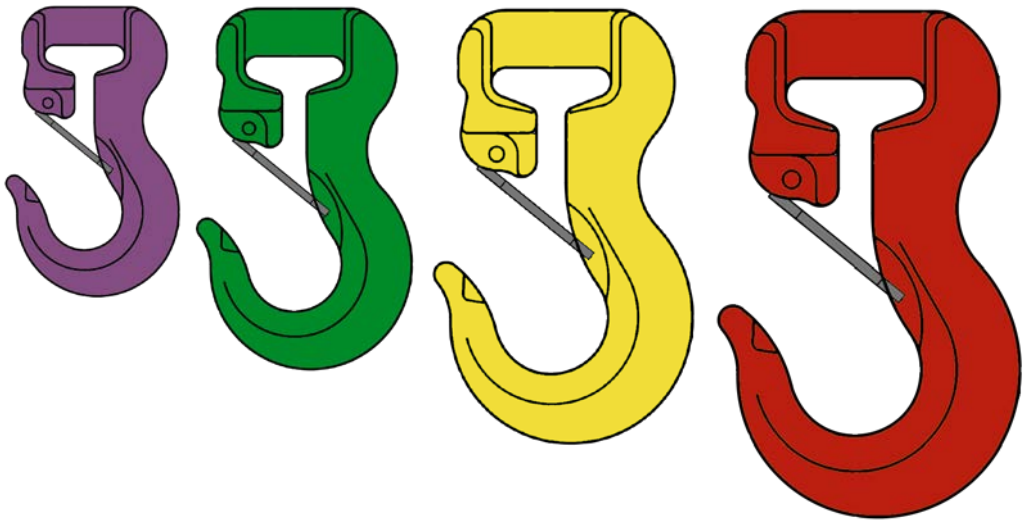

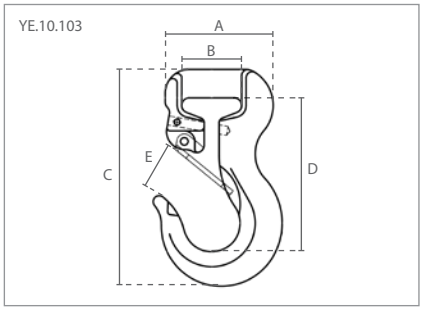

16	Specificaties / Specifications		Afmetingen / Dimensions (mm)				
Artikel nummer	Capaciteit / Capacity	Gewicht / Weight	A	B	C	D	E
Article code	ton	kg					
YE.10.103.01	1.00	0.5	57	35	117	84	24
YE.10.103.02	2.00	0.9	72	40	143	102	28
YE.10.103.03	3.00	1.5	87	47	169	120	30
YE.10.103.05	5.00	3.4	131	73	224	155	43

Subject to changes without notice. Illustrations for reference only. Always obey the operating instructions.
2022 © DELTALOCK® Hoisting Equipment E0208221034

Grade 100 Toebehoren / Grade 100 Accessories

17. Containerhaken / Container hooks
18. Zeecontainerhaken / Sea container hooks
19. Containerhaken / Container hooks

(2x links/left + 2x rechts/right)

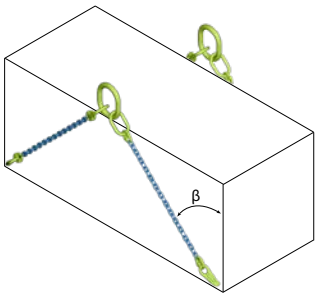

Specificaties / Specifications	
β	Container gewicht / weight (ton)
< 30°	niet toegestaan / not allowed
30°	55.00
45°	45.00
60°	32.00
> 60°	niet toegestaan / not allowed

YE.10.094

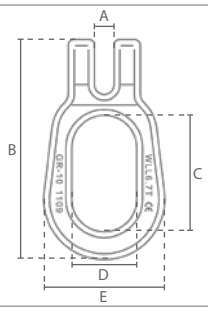

YE.10.095

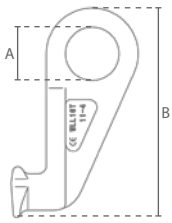

YE.10.102

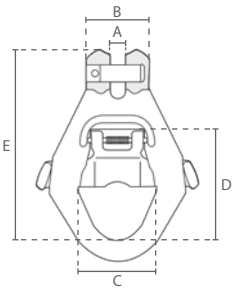

17	Specificaties / Specifications		Afmetingen / Dimensions (mm)				
Artikel nummer	Capaciteit / Capacity	Gewicht / Weight	A	B	C	D	E
Article code	ton	kg					
YE.10.094.13	6.70	1.3	15	174	90	50	93

18	Specificaties / Specifications		Afmetingen / Dimensions (mm)	
Artikel nummer	Capaciteit / Capacity	Gewicht / Weight	A	B
Article code	ton	kg		
YE.10.095.19	16.00	4.3	69	283

19	Specificaties / Specifications		Afmetingen / Dimensions (mm)				
Artikel nummer	Capaciteit / Capacity	Gewicht / Weight	A	B	C	D	E
Article code	ton	kg					
YE.10.102.13	6.70	1.9	27	60	72	104	195

Subject to changes without notice. Illustrations for reference only. Always obey the operating instructions.
2022 © DELTA® Hoisting Equipment E0208221034

Sluitingen / Shackles

1. Harpsluitingen met borstbout / Screw pin anchor shackles
2. D-sluitingen met borstbout / Screw pin chain shackles

Eigenschappen

- Volgens EN 13889 en U.S. Fed Spec RR-C-271.
- Gesmeed en thermisch verzinkt.
- Gemarkeerd met: CE / DELTA / WLL / *Batch* / 6
- Bedrijfstemperatuur: -20°C - +200°C
- Geleverd met testcertificaat en CE-conformiteitsverklaring.

Features

- According to EN 13889 and U.S. Fed Spec RR-C-271.
- Forged and hot-dip galvanized.
- Marked with: CE / DELTA / WLL / *Batch* / 6
- Operating temperature: -20°C - +200°C
- Supplied with test certificate and CE declaration of conformity.

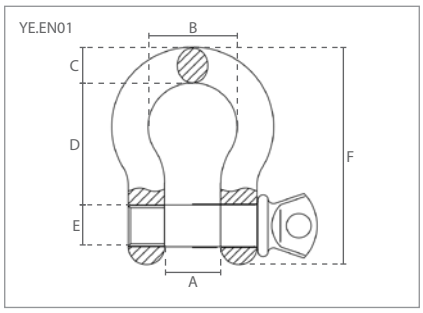

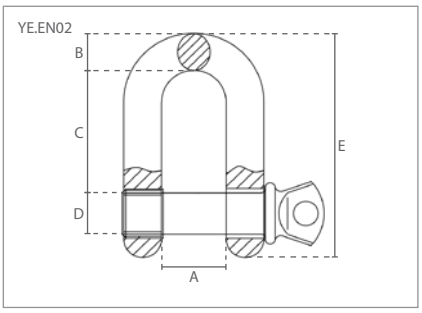

1	Specificaties / Specifications			Afmetingen / Dimensions (mm)					
Artikel nummer	Capaciteit / Capacity	MBL	Gewicht / Weight	A	B	C	D	E	F
Article code	ton	ton	kg						
YE.EN01.01	1.00	6.00	0.2	17	26	10	36	11	64
YE.EN01.01.5	1.50	9.00	0.2	19	26	12	42	13	74
YE.EN01.02	2.00	12.00	0.3	21	34	14	47	16	85
YE.EN01.03.25	3.25	19.5	0.7	27	43	16	60	19	107
YE.EN01.04.75	4.75	28.5	1.1	32	51	19	71	22	127
YE.EN01.06.50	6.50	39.00	1.7	37	58	23	83	25	148
YE.EN01.08.50	8.50	51.00	2.5	43	64	26	95	28	167
YE.EN01.09.50	9.50	57.00	3.8	46	74	30	100	32	190
YE.EN01.12	12.00	72.00	5.0	52	83	33	107	35	210
YE.EN01.13.5	13.50	81.00	6.1	57	92	36	122	38	233
YE.EN01.17	17.00	102.00	8.2	61	98	39	135	42	254
YE.EN01.25	25.00	150.00	16.9	74	126	47	145	51	314
YE.EN01.35	35.00	210.00	21.6	83	146	53	177	57	348
YE.EN01.55	55.00	330.00	38.9	105	184	80	266	71	453

2	Specificaties / Specifications			Afmetingen / Dimensions (mm)				
Artikel nummer	Capaciteit / Capacity	MBL	Gewicht / Weight	A	B	C	D	E
Article code	ton	ton	kg					
YE.EN02.01	1.00	6.00	0.2	17	10	30	11	59
YE.EN02.01.50	1.50	9.00	0.2	19	12	35	13	68
YE.EN02.02.00	2.00	12.00	0.3	21	13	40	16	77
YE.EN02.03.25	3.25	19.5	0.6	27	16	50	19	98
YE.EN02.04.75	4.75	28.5	1.0	32	19	55	22	117
YE.EN02.06.50	6.50	39.00	1.5	37	23	70	25	135
YE.EN02.08.50	8.50	51.00	2.2	43	26	80	28	153
YE.EN02.09.50	9.50	57.00	3.2	46	29	90	32	172
YE.EN02.12	12.00	72.00	4.5	52	33	100	35	191
YE.EN02.13.5	13.50	81.00	5.6	57	36	110	38	207
YE.EN02.17	17.00	102.00	7.3	61	38	120	42	230
YE.EN02.25	25.00	150.00	13.2	74	45	145	51	279
YE.EN02.35	35.00	210.00	20.2	83	53	170	57	325
YE.EN02.55	55.00	330.00	31.5	105	63	200	68	365

Subject to changes without notice. Illustrations for reference only. Always obey the operating instructions.
2022 © DELTA® Hoisting Equipment E0208221316

Sluitingen / Shackles

3. Harpsluitingen met moerbout / Bolt type anchor shackles
4. D-sluitingen met moerbout / Bolt type chain shackles

Eigenschappen

- Volgens EN 13889 en U.S. Fed Spec RR-C-271.
- Gesmeed en thermisch verzinkt.
- Gemarkeerd met: CE / DELTA / WLL / *Batch* / 6
- Bedrijfstemperatuur: -20°C - +200°C
- Geleverd met testcertificaat en CE-conformiteitsverklaring.

Features

- According to EN 13889 and U.S. Fed Spec RR-C-271.
- Forged and hot-dip galvanized.
- Marked with: CE / DELTA / WLL / *Batch* / 6
- Operating temperature: -20°C - +200°C
- Supplied with test certificate and CE declaration of conformity.

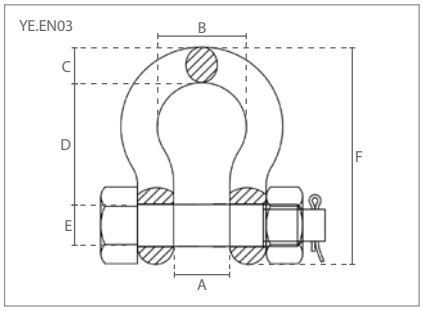

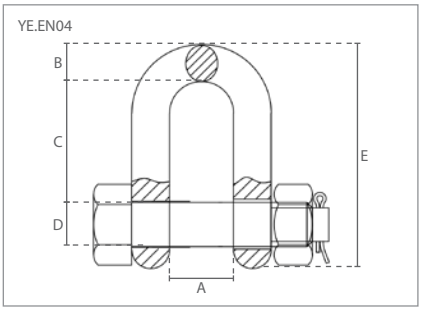

3	Specificaties / Specifications			Afmetingen / Dimensions (mm)					
Artikel nummer	Capaciteit / Capacity	MBL	Gewicht / Weight	A	B	C	D	E	F
Article code	ton	ton	kg						
YE.EN03.001	1.00	6.00	0.2	17	26	10	36	11	64
YE.EN03.001.5	1.50	9.00	0.2	19	30	12	42	13	74
YE.EN03.002	2.00	12.00	0.4	21	34	14	47	16	85
YE.EN03.003.25	3.25	19.5	0.7	27	43	18	60	19	107
YE.EN03.004.75	4.75	28.5	1.2	32	51	21	71	22	127
YE.EN03.006.5	6.50	39.00	1.8	37	58	25	83	25	148
YE.EN03.008.5	8.50	51.00	2.7	43	69	27	95	28	167
YE.EN03.009.5	9.50	57.00	3.9	46	74	32	107	32	190
YE.EN03.012	12.00	72.00	5.7	52	83	35	122	35	210
YE.EN03.013.5	13.50	81.00	6.9	57	92	36	135	38	233
YE.EN03.017	17.00	102.00	8.9	61	98	41	145	42	254
YE.EN03.025	25.00	150.00	18	74	126	58	177	51	314
YE.EN03.035	35.00	210.00	25	83	146	61	195	57	348
YE.EN03.055	55.00	330.00	45	125	180	78	263	70	450
YE.EN03.085	85.00	510.00	69	140	195	80	320	82	545

4	Specificaties / Specifications			Afmetingen / Dimensions (mm)				
Artikel nummer	Capaciteit / Capacity	MBL	Gewicht / Weight	A	B	C	D	E
Article code	ton	ton	kg					
YE.EN04.001	1.00	6.00	0.2	17	10	30	11	59
YE.EN04.001.5	1.50	9.00	0.2	19	12	35	13	68
YE.EN04.002	2.00	12.00	0.3	21	13	40	16	77
YE.EN04.003.25	3.25	19.5	0.7	27	18	50	19	98
YE.EN04.004.75	4.75	28.5	1.1	32	21	55	22	117
YE.EN04.006.5	6.50	39.00	1.7	37	25	70	25	136
YE.EN04.008.5	8.50	51.00	2.4	43	27	80	28	153
YE.EN04.009.5	9.50	57.00	3.6	46	32	90	32	173
YE.EN04.012	12.00	72.00	5.0	52	35	100	35	191
YE.EN04.013.5	13.50	81.00	6.4	57	35	110	38	207
YE.EN04.017	17.00	102.00	8.1	61	41	120	42	230
YE.EN04.025	25.00	150.00	15.4	74	54	145	51	279
YE.EN04.035	35.00	210.00	22.9	83	61	170	57	325
YE.EN04.055	55.00	330.00						

Subject to changes without notice. Illustrations for reference only. Always obey the operating instructions.
2022 © DELTALOCK® Hoisting Equipment E0208221316

CE

Kettingen / Chains

Kortschalm lastkettingen / Short link load chains

Grade 80

Elektroforese afwerking /
Electrophoresis finish

Grade 100

Elektroforese afwerking /
Electrophoresis finish

Grade 80

Verzinkt /
Galvanised

Eigenschappen

- Grade 80 volgens EN 818-2.
- Hoge kwaliteit ketting omdat deze volledig is voorzien van een elektroforetische afwerking.
- Geleverd met testcertificaat en CE-conformiteitsverklaring.

Features

- Grade 80 according to EN 818-2.
- Uniform and high-quality surface coating by means of electrophoresis process.
- Supplied with test certificate and CE declaration of conformity.

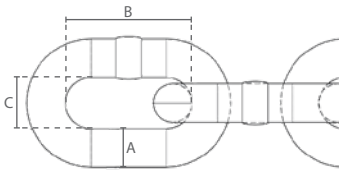

1	Specificaties / Specifications			Afmetingen / Dimensions (mm)		
Artikel nummer	Capaciteit / Capacity	Breaking force	Gewicht / Weight	A	B	C
Article code	ton	kN	kg/m			
CEM.06X18	1.12	45.20	0.9	6	18	8
CEM.07X21	1.50	61.60	1.1	7	21	9
CEM.08X24	2.00	80.40	1.4	8	24	10
CEM.10X30	3.15	126.00	2.2	10	30	13
CEM.13X39	5.30	212.00	3.7	13	39	17
CEM.16X48	8.00	322.00	5.6	16	48	21
CEM.20X60	12.50	503.00	8.8	20	60	26
CEM.22X66	15.00	608.00	10.8	22	66	29
CEM.26X78	21.20	849.00	15.2	26	78	34
CEM.32X96	31.50	1290.00	23.0	32	96	42

2	Specificaties / Specifications			Afmetingen / Dimensions (mm)		
Artikel nummer	Capaciteit / Capacity	Breaking force	Gewicht / Weight	A	B	C
Article code	ton	kN	kg/m			
CEM.01.06X18	1.40	56.00	0.9	6	18	8
CEM.01.08X24	2.50	100.00	1.5	8	24	10
CEM.01.10X30	4.00	160.00	2.2	10	30	13
CEM.01.13X39	6.70	268.00	3.7	13	39	17
CEM.01.16X48	10.00	400.00	5.7	16	48	21
CEM.01.20X60	16.00	640.00	8.9	20	60	26

3	Specificaties / Specifications			Afmetingen / Dimensions (mm)		
Artikel nummer	Capaciteit / Capacity	Breaking force	Gewicht / Weight	A	B	C
Article code	ton	kN	kg/m			
CEM.G.06X18	1.12	45.20	0.9	6	18	8
CEM.G.08X24	2.00	80.40	1.4	8	24	10
CEM.G.10X30	3.15	126.00	2.2	10	30	13
CEM.G.13X39	5.30	212.00	3.7	13	39	17

Subject to changes without notice. Illustrations for reference only. Always obey the operating instructions.
2022 © DELTALOCK® Hoisting Equipment E0208221316

CE

Kettingen / Chains

4. Lastketting voor kettingtakels met motoraandrijving / Load chain for power driven chain hoists
5. Lastketting voor handgedreven kettingtakels / Load chain for hand powered chain hoists
6. Roestvrijstalen lastkettingen / Stainless load chains

Eigenschappen

- Gekalibreerd.
- Lastketting voor kettingtakels met motoraandrijving volgens EN 818-7-DAT/DT.
- Lastketting voor handgedreven kettingtakels volgens EN 818-7-T.
- Geleverd met testcertificaat en CE-conformiteitsverklaring.

Features

- Calibrated.
- Load chain for power driven chain hoists according to EN 818-7-DAT/DT.
- Load chain for hand powered chain hoists according to EN 818-7-T.
- Supplied with test certificate and CE declaration of conformity.

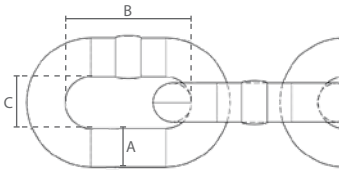

4	Specificaties / Specifications			Afmetingen / Dimensions (mm)		
Artikel nummer	Capaciteit / Capacity	Breaking force	Gewicht / Weight	A	B	C
Article code	ton	kN	kg/m			
DFK.4X12	0.50	20.00	0.4	4	12	6
DFK.5X15	0.75	30.00	0.6	5	15	7
DFK.6.3X19.0	1.35	54.00	0.9	6.3	19	9
DFK.7.1X20.2	1.60	64.00	1.1	7.1	20.2	9
DFK.7.1X21.0	1.60	64.00	1.1	7.1	21	9
DFK.8X24	2.00	80.00	1.6	8	24	10
DFK.10X30.2	3.20	128.00	2.3	10	30.2	12
DFK.11.2X34	4.00	160.00	2.7	11.2	34	15
LI.13X36	5.30	212.00	3.7	13	36	16
LI.16X45	8.00	322.00	5.3	16	45	19

5	Specificaties / Specifications			Afmetingen / Dimensions (mm)	
Artikel nummer	Capaciteit / Capacity	Breaking force	Gewicht / Weight	A	B
Article code	ton	kN	kg/m		
LI.4X12	0.50	20.00	0.4	4	12
DB.LI.04X12	0.50	20.00	0.4	4	12
LI.5X15	0.75	30.00	0.6	5	15
LI.5.6X15.7	0.75	30.00	0.8	5.6	15.7
LI.6X18	1.10	44.00	0.9	6	18
DB.LI.06x18	1.10	44.00	0.9	6	18
LI.7.1X19.9	1.50	60.00	1.3	7.1	19.9
LI.8X24	2.00	80.00	1.5	8	24
LI.10X30	3.20	128.00	2.3	10	30

6	Specificaties / Specifications			Afmetingen / Dimensions (mm)	
Artikel nummer	Capaciteit / Capacity	Breaking force	Gewicht / Weight	A	B
Article code	ton	kN	kg/m		
LI.RVS.6X18	0.75	30.00	0.8	6	18
LI.RVS.8X24	1.25	50.00	1.4	8	24
LI.RVS.10X30	2.00	80.00	2.2	10	30

Subject to changes without notice. Illustrations for reference only. Always obey the operating instructions.
2022 © DELTALOCK® Hoisting Equipment E0208221316

Kettingen / Chains

7. Glans verzinkt handkettingen / Galvanized hand chains
8. Roestvrijstalen handkettingen / Stainless hand chains
9. Bevestigingskabels / Self-locking ropes
10. Identificatieplaten / Identification tags

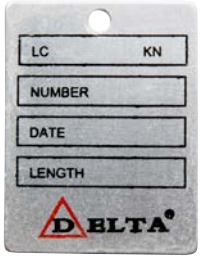

7	Specificaties / Specifications	Afmetingen / Dimensions (mm)	
Artikel nummer	Gewicht / Weight	A	B
Article code	kg/m		
YF.3X15	0.2	3	15
YF.5X23.7	0.4	5	23.7
YF.5X25	0.4	5	25

8	Specificaties / Specifications	Afmetingen / Dimensions (mm)	
Artikel nummer	Gewicht / Weight	A	B
Article code	kg/m		
YF.5X25.RVS	0.4	5	25

YE.SRL

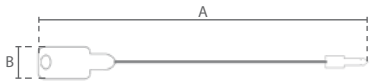

YE.TAG

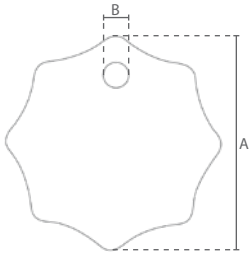

YE.TAG.01

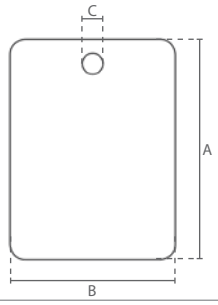

9	Specificaties / Specifications	Afmetingen / Dimensions (mm)	
Artikel nummer	Gewicht / Weight	A	B
Article code	kg		
YE.SRL.19	0.02	190	15
YE.SRL.25	0.02	250	15

10	Specificaties / Specifications	Afmetingen / Dimensions (mm)	
Artikel nummer	Gewicht / Weight	A	B
Article code	kg		
YE.TAG.12	0.02	70	10
YE.TAG.34	0.02	70	10

11	Specificaties / Specifications	Afmetingen / Dimensions (mm)		
Artikel nummer	Gewicht / Weight	A	B	C
Article code	kg			
YE.TAG.01	0.02	60	45	5

Subject to changes without notice. Illustrations for reference only. Always obey the operating instructions.
2022 © DELTA® Hoisting Equipment E0208221316

Toebehoren / Rigging Equipment

1. Ringkoppeling / Ring coupling
2. Kogelkophaken / Lifting clutches

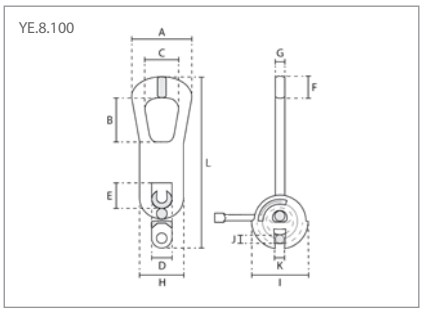

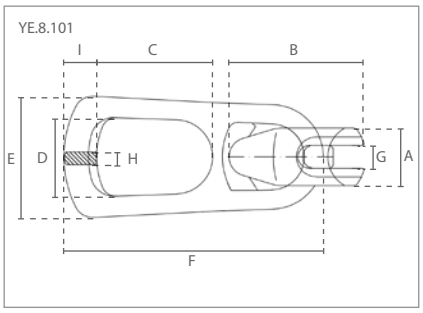

1	Specificaties / Specifications		Afmetingen / Dimensions (mm)											
Artikel nummer	Capaciteit / Capacity	Gewicht / Weight	A	B	C	D	E	F	G	H	I	J	K	L
Article code	ton	kg												
YE.8.100.025	0.70 - 2.50	1.6	95	70	59	27	35	30	12	58	79	13	12	264
YE.8.100.050	3.00 - 5.00	3.6	117	85	66	37	45	42	17	82	107	17	18	333
YE.8.100.100	5.30 - 10.00	9.0	148	110	85	50	56	52	25	110	148	24	22	424

2	Specificaties / Specifications		Afmetingen / Dimensions (mm)								
Artikel nummer	Capaciteit / Capacity	Gewicht / Weight	A	B	C	D	E	F	G	H	I
Article code	ton	kg									
YE.8.101.013	1.00 - 1.30	0.9	34	81	71	45	73	157	12	13	21
YE.8.101.025	1.50 - 2.50	1.3	42	99	85	57	88	190	16	14	27
YE.8.101.050	3.00 - 5.00	3.3	55	133	88	69	110	233	22	18	35
YE.8.101.100	6.00 - 10.00	10.0	74	176	116	83	161	337	30	27	51
YE.8.101.200	12.00 - 20.00	20.4	110	228	134	108	182	437	42	31	77
YE.8.101.320	32.00	46.5	154	307	189	164	272	560	52	40	102

Subject to changes without notice. Illustrations for reference only. Always obey the operating instructions.
2022 © DELTALOCK® Hoisting Equipment E0208221316

Ratel Ladingspanners / Ratchet Load Binders

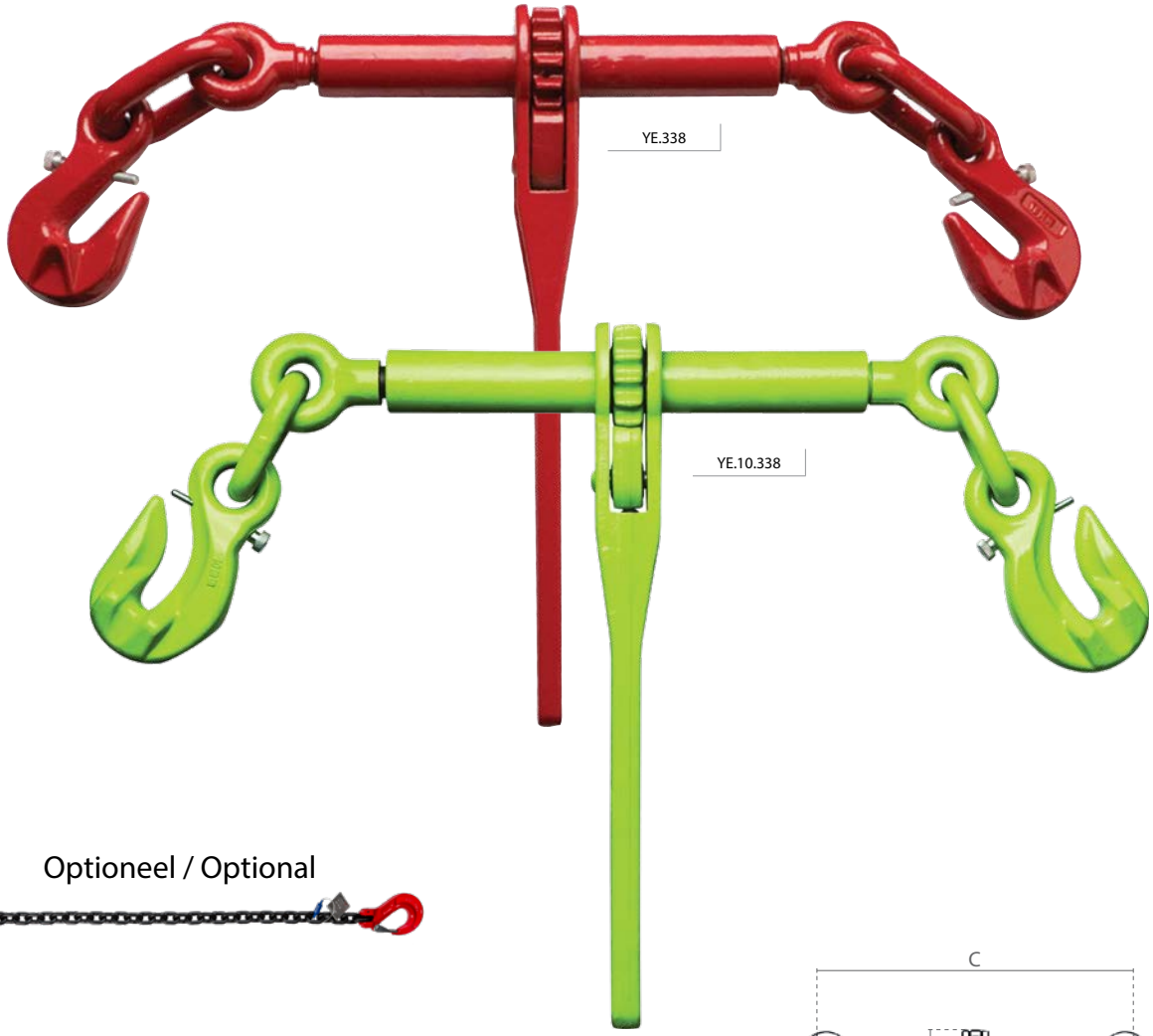

Optioneel / Optional

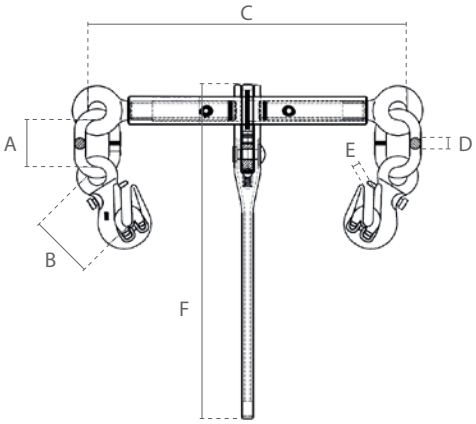

Eigenschappen

- Volgens EN 12195-3.
- Met uitdraaiblokkering.
- Geleverd met testcertificaat en CE-conformiteitsverklaring.

Features

- According to EN 12195-3.
- With unscrewing protection.
- Supplied with test certificate and CE declaration of conformity.

Specificaties / Specifications G80					Afmetingen / Dimensions (mm)					
Artikel nummer	Ketting / Chain	LC	STF	Gewicht / Weight	A	B	C	D	E	F
Article code	mm	kN	kN	kg						
YE.338.08	8	40	10	4.8	47	71	340-500	12	9	383
YE.338.10.K	10	63	15.75	5.5	47	79	375-530	14	12	383
YE.338.13	13	100	15.9	8	71	106	365-520	20	16	385
YE.338.16	16	160	24	14	78	130	395-570	24	18	385

Specificaties / Specifications G100					Afmetingen / Dimensions (mm)					
Artikel nummer	Ketting / Chain	LC	STF	Gewicht / Weight	A	B	C	D	E	F
Article code	mm	kN	kN	kg						
YE.10.338.08	8	50	12.5	3.7	48	75	340-500	12	10	383
YE.10.338.10	10	80	20	5.9	49	91	365-520	14	13	383
YE.10.338.13	13	134	20.1	9.4	71	120	365-520	20	15	385

Subject to changes without notice. Illustrations for reference only. Always obey the operating instructions.
2022 © DELTALOCK® Hoisting Equipment E0208221119

DELTA®

Textielbanden / Textile Slings

Hijsbanden
Webbing Slings
vanaf pagina 153 / from page 153

Rondstroppen
Roundslings
vanaf pagina 154 / from page 154

Sjorbanden
Lashing Belts
vanaf pagina 155 / from page 155

Subject to changes without notice. Illustrations for reference only. Always obey the operating instructions.
2022 © DELTA® Hoisting Equipment E0208221612

Hijsbanden / Webbing Slings

Eigenschappen

- Volgens EN 1492-1.
- Veiligheidsfactor 7:1.
- Gemaakt van polyester (PES).
- Met tonnage strepen.
- Gestikt etiket met extra beschermfolie.
- Met dubbele bandlaag en versterkte ogen.
- Beschikbaar in verschillende lengtes volgens de EN standaard kleurcode.
- Voldoet aan de Machinerichtlijn 2006/42/EG. Geleverd met testcertificaat, CE-conformiteitsverklaring en gebruiksaanwijzing.

Features

- According to EN 1492-1.
- Safety factor 7:1.
- Made of polyester (PES).
- With capacity stripes.
- Stitched label with additional protective cover.
- With double webbing and reinforced eyes.
- Available in different lengths according to EN standard colour coded.
- Complies with the Machinery Directive 2006/42/EC. Supplied with test certificate, CE declaration of conformity and operating instructions.

Specificaties / Specifications							
Artikel nummer	Capaciteit					Bandbreedte	Kleur
Article code	Capacity					Webbing width	Colour
	enkel / single	gestropt / choker	dubbel / double	dubbel / double	dubbel / double		
	ton	ton	ton	ton	ton	mm	
				7-45°	45-60°		
CO.HL.01	1.0	0.8	2.0	1.4	1.0	30	
CO.HL.02	2.0	1.6	4.0	2.8	2.0	60	
CO.HL.03	3.0	2.4	6.0	4.2	3.0	90	
CO.HL.04	4.0	3.2	8.0	5.6	4.0	120	
CO.HL.05	5.0	4.0	10.0	7.0	5.0	150	
CO.HL.06	6.0	4.8	12.0	8.4	6.0	180	
CO.HL.08	8.0	6.4	16.0	11.2	8.0	210	
CO.HL.10	10.0	8.0	20.0	14.0	10.0	240	
CO.HL.12	12.0	9.6	24.0	16.8	12.0	270	

Specificaties / Specifications				
Artikel nummer	Capaciteit	Bandbreedte	Veiligheidsfactor	Kleur
Article code	Capacity	Webbing width	Safety factor	Colour
	ton	mm		
CO.EHB.0075	0.75	25	5:1	
CO.EHB.0100	1.0	30	7:1	

Subject to changes without notice. Illustrations for reference only. Always obey the operating instructions.
2022 © DELTA® Hoisting Equipment E0609221543

Rondstroppen / Roundslings

Eigenschappen

- Volgens EN 1492-2.
- Veiligheidsfactor 7:1.
- Gemaakt van polyester (PES).
- Met tonnage strepen.
- Gestikt etiket met extra beschermfolie.
- Beschikbaar in verschillende lengtes volgens de EN standaard kleurcode.
- Voldoet aan de Machinerichtlijn 2006/42/EG. Geleverd met testcertificaat, CE-conformiteitsverklaring en gebruiksaanwijzing.

Features

- According to EN 1492-2.
- Safety factor 7:1.
- Made of polyester (PES).
- With capacity stripes.
- Stitched label with additional protective cover.
- Available in different lengths according to EN standard colour coded.
- Complies with the Machinery Directive 2006/42/EC. Supplied with test certificate, CE declaration of conformity and operating instructions.

Specificaties / Specifications							
Artikel nummer	Capaciteit					Bandbreedte	Kleur
Article code	Capacity					Webbing width	Colour
	enkel / single	gestropt / choker	dubbel / double	dubbel / double	dubbel / double		
	ton	ton	ton	ton	ton	mm	
				7-45°	45-60°		
CO.RS.01	1.0	0.8	2.0	1.4	1.0	45	
CO.RS.02	2.0	1.6	4.0	2.8	2.0	55	
CO.RS.03	3.0	2.4	6.0	4.2	3.0	60	
CO.RS.04	4.0	3.2	8.0	5.6	4.0	65	
CO.RS.05	5.0	4.0	10.0	7.0	5.0	70	
CO.RS.06	6.0	4.8	12.0	8.4	6.0	75	
CO.RS.08	8.0	6.4	16.0	11.2	8.0	85	
CO.RS.10	10.0	8.0	20.0	14.0	10.0	110	

Subject to changes without notice. Illustrations for reference only. Always obey the operating instructions.
2022 © DELTA® Hoisting Equipment E0208221124

Sjorbanden / Lashing Belts

Eigenschappen

- Volgens EN 12195-2.
- Veiligheidsfactor 2:1.
- Gemaakt van polyester (PES).
- Met tonnage strepen.
- Beschikbaar in verschillende lengtes en kleuren.
- Ergonomische hendel op aanvraag.

Features

- According to EN 12195-2.
- Safety factor 2:1.
- Made from polyester (PES).
- With capacity stripes.
- Available in different lengths and colours.
- Ergonomic lever on request.

CO.SB

2-delige sjorband met ratel / 2-parts ratchet tie down				
Artikel nummer	Bandbreedte	Sjorcapaciteit		Beschikb. lengtes
Article code	Webbing width	Lashing capacity		Available lengths
		enkel / single	dubbel / double	
	mm	LC (daN)		m
CO.SB.025	25	500	1000	3, 5, 7
CO.SB.035	35	1000	2000	5, 6, 7
CO.SB.050	50	2500	5000	7, 8, 9, 12
CO.SB.100	100	5000	10000	10

CO.SK

1-delige omsnoerband met gesp / 1-part lashing belt with cam buckle				
Artikel nummer	Bandbreedte	Sjor capaciteit		Beschikb. lengtes
Article code	Webbing width	Lashing capacity		Available lengths
		enkel / single	dubbel / double	
	mm	LC (daN)		m
CO.SK.025	25	125	250	3, 5, 7

CO.SR

1-delige omsnoerband met ratel / 1-part lashing belt with ratchet				
Artikel nummer	Bandbreedte	Sjor capaciteit		Beschikb. lengtes
Article code	Webbing width	Lashing capacity		Available lengths
		enkel / single	dubbel / double	
	mm	LC (daN)		m
CO.SR.025	25	500	1000	3, 5, 7

CO.SB.RVS

2-delige sjorband met ratel / 2-parts ratchet tie down				
met RVS ratel en haken / with stainless steel ratchet and hooks				
Artikel nummer	Bandbreedte	Sjor capaciteit		Beschikb. lengtes
Article code	Webbing width	Lashing capacity		Available lengths
		enkel / single	dubbel / double	
	mm	LC (daN)		m
CO.SB.RVS.035	35	750	1500	9
CO.SB.RVS.050	50	1500	3000	10

CO.SB.RVS.OB

1-delige omsnoerband met ratel / 1-part lashing belt with ratchet				
met RVS ratel / with stainless steel ratchet				
Artikel nummer	Bandbreedte	Sjor capaciteit		Beschikb. lengtes
Article code	Webbing width	Lashing capacity		Available lengths
		enkel / single	dubbel / double	
	mm	LC (daN)		m
CO.SB.RVS.OB.35	35	1000	2000	10

Subject to changes without notice. Illustrations for reference only. Always obey the operating instructions.
2022 © DELTA® Hoisting Equipment E0208221126

DELTA
BEAM CLAMP
1 TON
DELTA RED